cersanit

www.cersanit.com

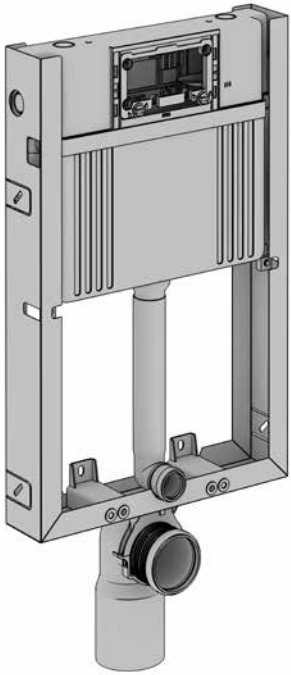

AQUA

AQUA 92 PNEU S WET

PL	INSTRUKCJA MONTAŻU I EKSPLOATACJI
CZ	NÁVOD NA MONTÁŽ A ÚDRŽBU
SK	NÁVOD NA MONTÁŽ A ÚDRŽBU
EST	PAIGALDUS- JA KASUTUSJUHEND
LT	MONTAVIMO IR EKSPLOATAVIMO INSTRUKCIJA
LV	MONTĀŽAS UN EKSPLUATĀCIJAS INSTRUKCIJA
DE	MONTAGE- UND AUFBAUANLEITUNG
RO	INSTRUCŢIUNI DE MONTAJ ŞI OPERARE
HU	SZERELÉSI ÉS ÜZEMELTETÉSI ÚTMUTATÓ
UA	ІНСТРУКЦІЯ З МОНТАЖУ І ЕКСПЛУАТАЦІЇ
BY	ІНСТРУКЦЫЯ ПА МАНТАЖЫ І ЭКСПЛУАТАЦЫІ
RU	ИНСТРУКЦИЯ ПО МОНТАЖУ И ЭКСПЛУАТАЦИИ
EN	INSTRUCTIONS FOR ASSEMBLY AND USE
FR	INSTALLATION ET UTILISATION – MODE

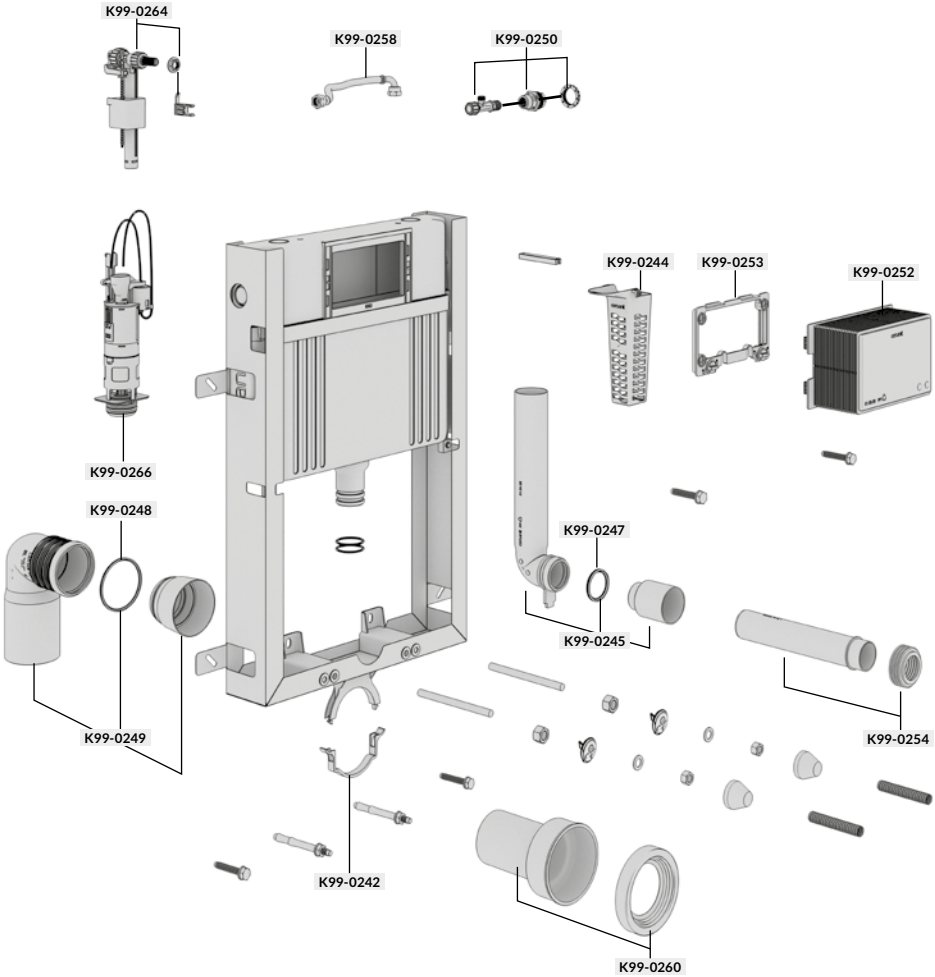
K99-0264
K99-0258
K99-0250
K99-0244
K99-0253
K99-0252
K99-0266
K99-0248
K99-0247
K99-0245
K99-0249
K99-0254
K99-0242
K99-0260

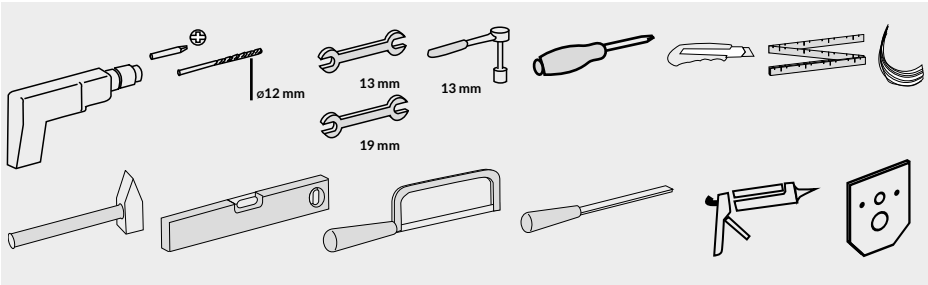
ø12 mm
13 mm
13 mm
19 mm

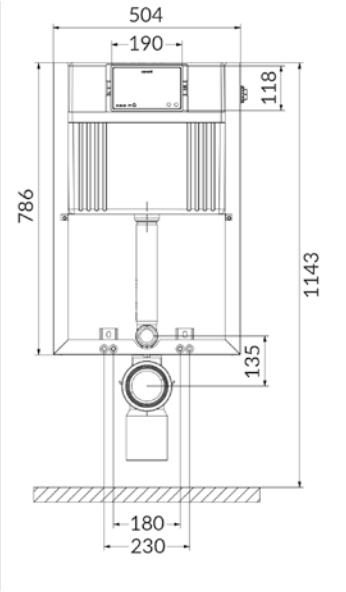
504
190
118
786
1143
135
180
230

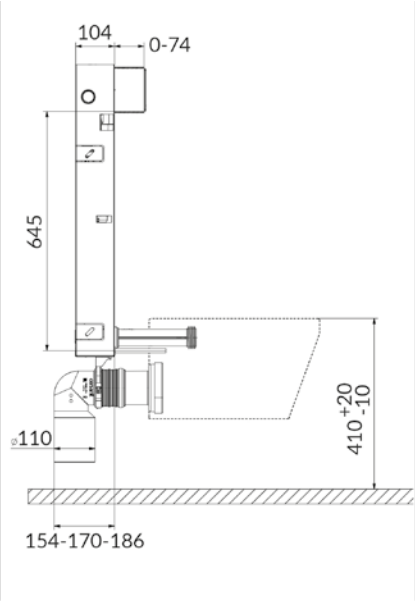
104
0-74
645
410 +20 -10
110
154-170-186

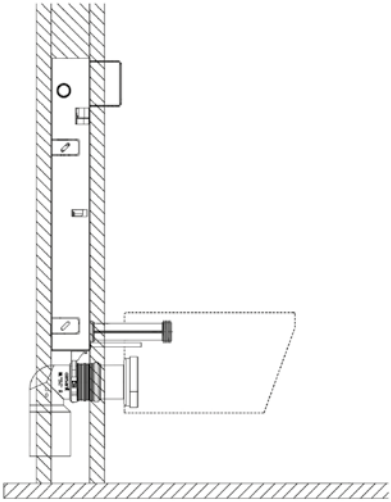

1.1

1.2

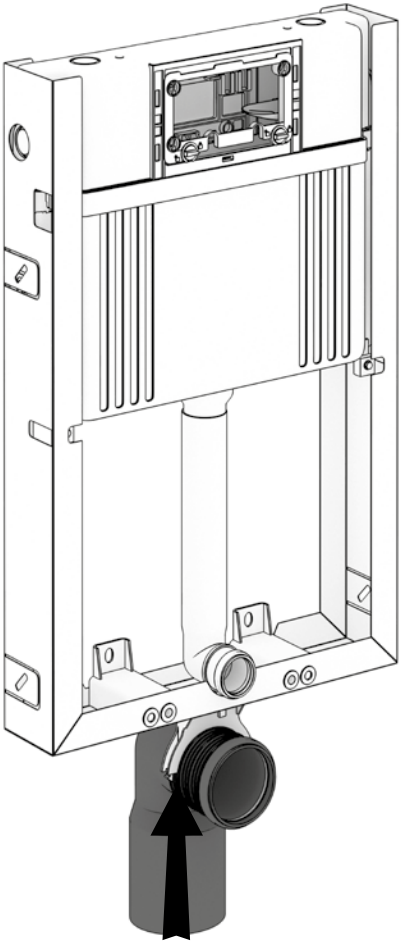

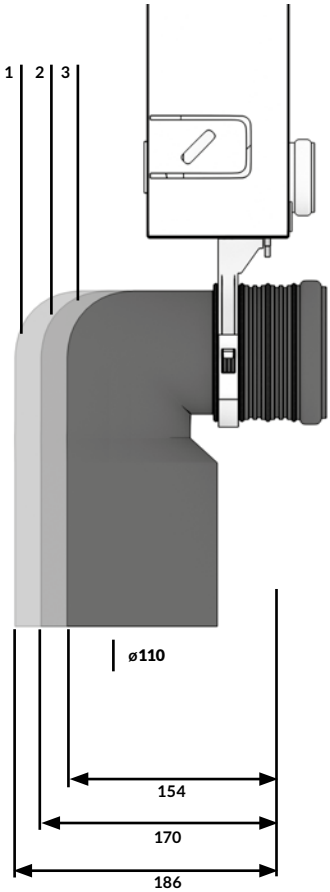

cersanit

1.3

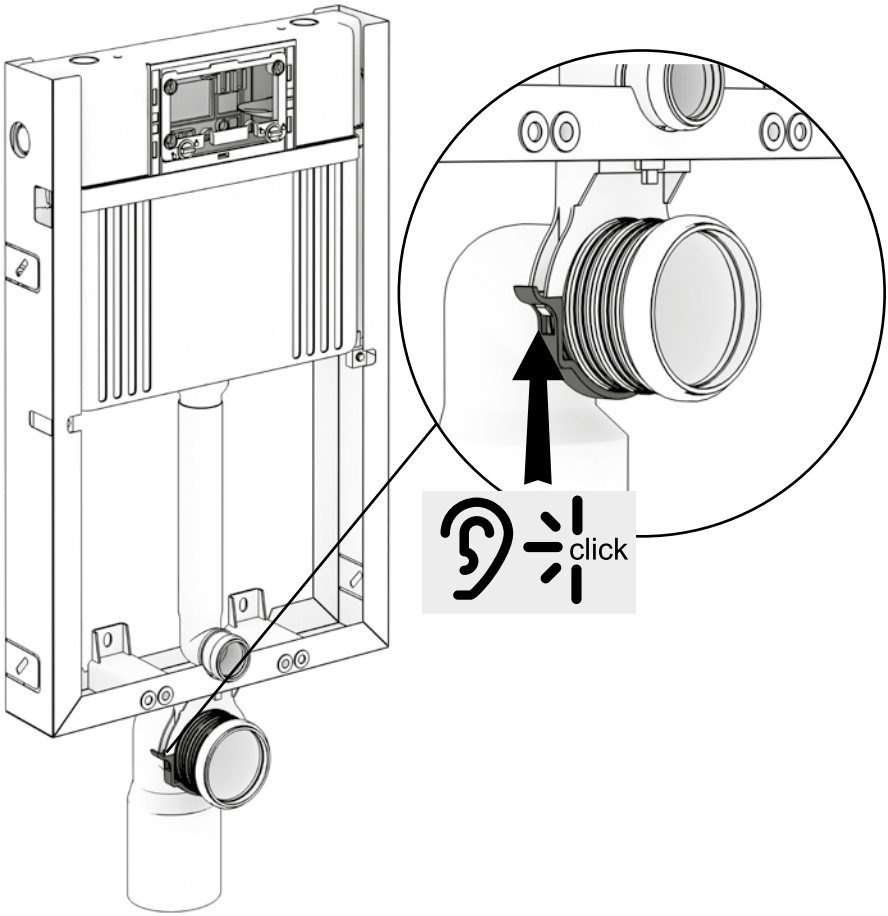

2

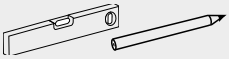

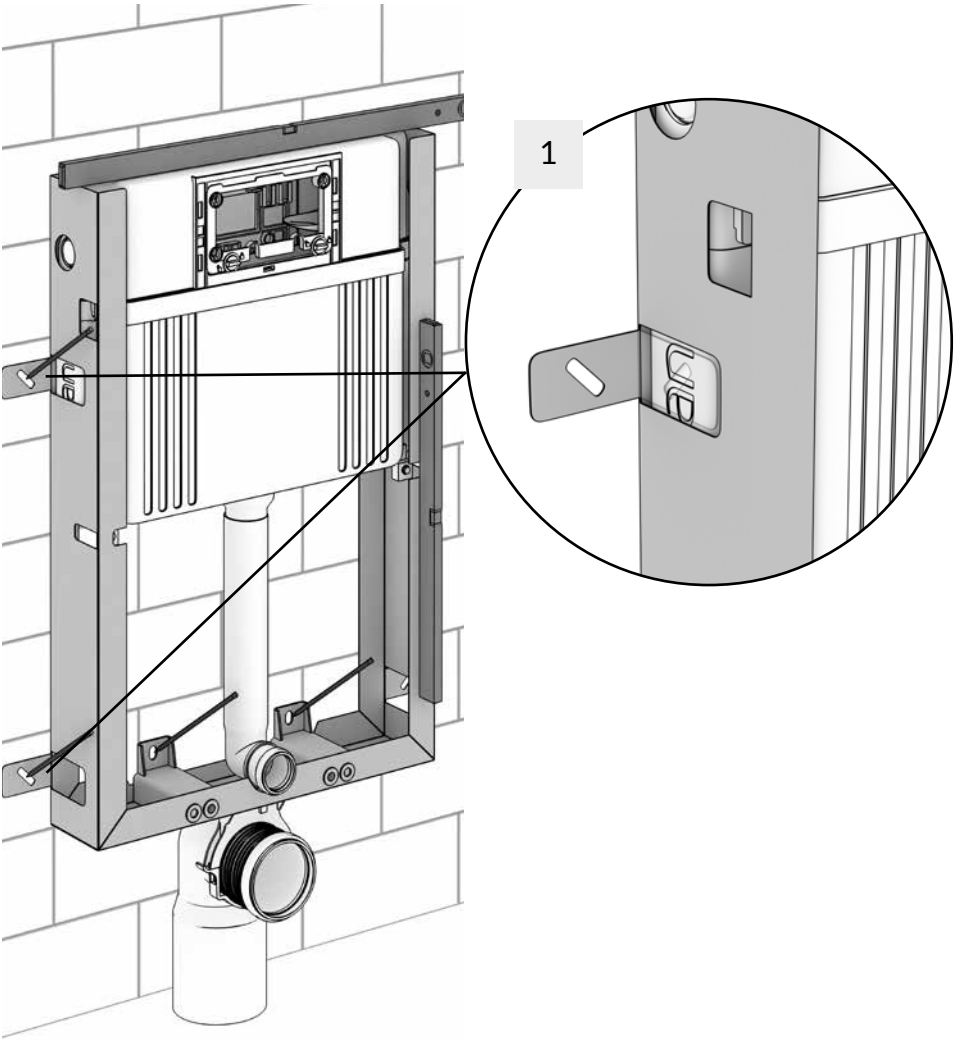

cersanit

3

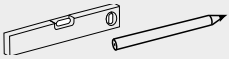

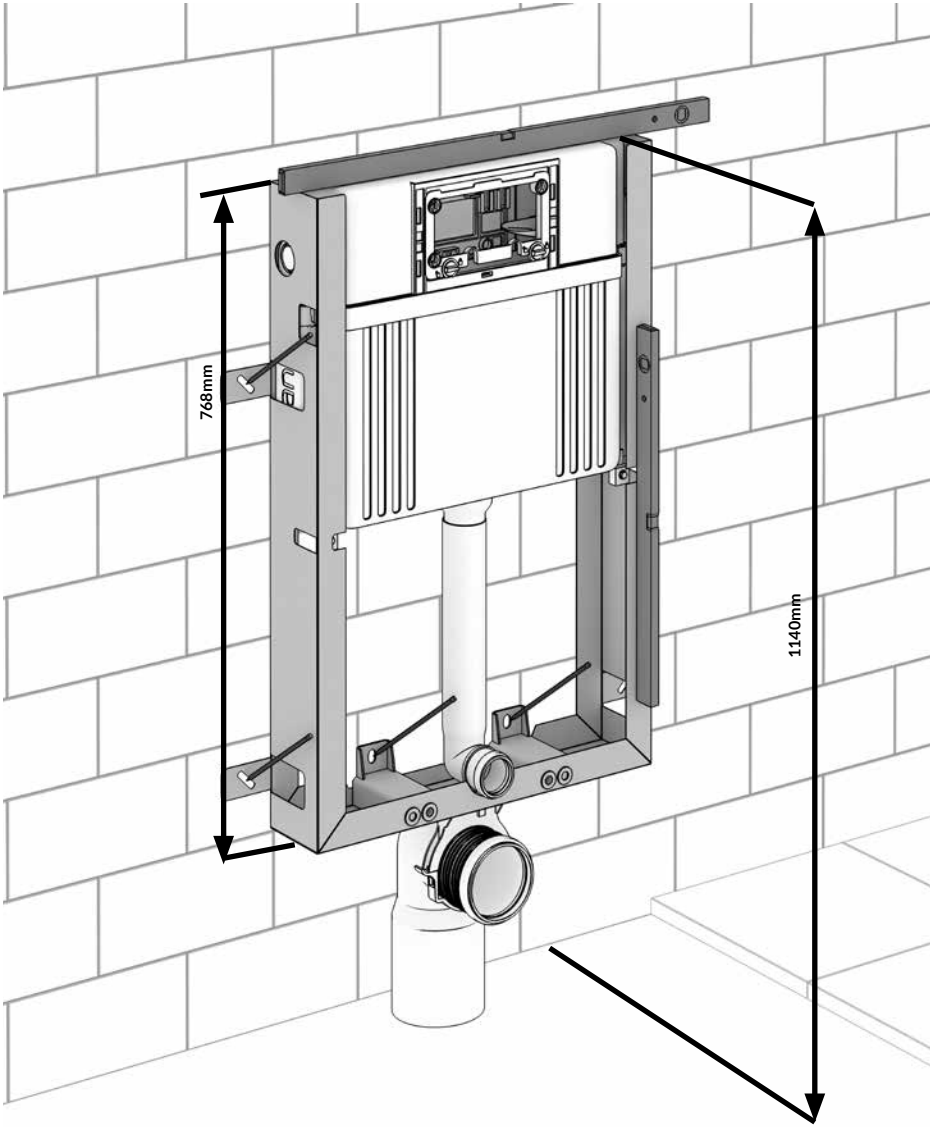

4 ø12 x4 x2

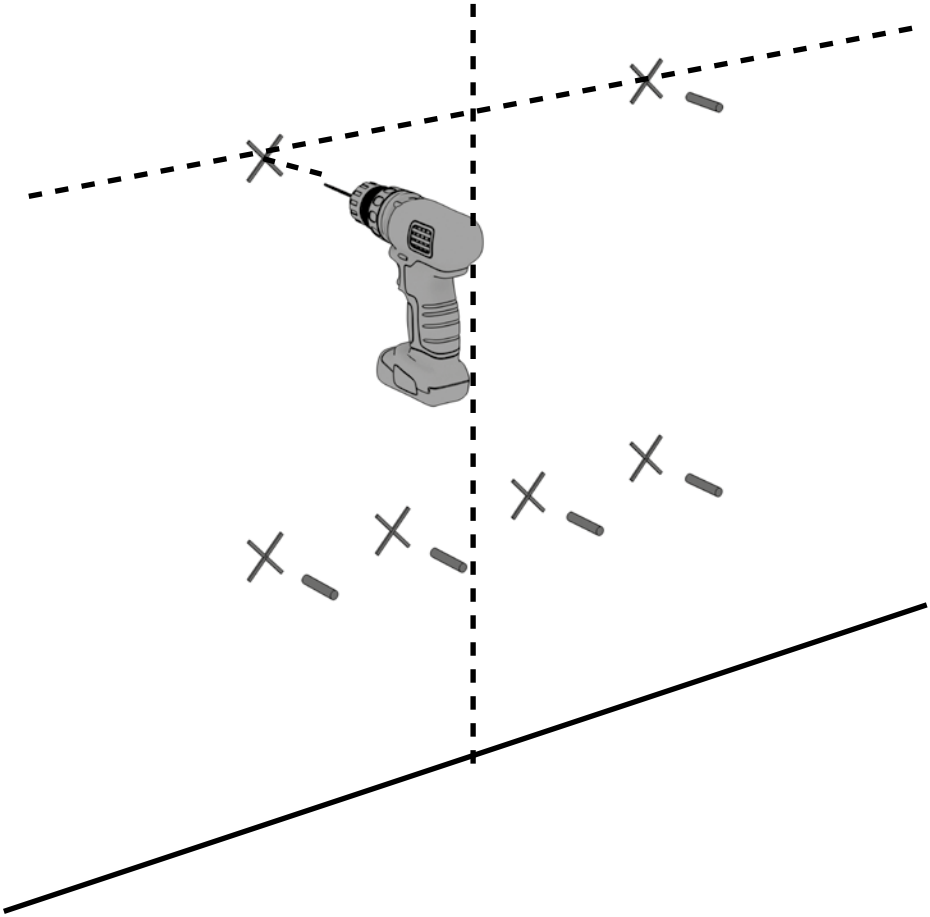

5 **13** **x2** **x4**

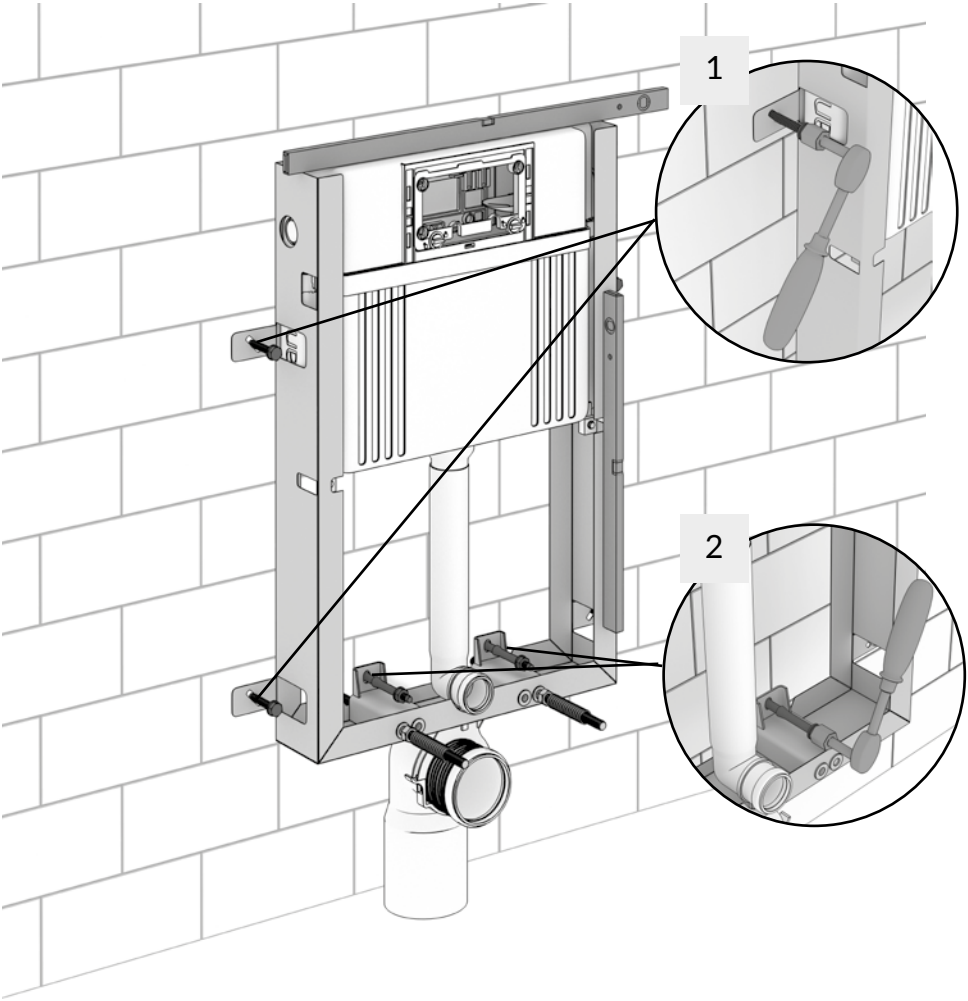

6

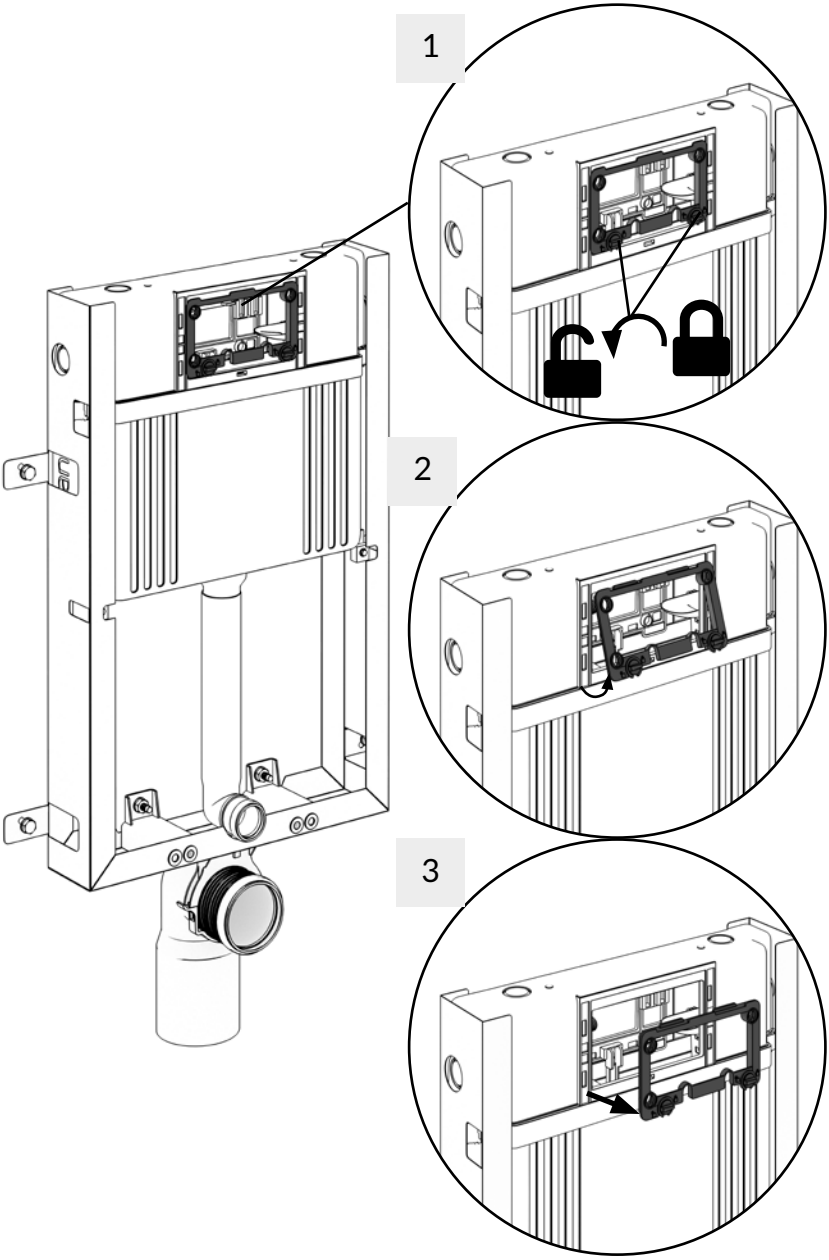

7

1

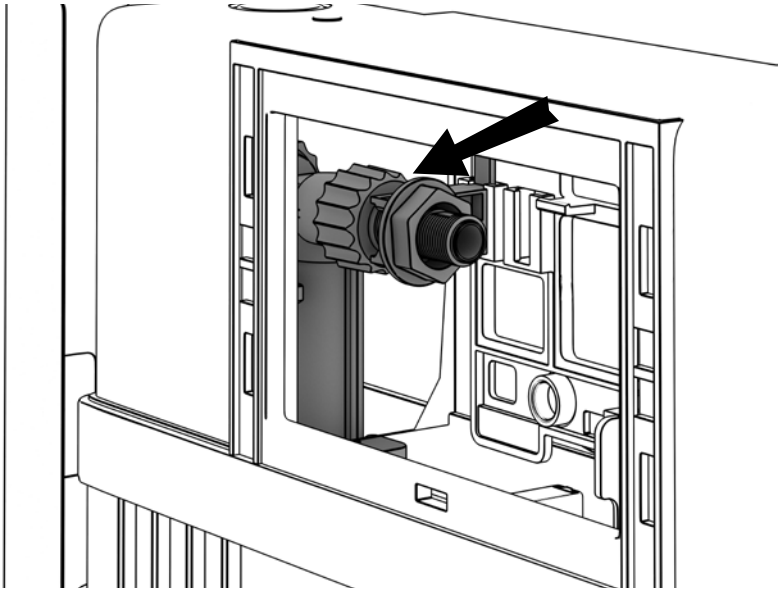

2

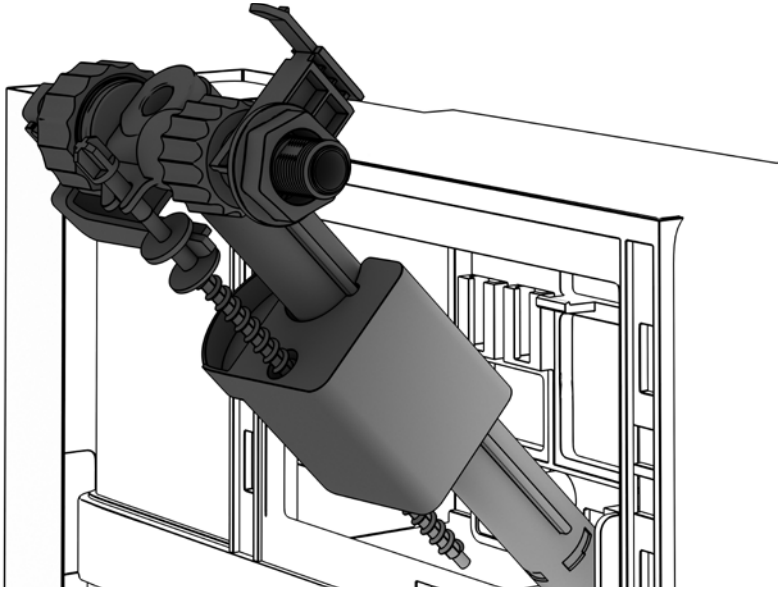

8

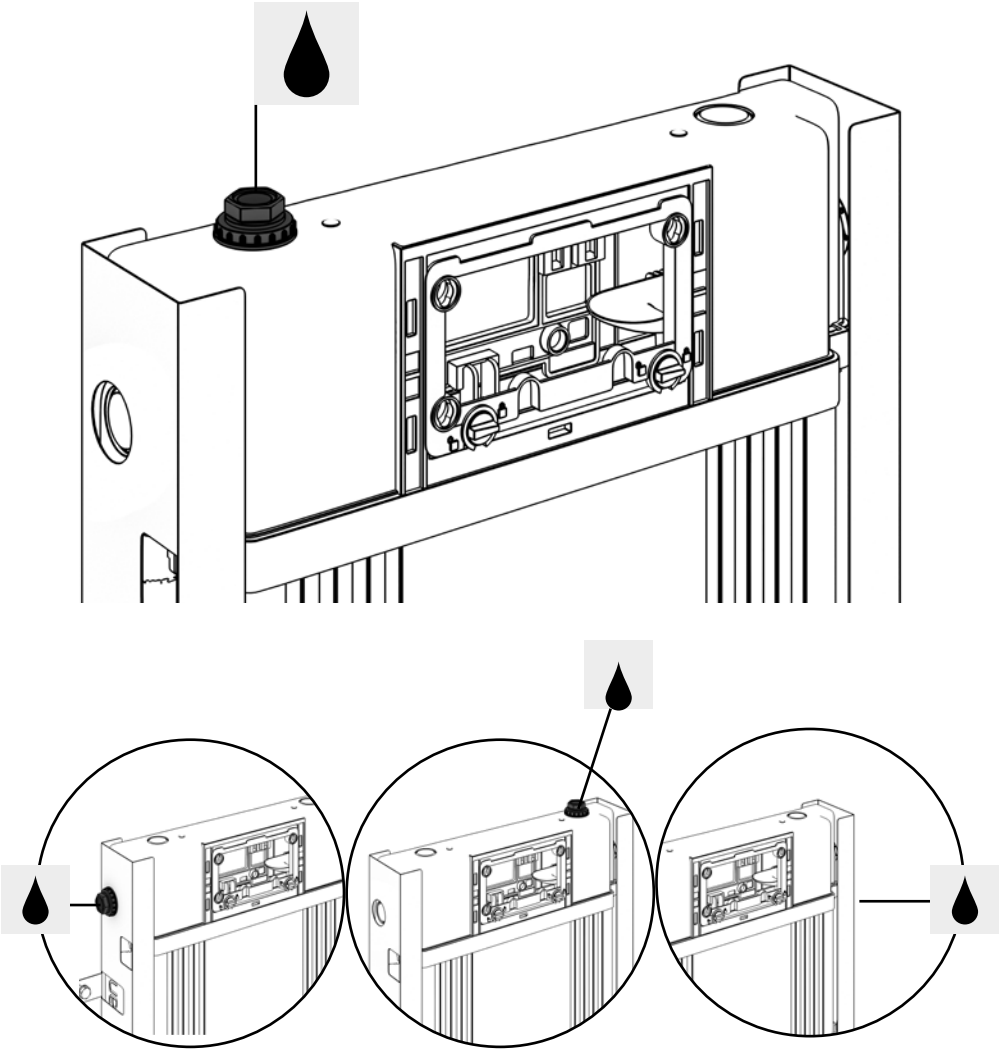

9

1

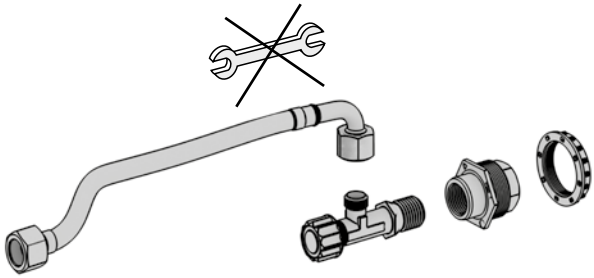

2

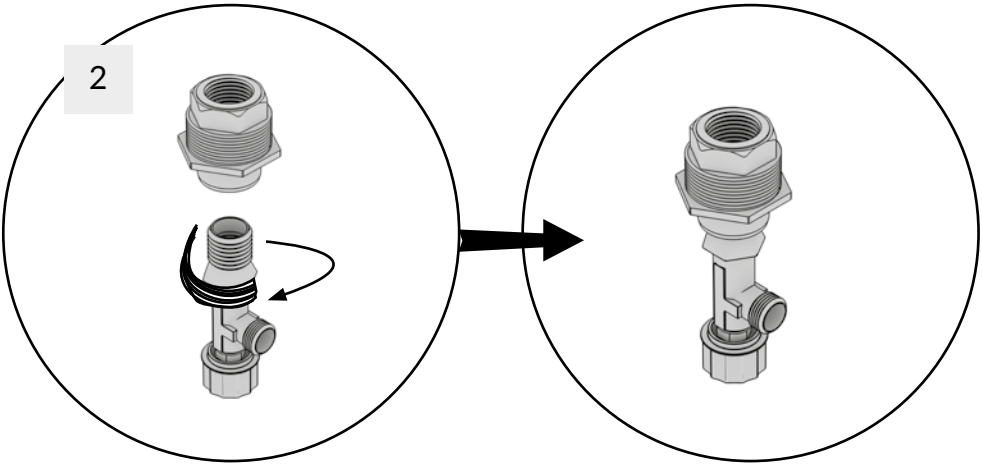

3

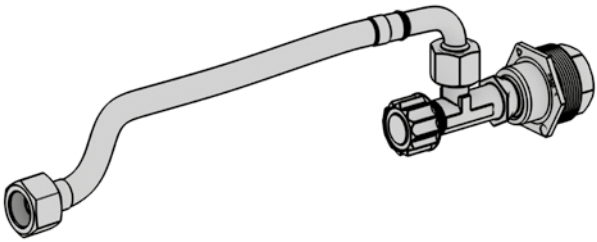

10

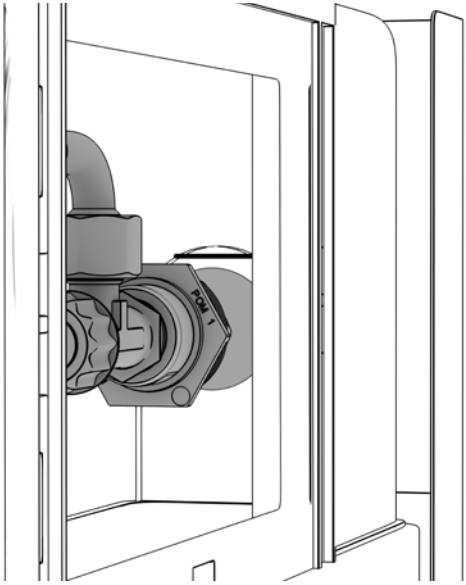

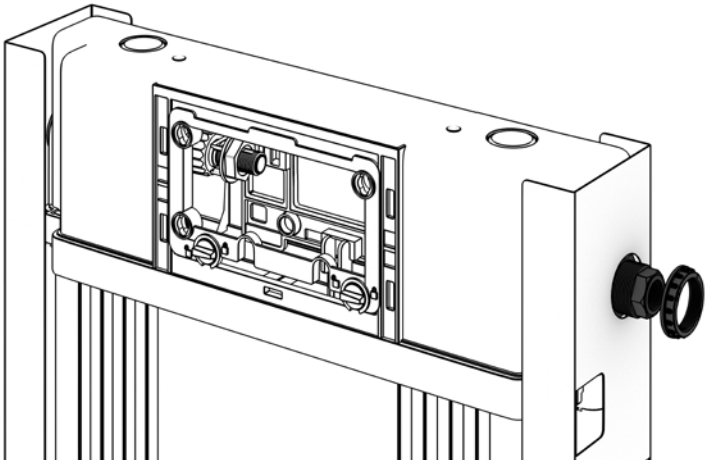

11

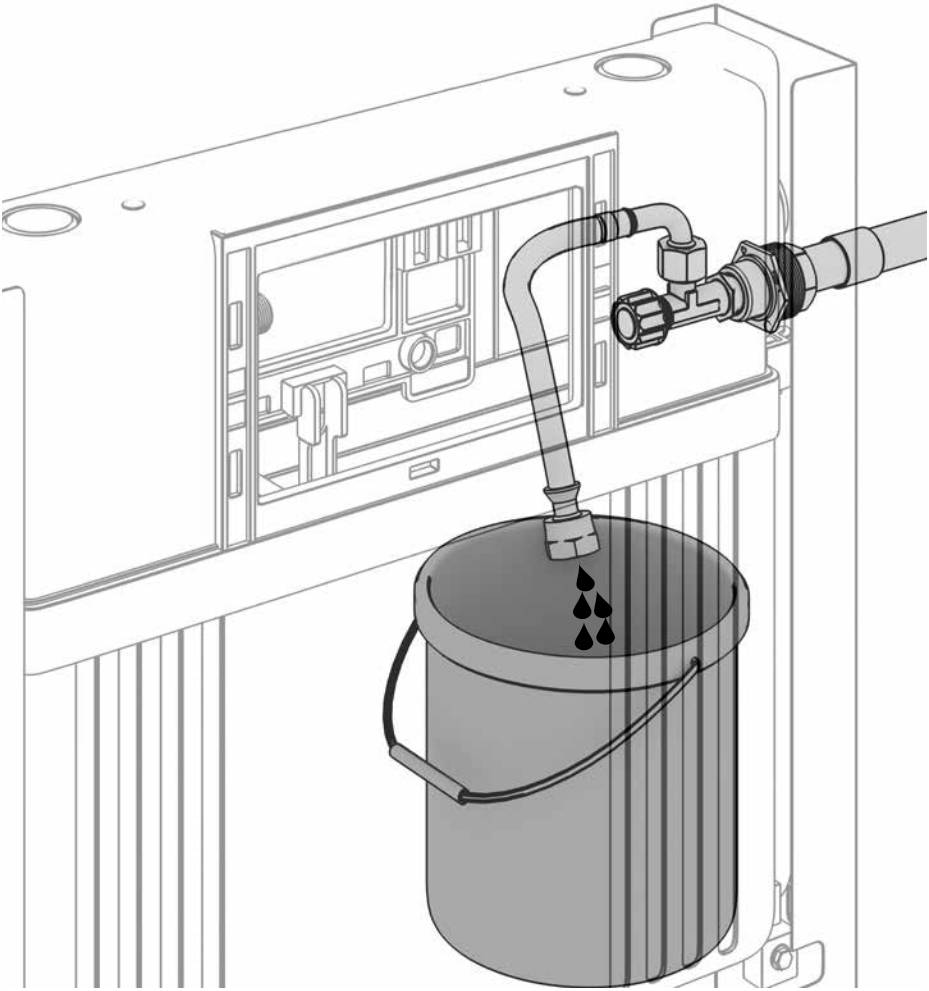

12

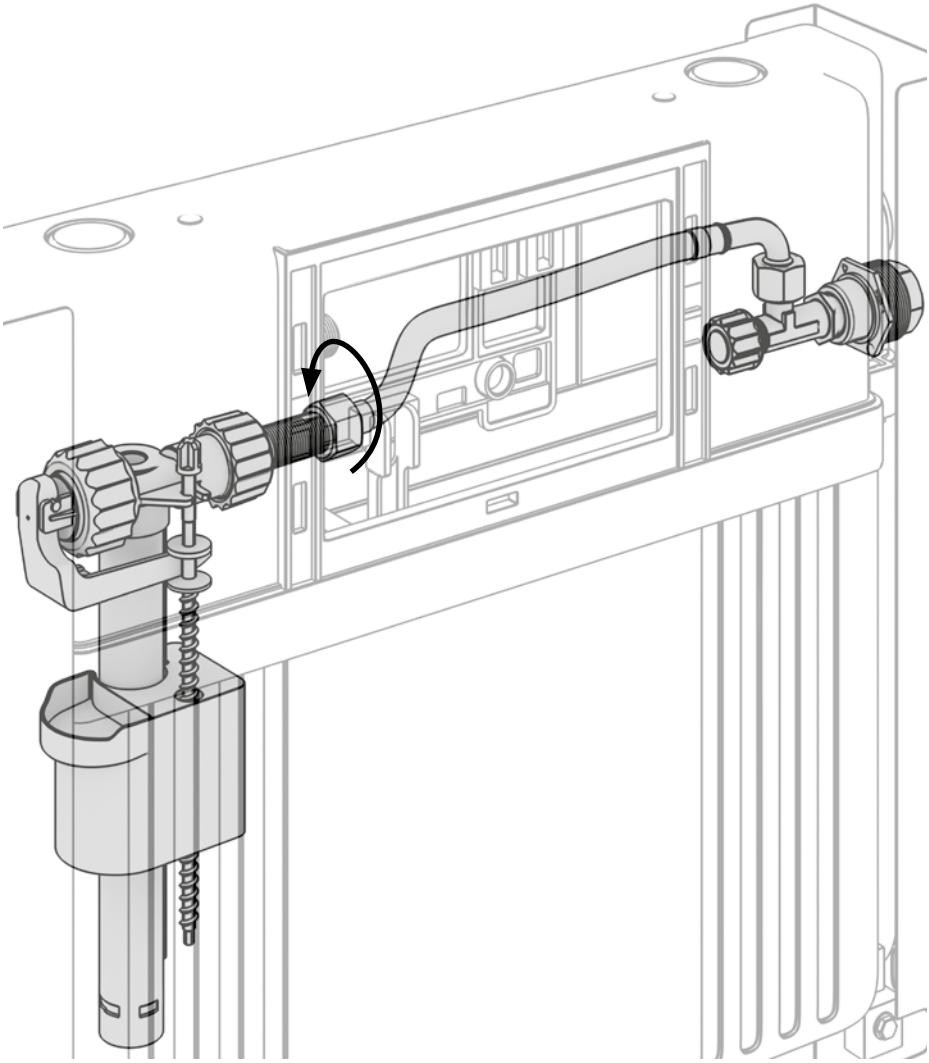

13

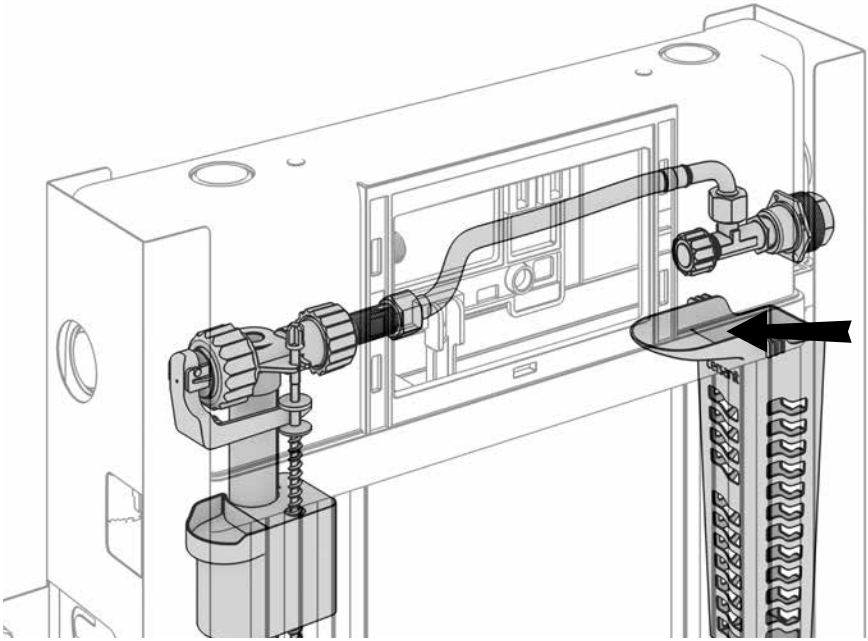

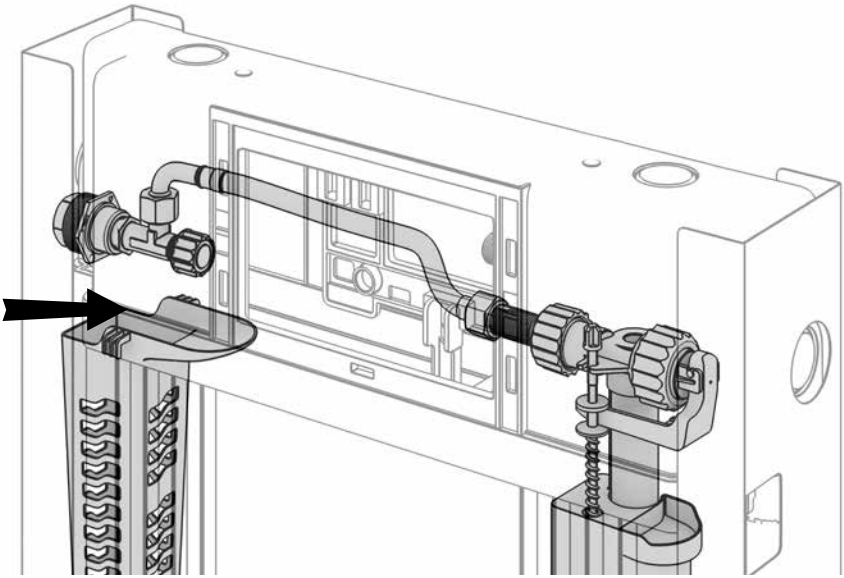

14

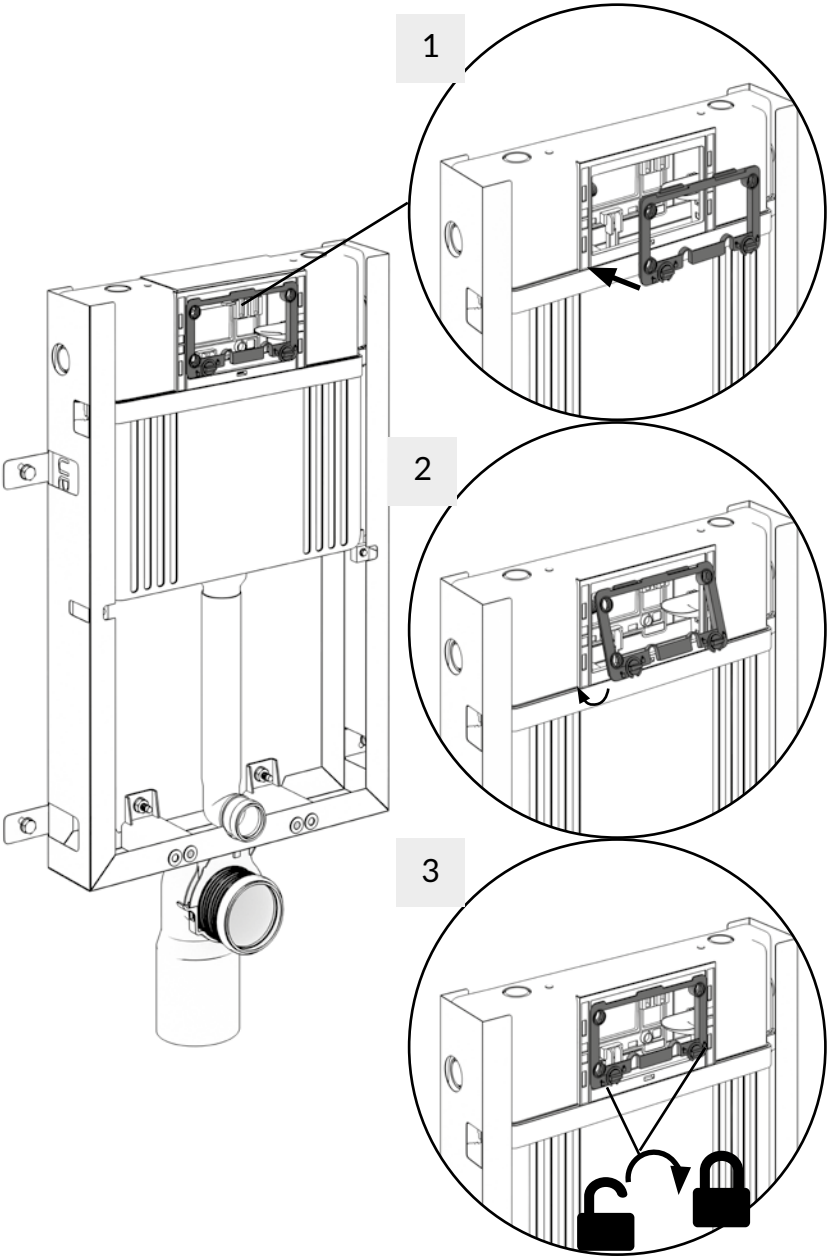

15

16.1

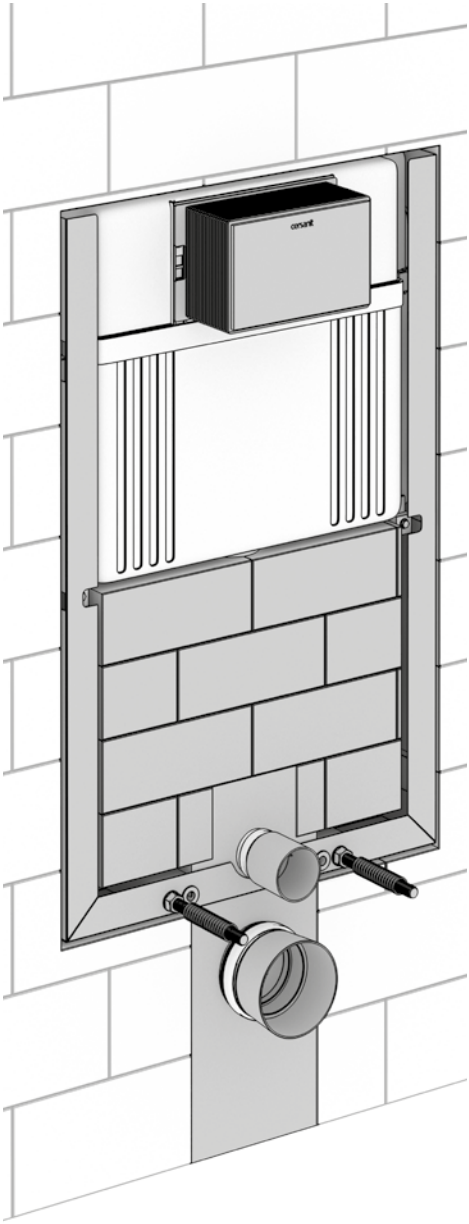

16.2

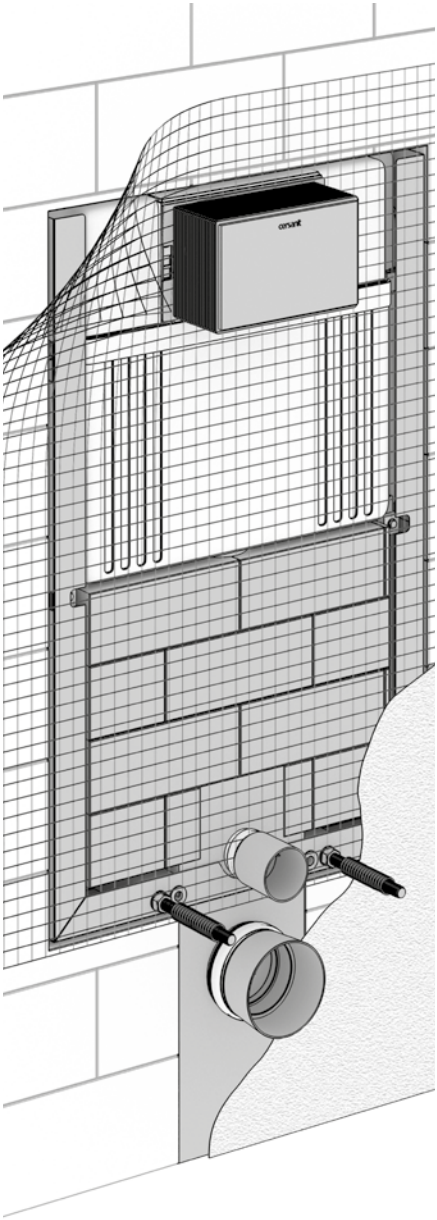

cersanit

17

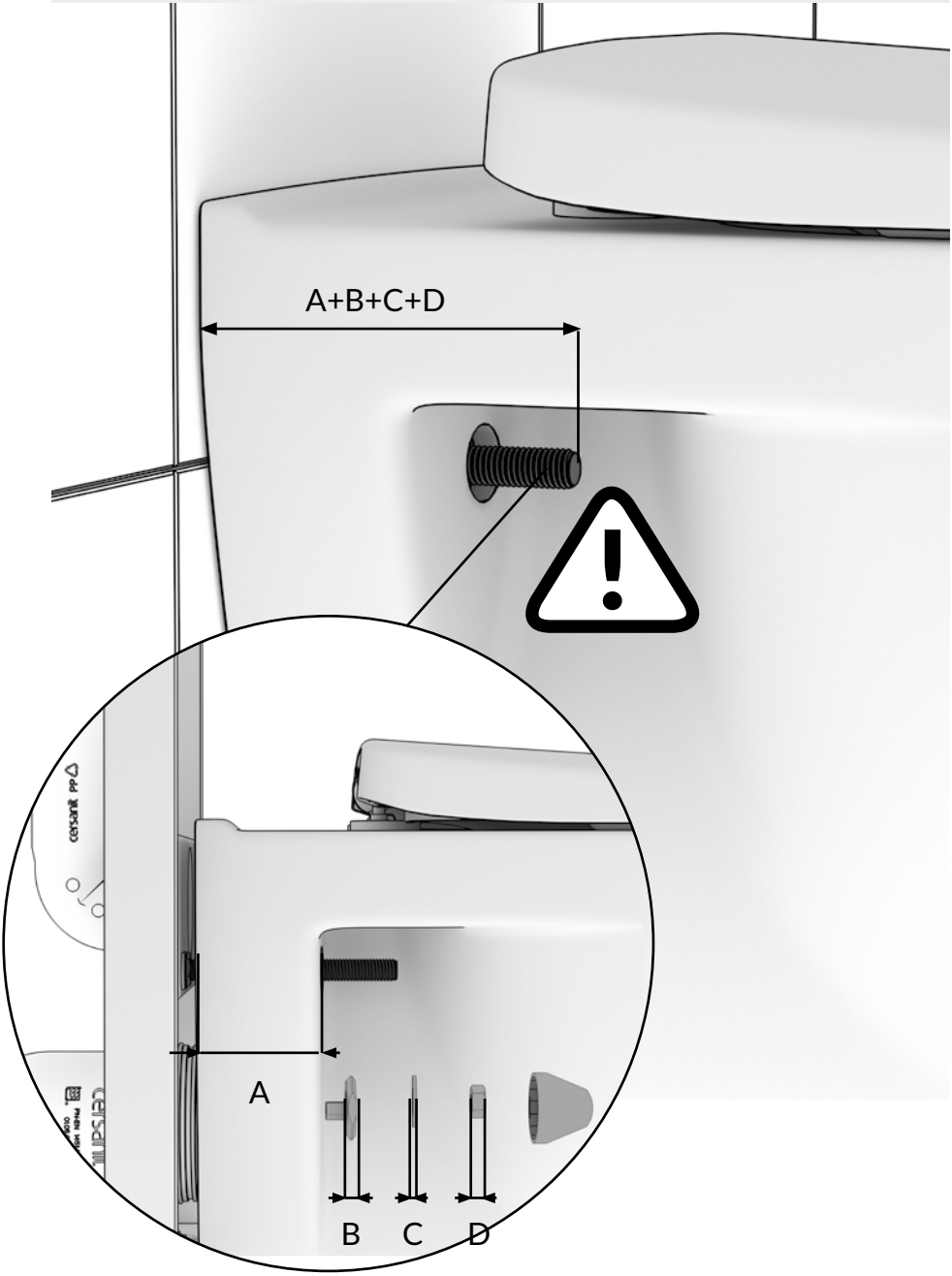

18

1

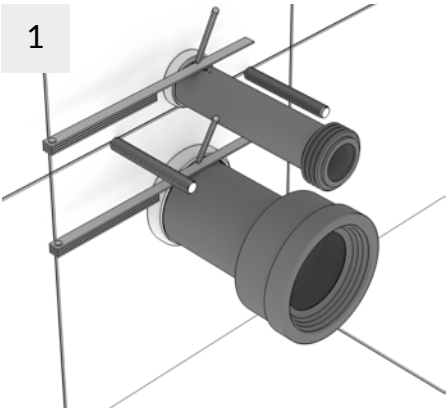

2

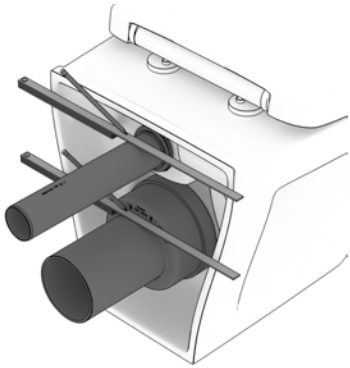

3

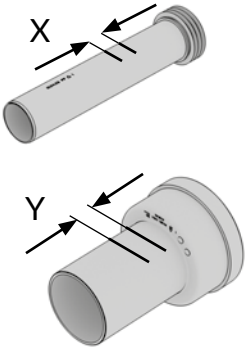

4

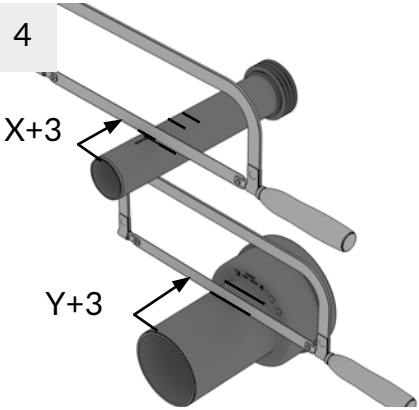

5

6

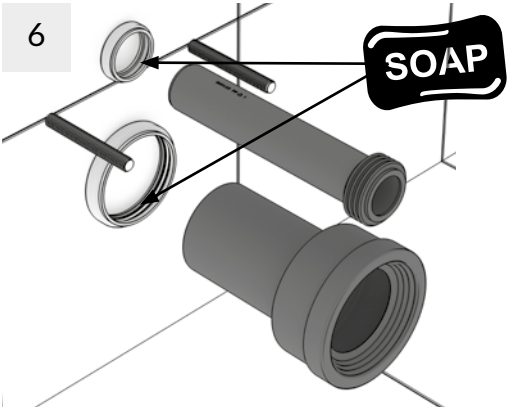

cersanit

19

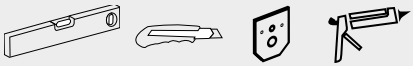

1

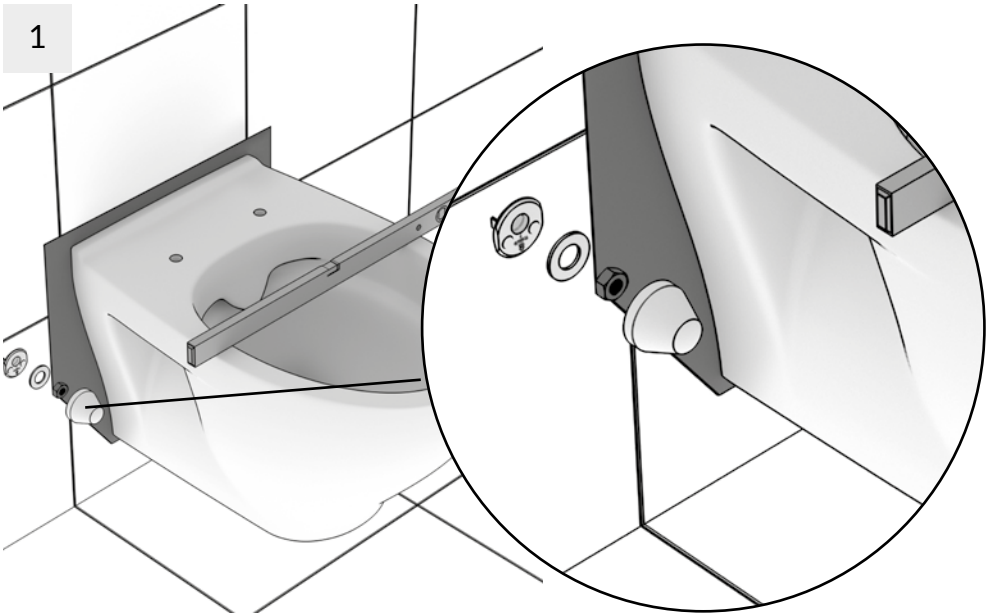

2

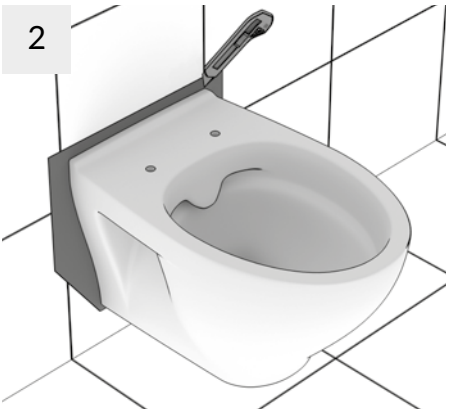

3

1

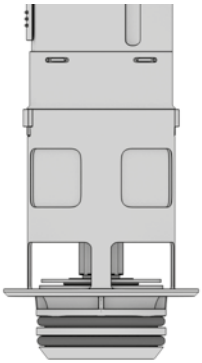

2

3

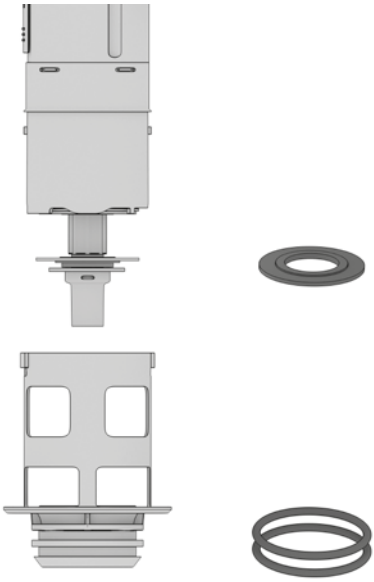

1

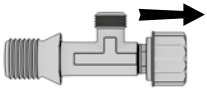

2

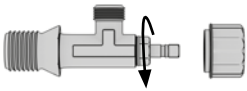

3

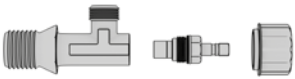

	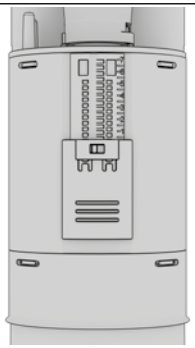	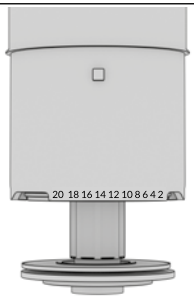	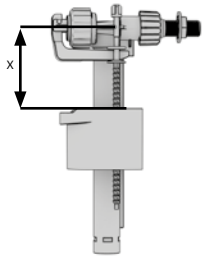
6l 3l	4	0	76mm
CleanOn 5l 3l	3,5	7	80mm
4l 2l	3,5	7	115 mm

AQUA

cersanit

801 01 44 44

www.cersanit.com