cersanit

RYSUNEK TECHNICZNY/*TECHNICAL DRAWING*

WC KOMPAKT KASKADA 206 K010
KASKADA WC COMPACT 206 K010
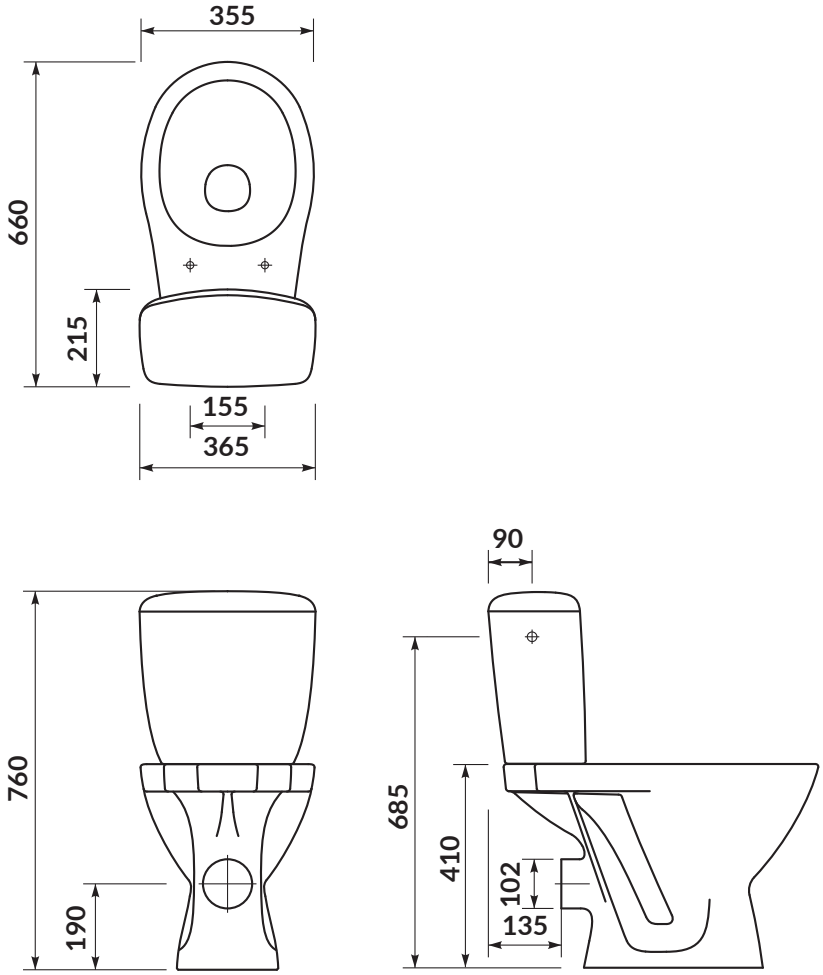
KOD PRODUKTU/ *PRODUCT CODE:*	K100-206