cersanit

RYSUNEK TECHNICZNY/*TECHNICAL DRAWING*

WC KOMPAKT MODUO 649 SBTW CLEANON 010
MODUO WC COMPACT 649 SBTW CLEANON 010
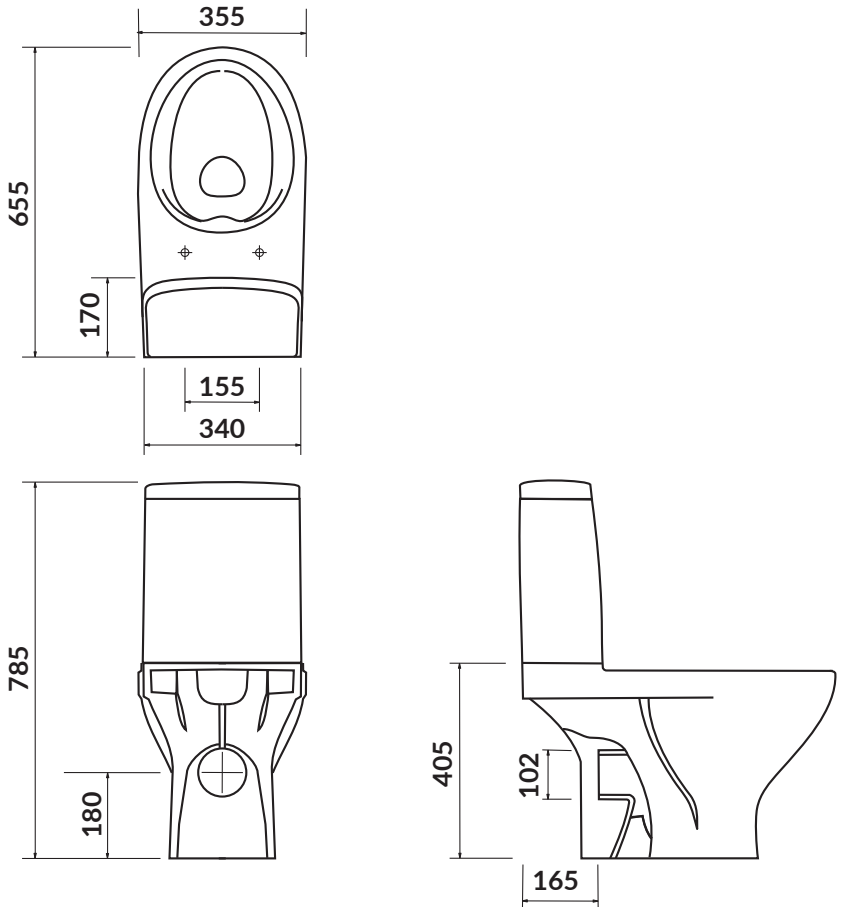
KOD PRODUKTU/ *PRODUCT CODE:*	K116-001