cersanit

RYSUNEK TECHNICZNY/*TECHNICAL DRAWING*

**PRZYCISK INTERA SZKŁO CZARNE**
***INTERA FLUSH BUTTON BLACK GLASS***
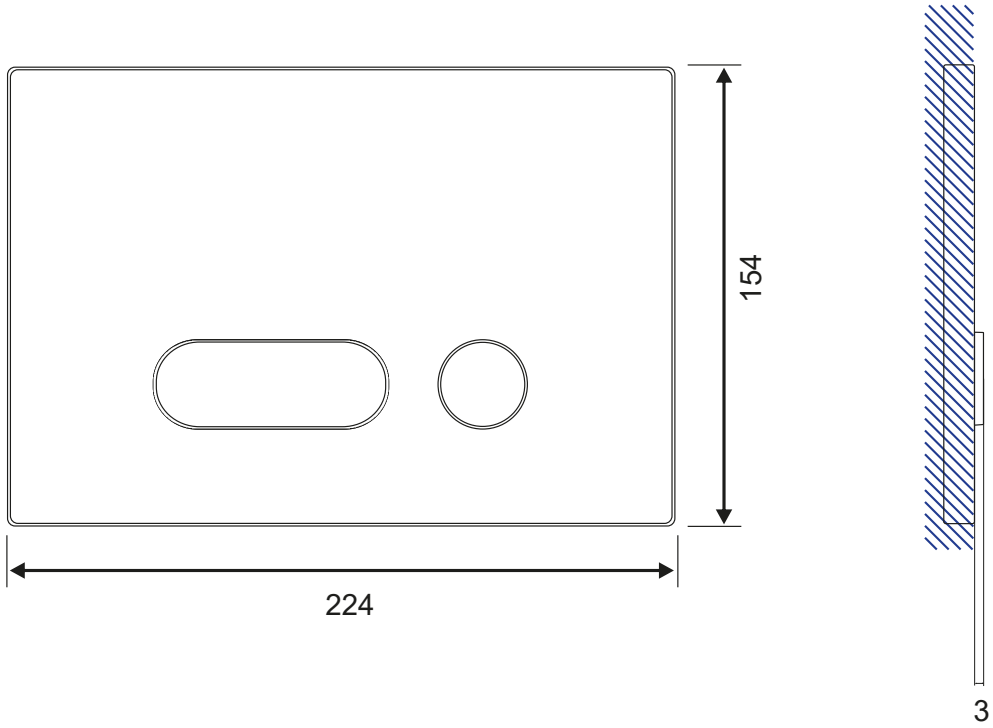
| KOD PRODUKTU/ *PRODUCT CODE:* | S97-023 |
|---|---|