cersanit

RYSUNEK TECHNICZNY/*TECHNICAL DRAWING*

SZAFKA PODUMYWALKOWA OLIVIA 60
OLIVIA 60 WASHBASIN CABINET
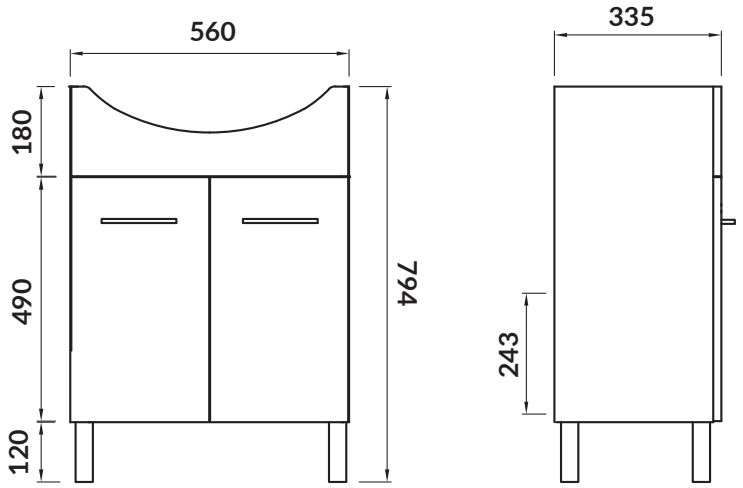
KOD PRODUKTU/ *PRODUCT CODE:*	S543-004-DSM