cersanit

RYSUNEK TECHNICZNY/*TECHNICAL DRAWING*

WANNA PROSTOKĄTNA NAO 160×70
NAO 160×70 BATHTUB RECTANGULAR
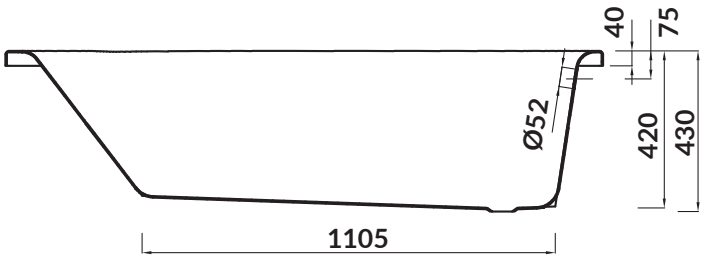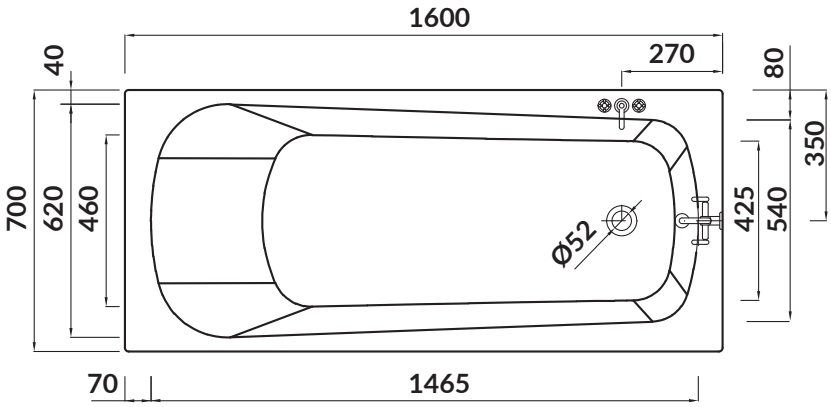
KOD PRODUKTU/ *PRODUCT CODE:*	S301-243