cersanit

RYSUNEK TECHNICZNY/*TECHNICAL DRAWING*

PISUAR PRESIDENT P101
PRESIDENT P101 URINAL
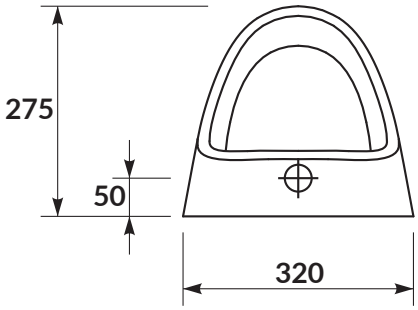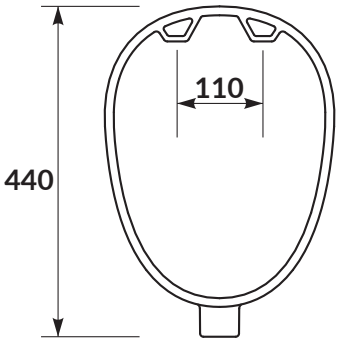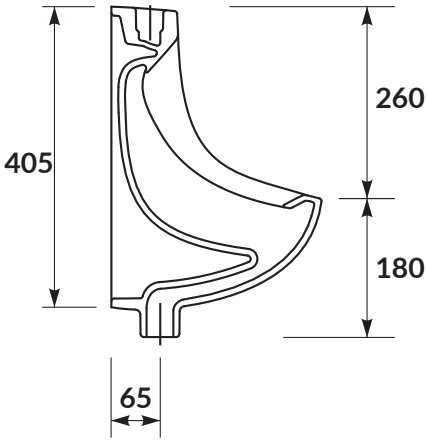
KOD PRODUKTU/ *PRODUCT CODE:*	K08-013