cersanit

RYSUNEK TECHNICZNY/*TECHNICAL DRAWING*

DESKA TOALETOWA LARGA SLIM WRAP SQUARE
LARGA SQUARE SLIM WRAP TOILET SEAT
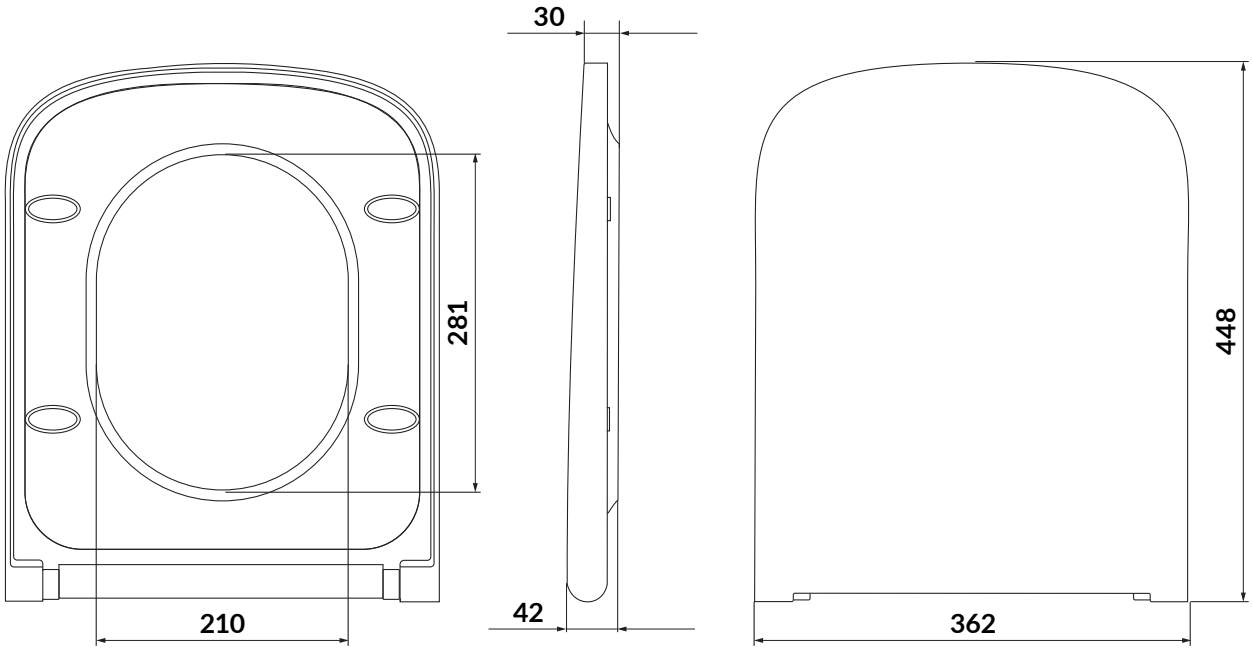
KOD PRODUKTU/ *PRODUCT CODE:*	**K98-0231**