cersanit

RYSUNEK TECHNICZNY/*TECHNICAL DRAWING*

PRZYCISK PRESTO CZARNY MATOWY /
PRESTO FLUSH BUTTON BLACK MATT

KOD PRODUKTU/ *PRODUCT CODE:*	S97-418

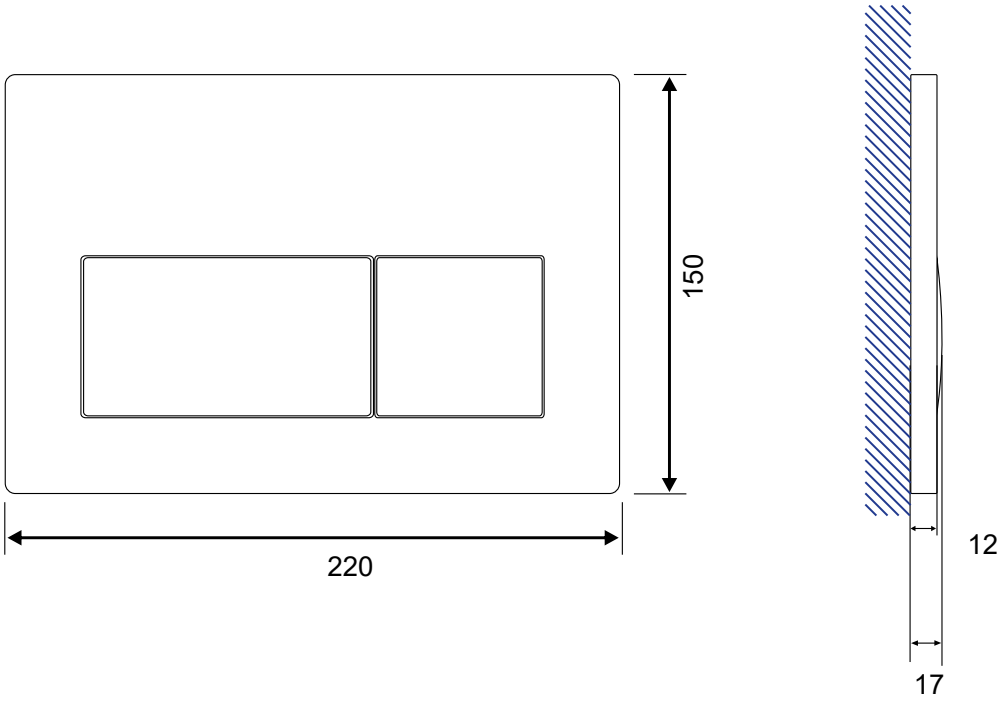

cersanit

RYSUNEK TECHNICZNY/*TECHNICAL DRAWING*

STELAŻ PODTYNKOWY AQUA 22 MECH QF
AQUA 22 MECH QF CONCEALED CISTERN FRAME
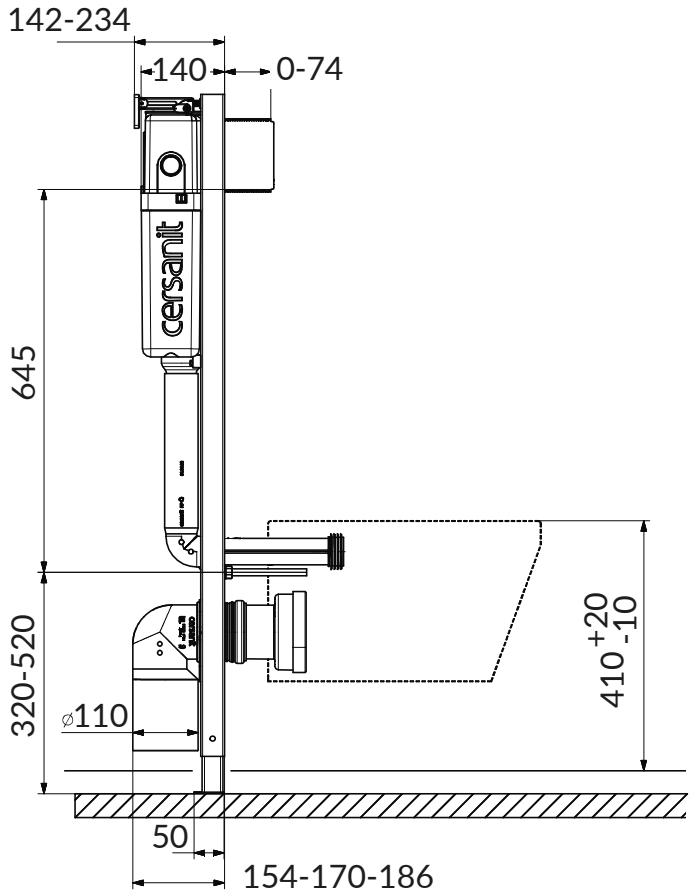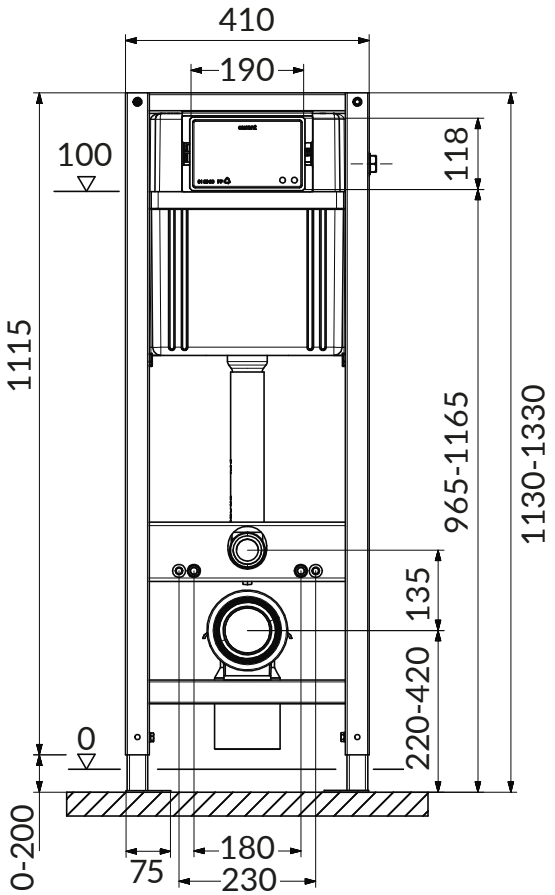
KOD PRODUKTU/ *PRODUCT CODE:*	S97-048