cersanit

RYSUNEK TECHNICZNY/*TECHNICAL DRAWING*

PRZYCISK PRESTO CZARNY MATOWY /
PRESTO FLUSH BUTTON BLACK MATT

KOD PRODUKTU/ *PRODUCT CODE:*	S97-418

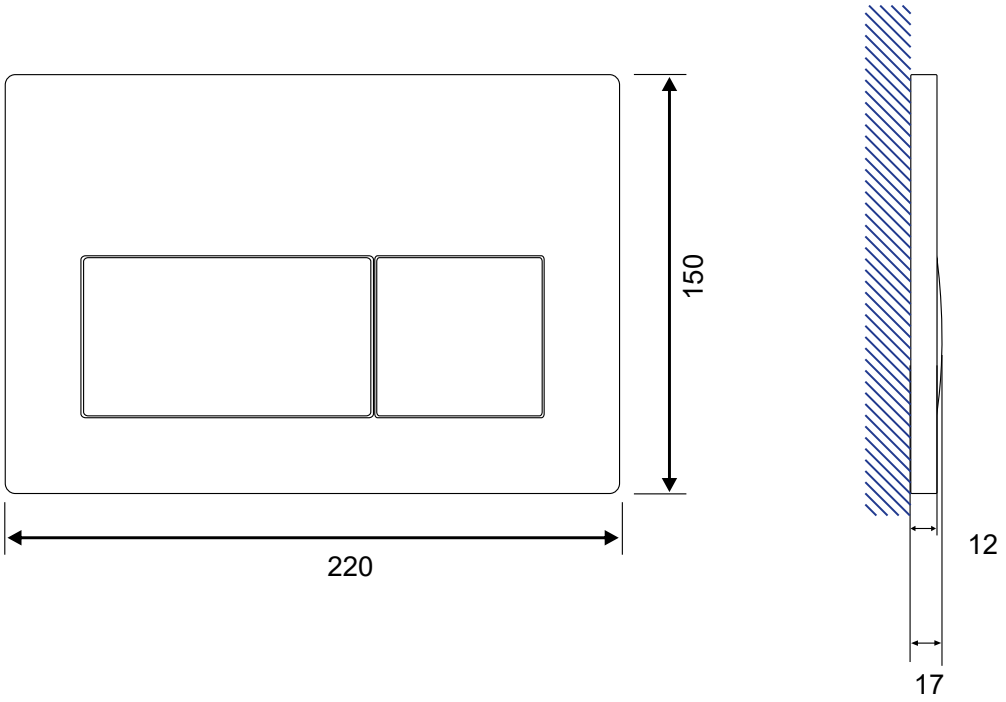

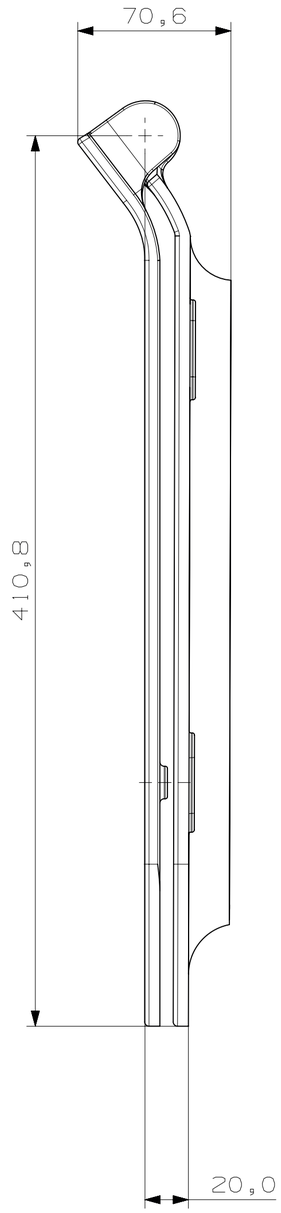
70,6
410,8
20,0

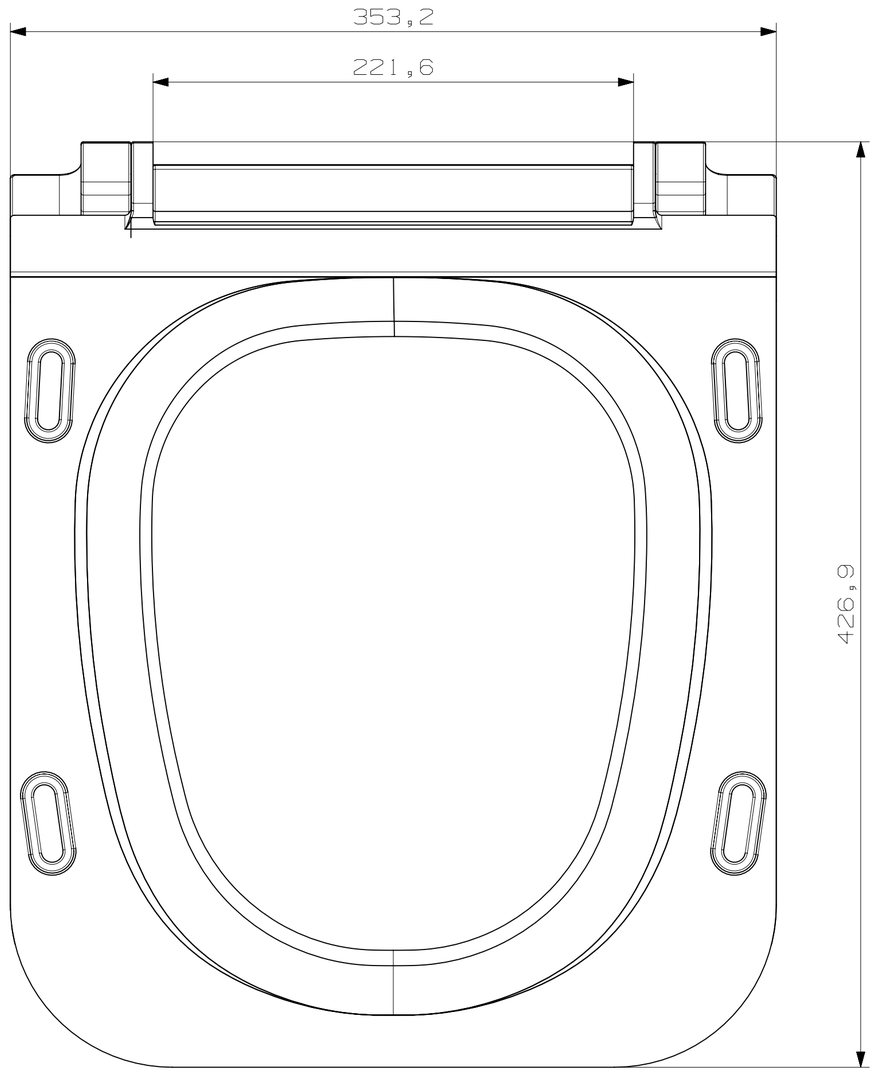
353,2
221,6
426,9

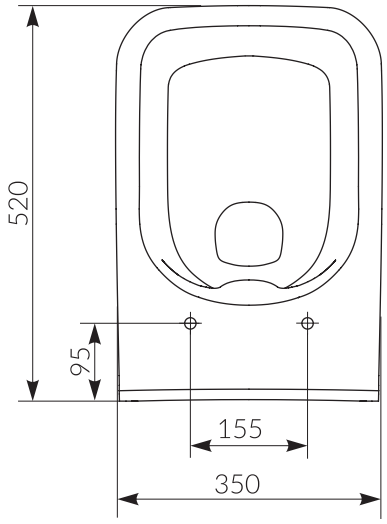
520
95
155
350

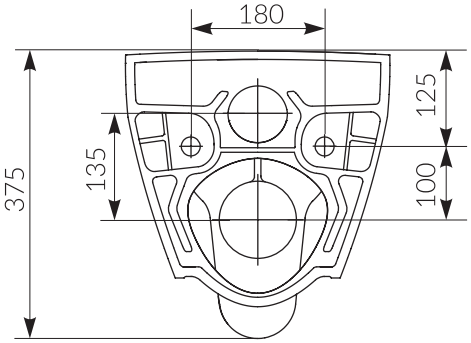
180
375
135
125
100

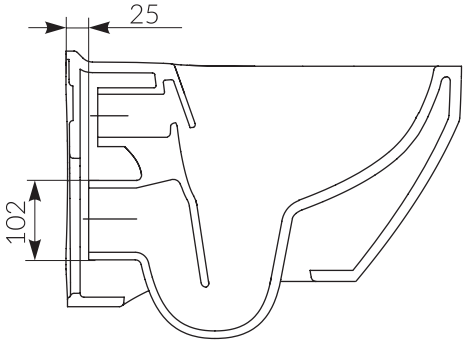
25
102

cersanit

RYSUNEK TECHNICZNY/*TECHNICAL DRAWING*

STELAŻ PODTYNKOWY AQUA 22 MECH
AQUA 22 MECH CONCEALED CISTERN FRAME
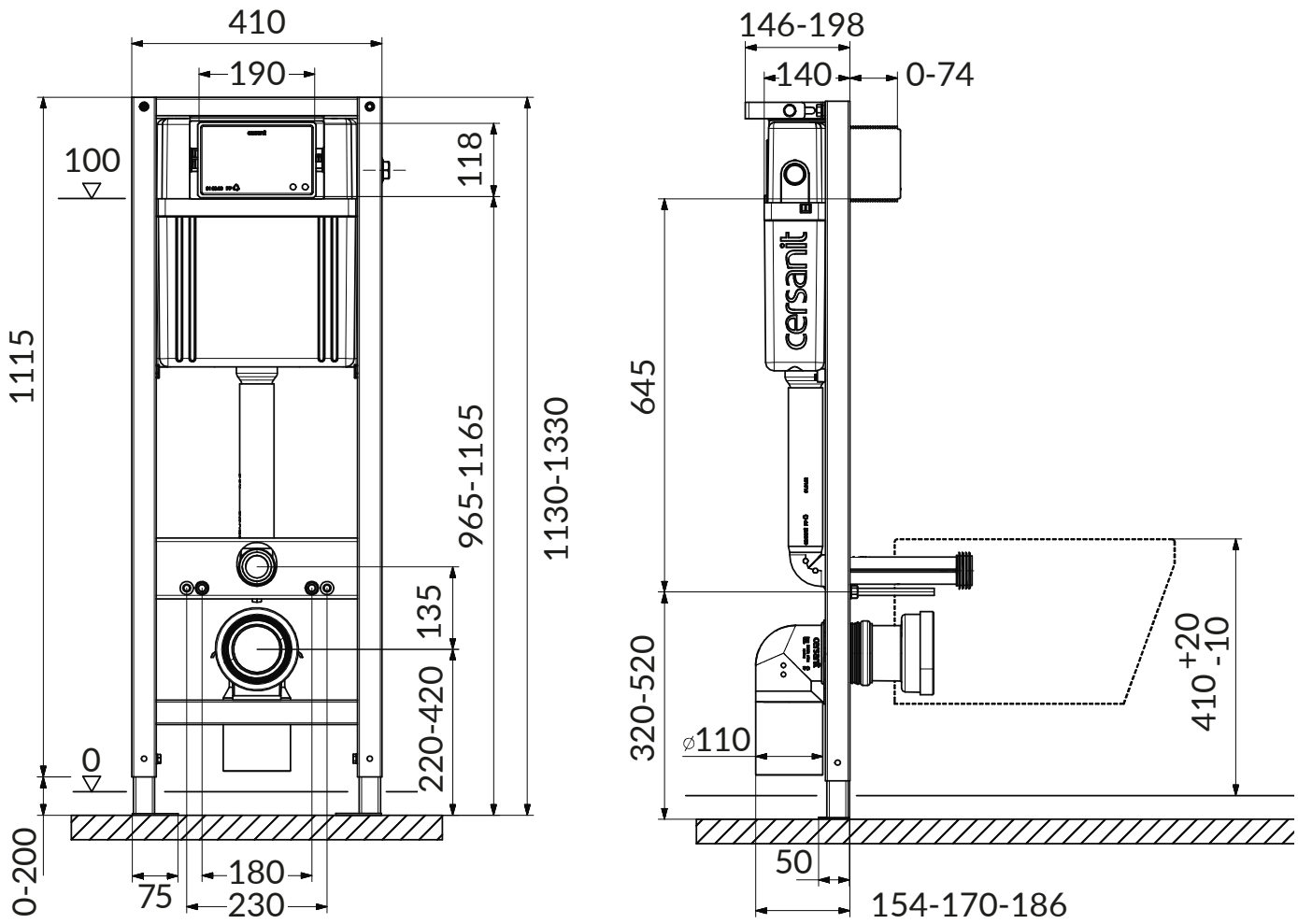
KOD PRODUKTU/ *PRODUCT CODE:*	S97-046