cersanit

RYSUNEK TECHNICZNY/*TECHNICAL DRAWING*

STELAŻ PODTYNKOWY AQUA 22 MECH
AQUA 22 MECH CONCEALED CISTERN FRAME

KOD PRODUKTU/ *PRODUCT CODE:*	S97-046

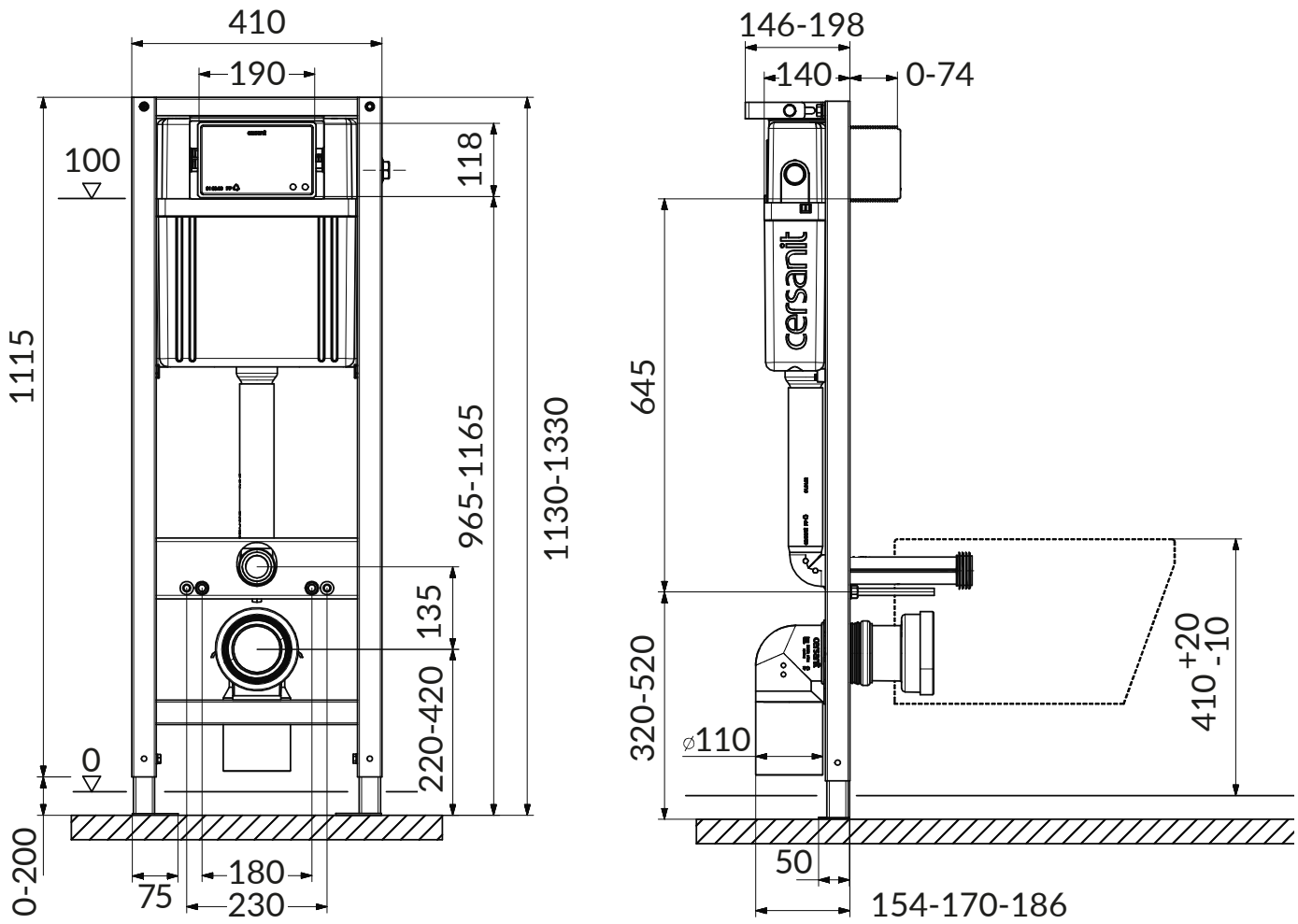

cersanit

RYSUNEK TECHNICZNY/*TECHNICAL DRAWING*

PRZYCISK PRESTO CZARNY MATOWY /
PRESTO FLUSH BUTTON BLACK MATT

KOD PRODUKTU/ *PRODUCT CODE:*	S97-418

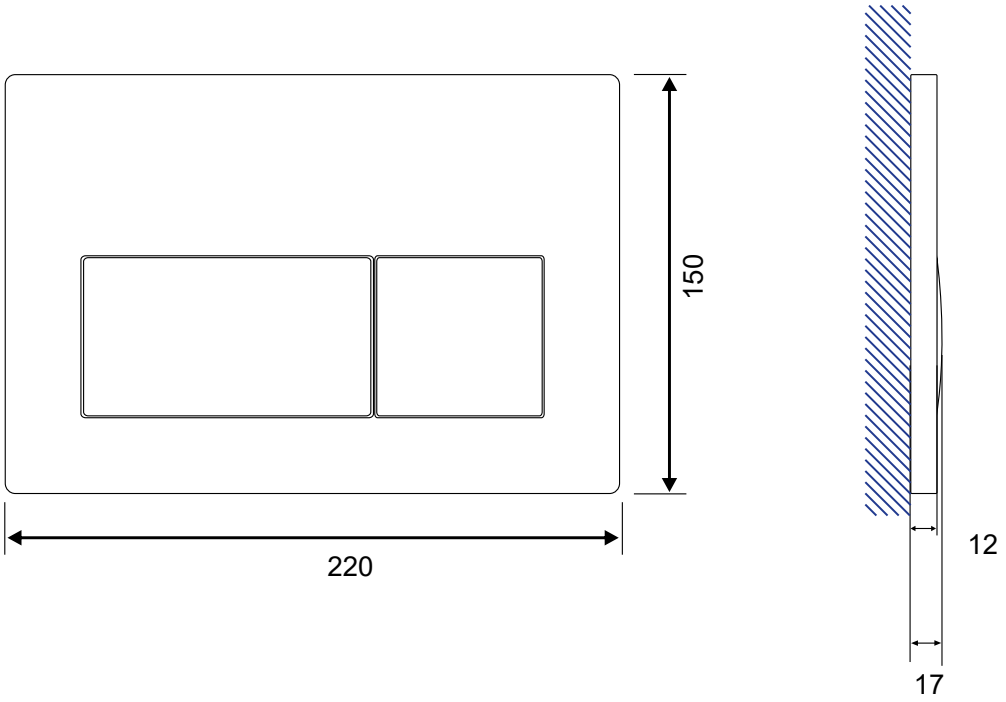

Miska zawieszana CITY OVAL Cleanon

Asortyment :	**Miska zawieszana City Oval Cleanon**
Wymiar :	505 x 360 x 370 [mm]
Waga :	23,3 [kg]
Norma :	PN EN 33

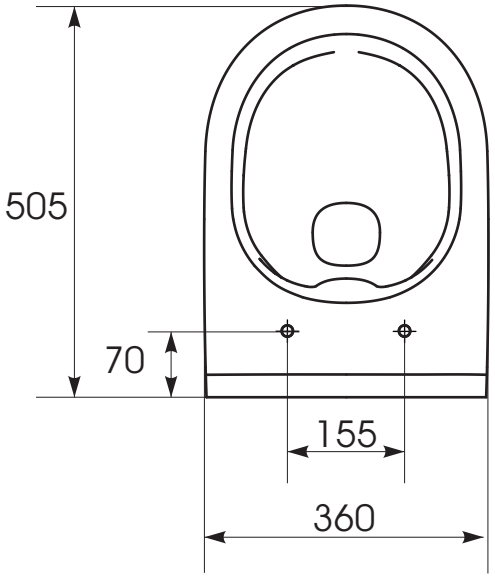

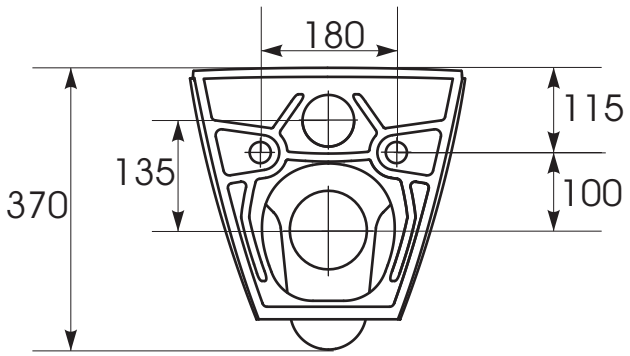

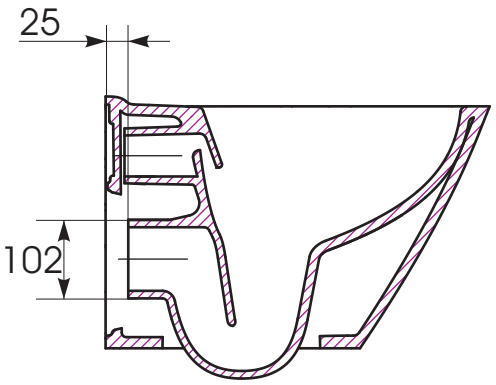

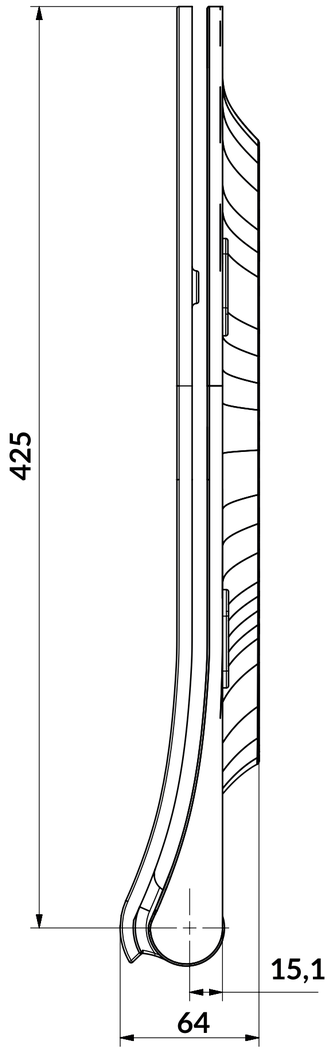
425
15,1
64

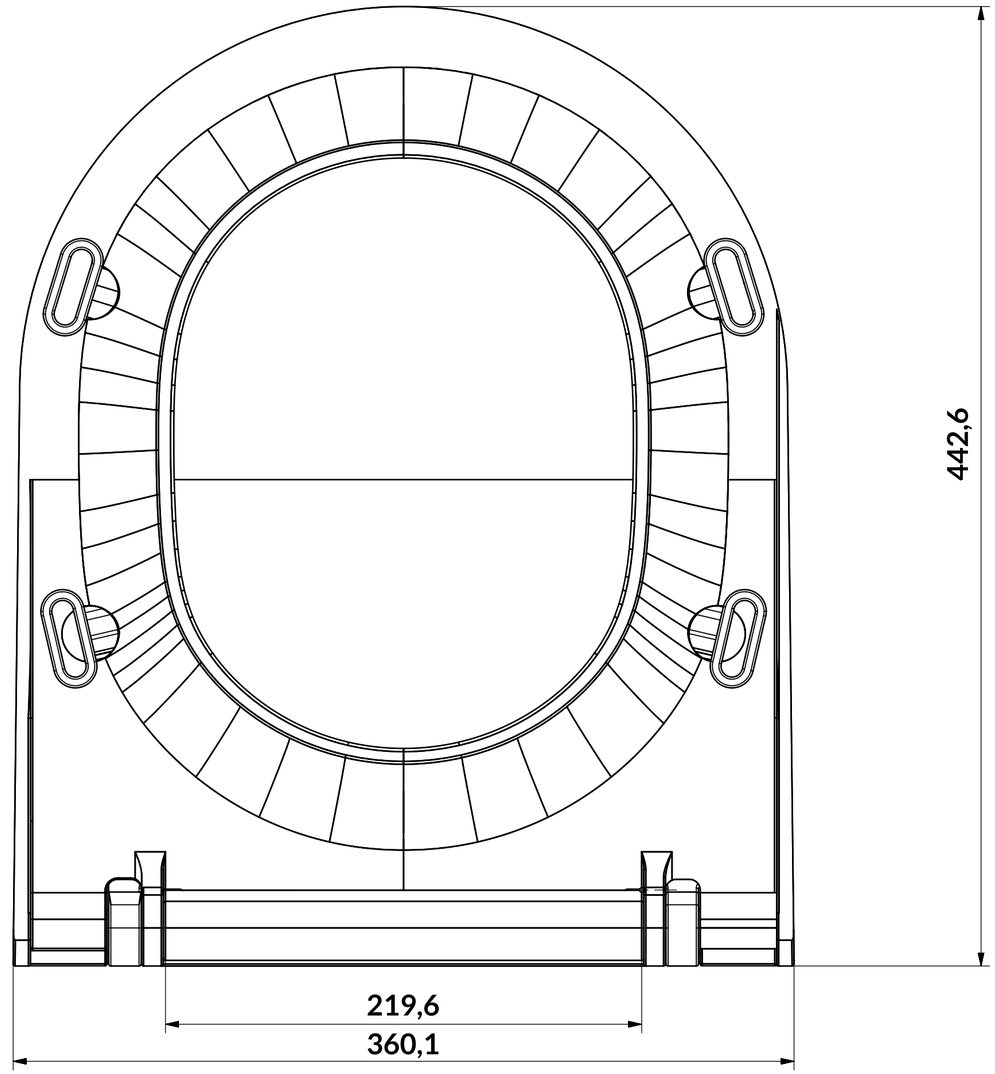
442,6
219,6
360,1