cersanit

RYSUNEK TECHNICZNY/*TECHNICAL DRAWING*

PRZYCISK PRESTO CZARNY MATOWY /
PRESTO FLUSH BUTTON BLACK MATT

KOD PRODUKTU/ *PRODUCT CODE:*	S97-418

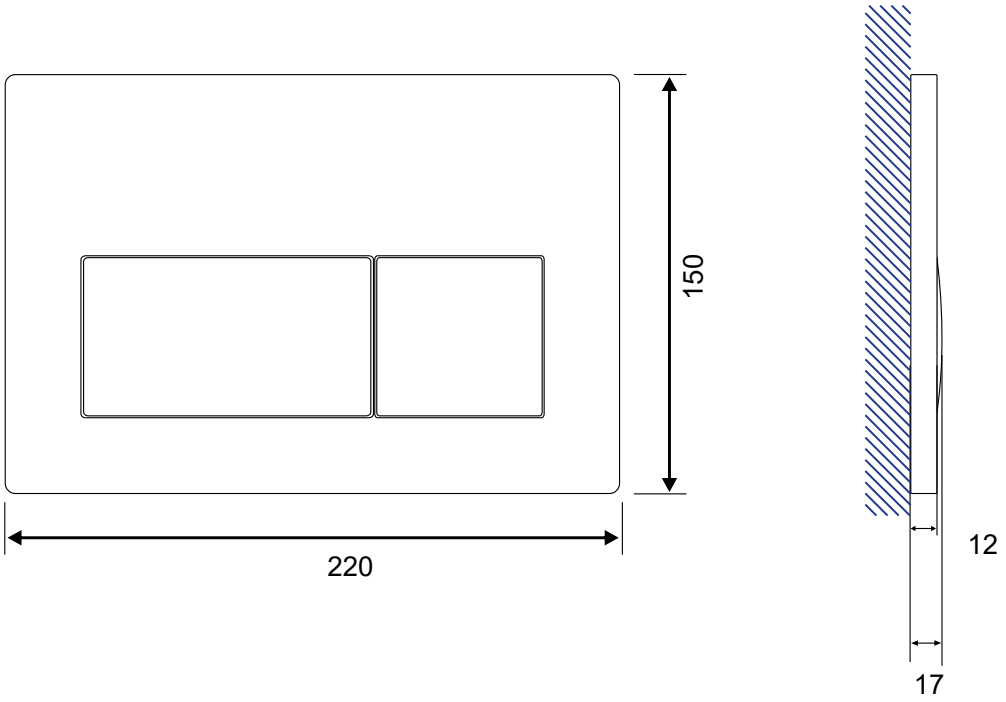

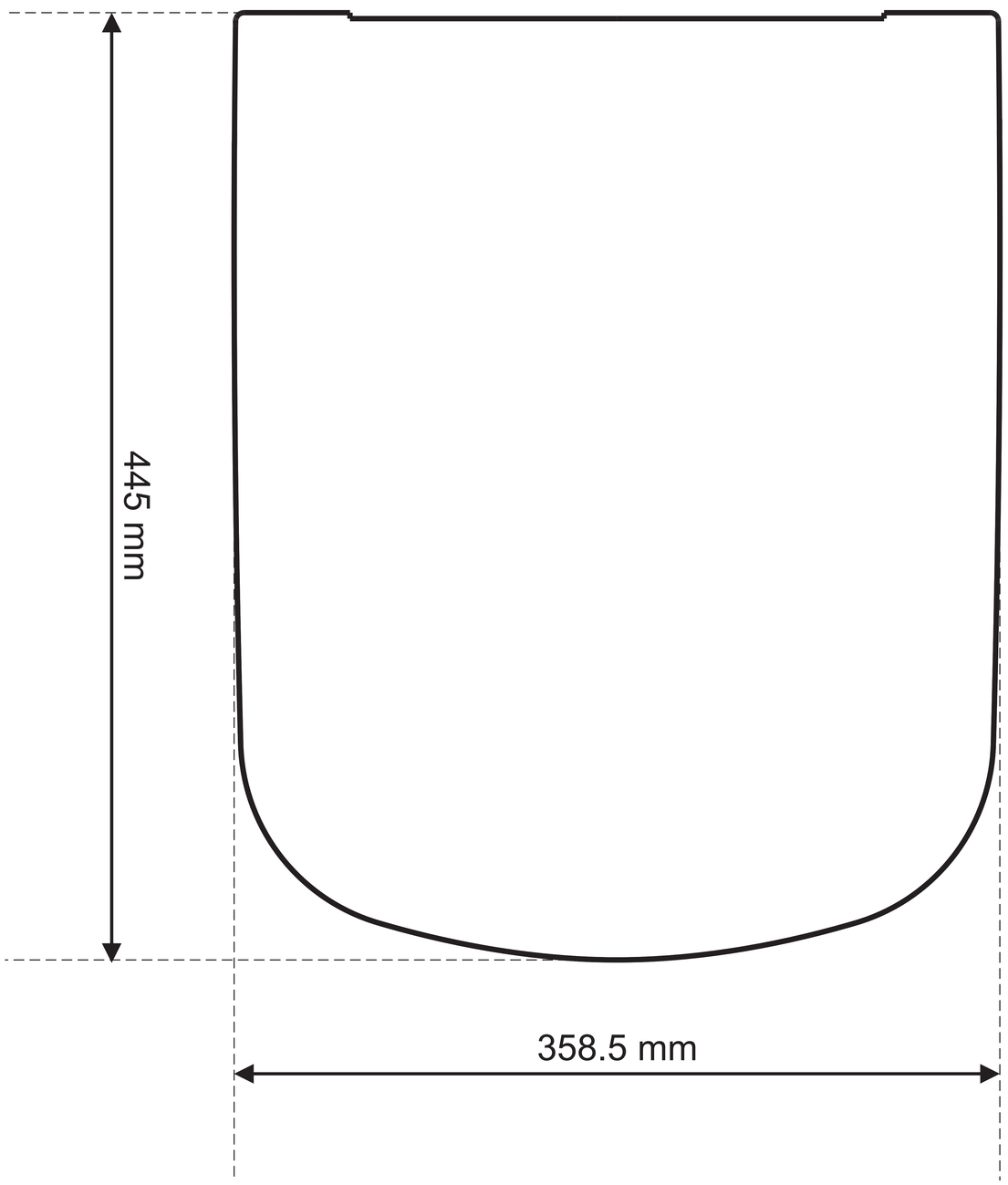
445 mm
358.5 mm

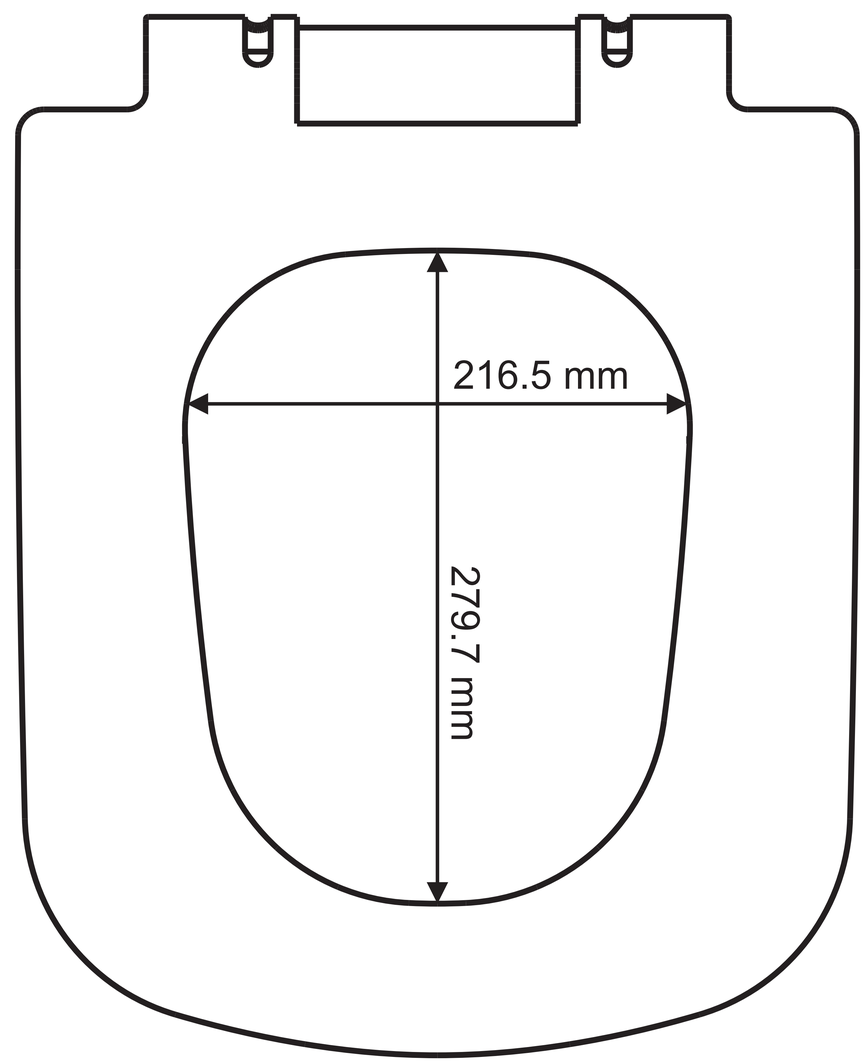
216.5 mm
279.7 mm

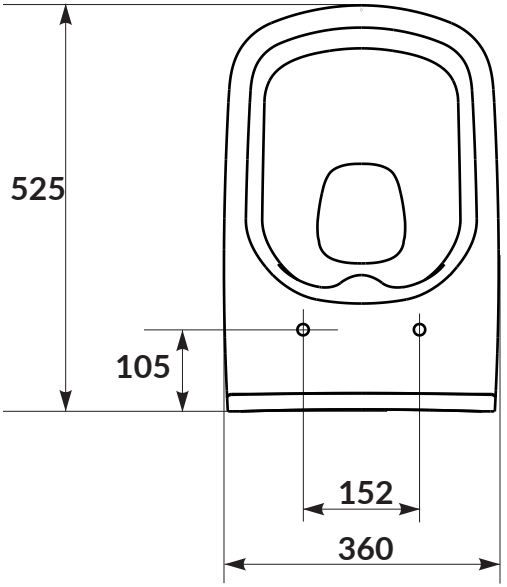
525
105
152
360

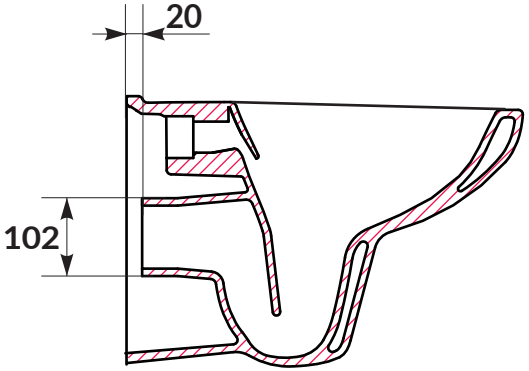
20
102

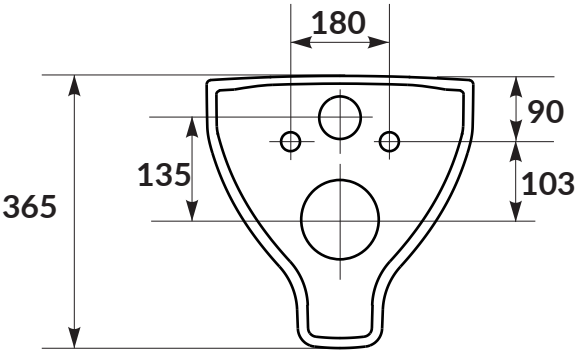
180
90
135
103
365

cersanit

RYSUNEK TECHNICZNY/*TECHNICAL DRAWING*

STELAŻ PODTYNKOWY AQUA 22 MECH
AQUA 22 MECH CONCEALED CISTERN FRAME
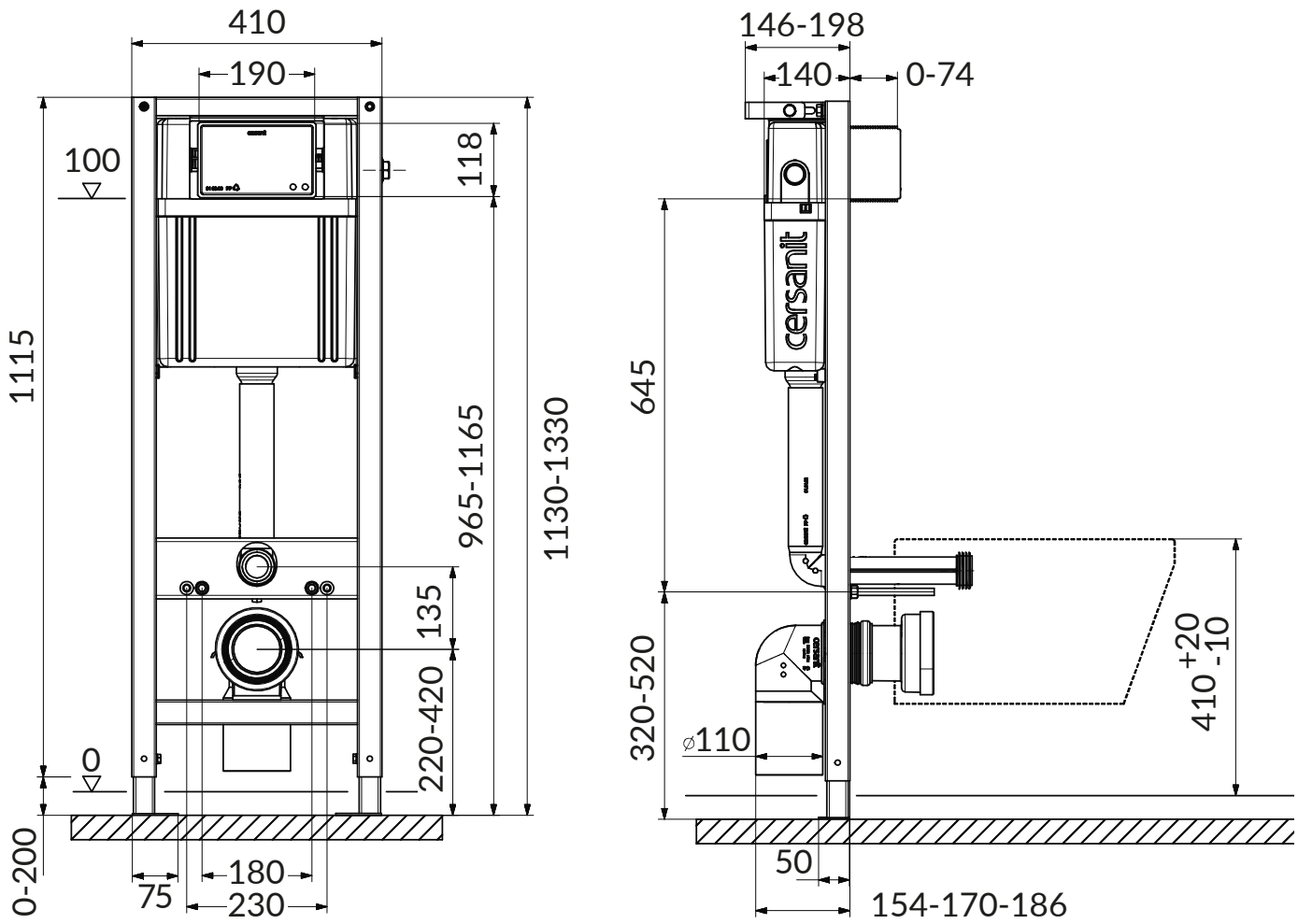
KOD PRODUKTU/ *PRODUCT CODE:*	S97-046