cersanit

RYSUNEK TECHNICZNY/*TECHNICAL DRAWING*

PRZYCISK PRESTO CZARNY MATOWY /
PRESTO FLUSH BUTTON BLACK MATT

KOD PRODUKTU/ *PRODUCT CODE:*	S97-418

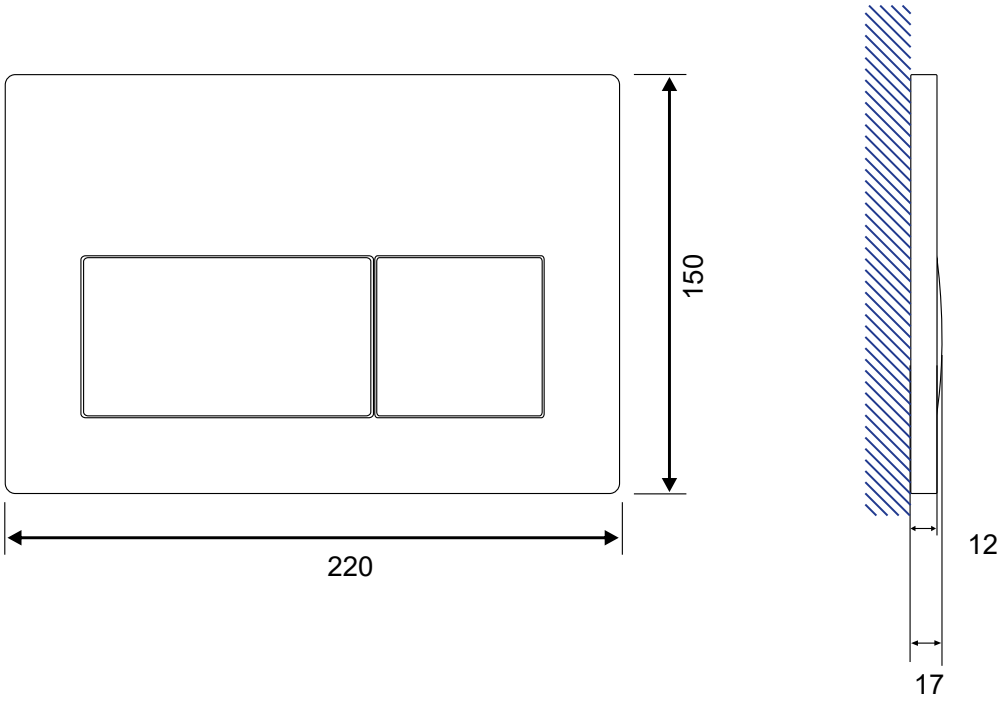

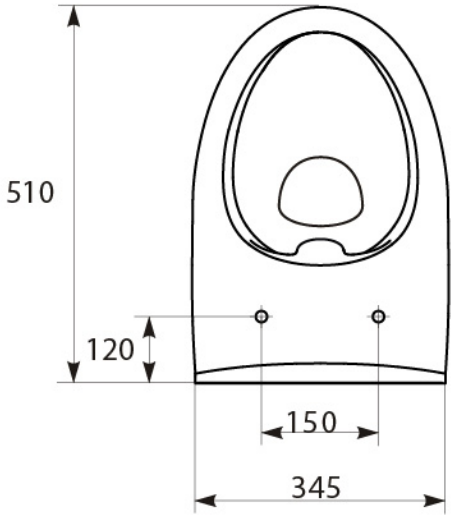
510
120
150
345

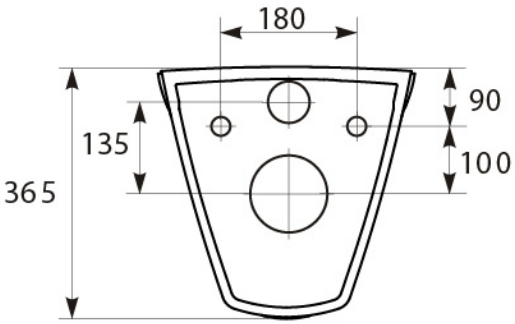
180
90
135
100
365

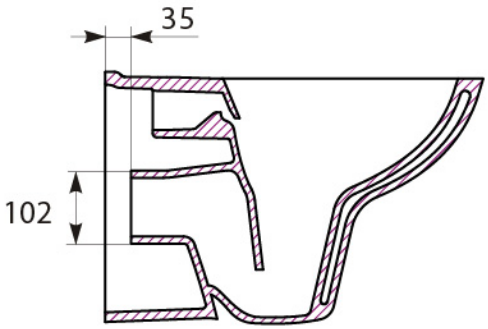
35
102

cersanit

RYSUNEK TECHNICZNY/*TECHNICAL DRAWING*

STELAŻ PODTYNKOWY AQUA 22 MECH
AQUA 22 MECH CONCEALED CISTERN FRAME
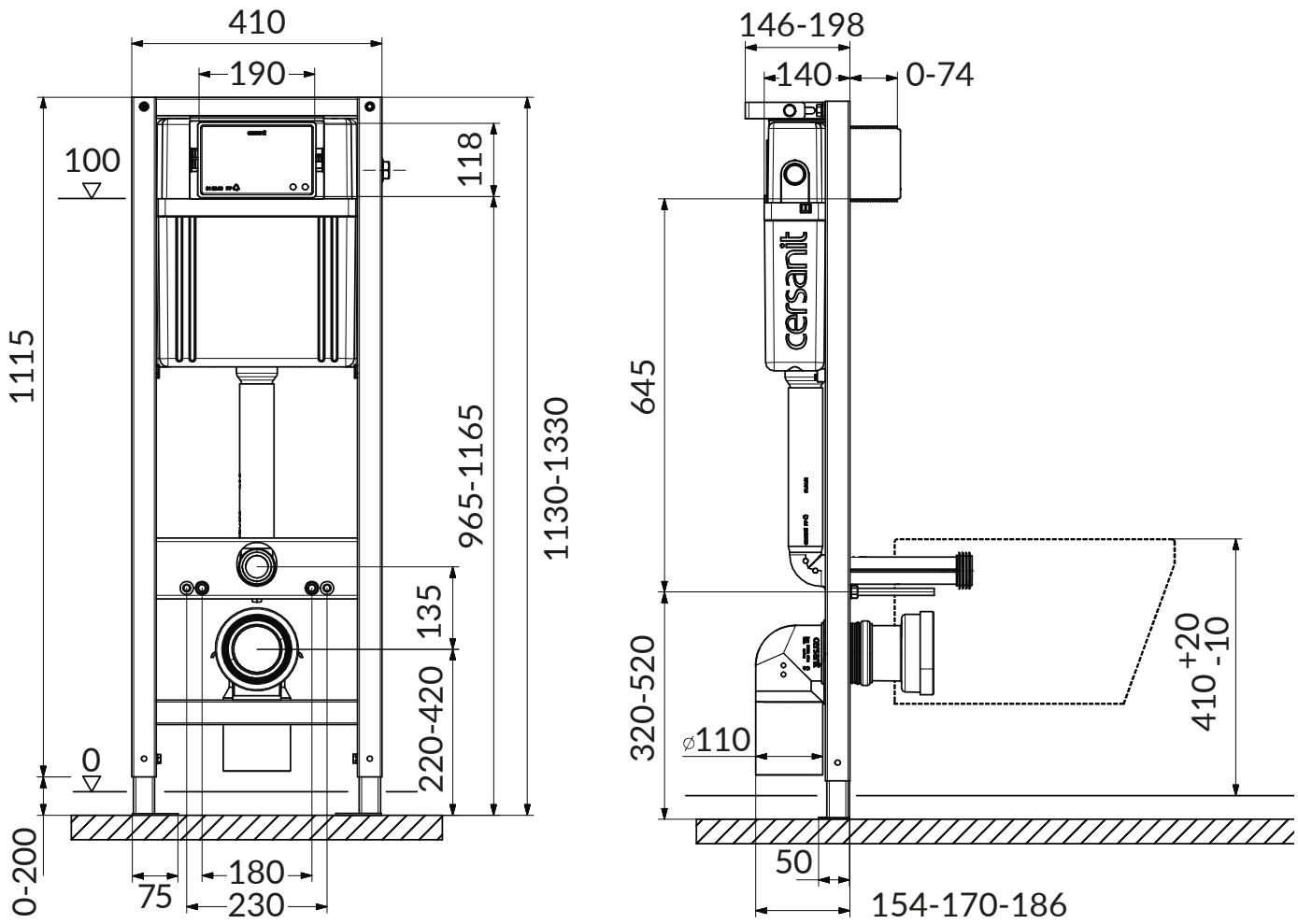
KOD PRODUKTU/ *PRODUCT CODE:*	S97-046