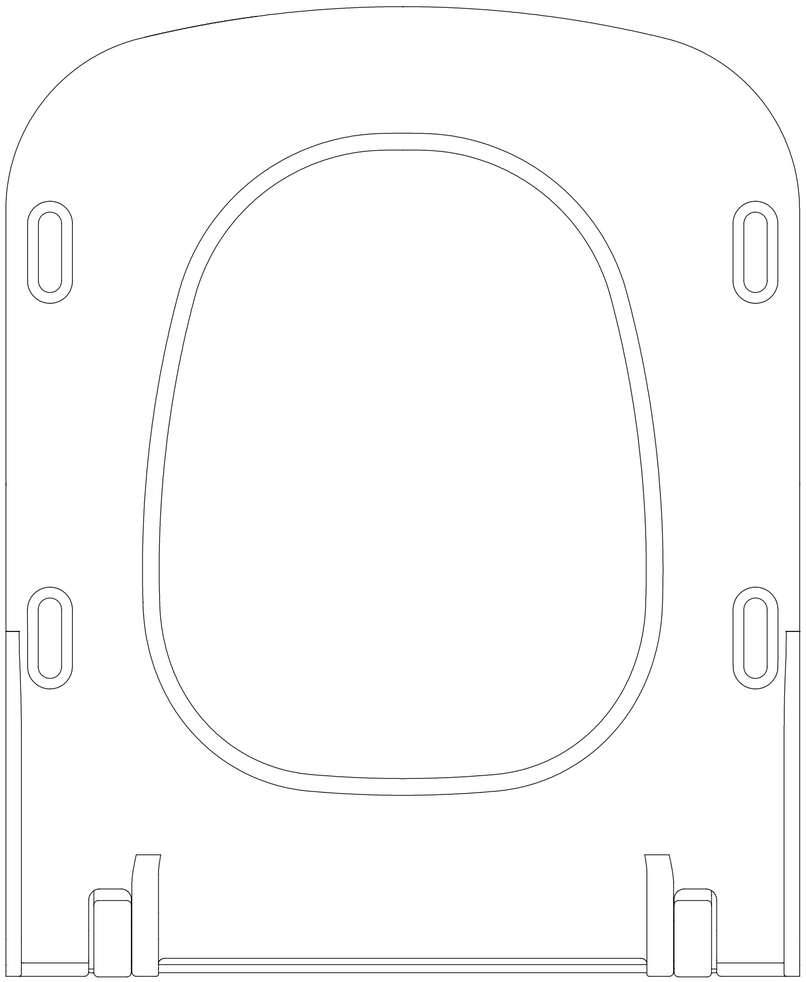

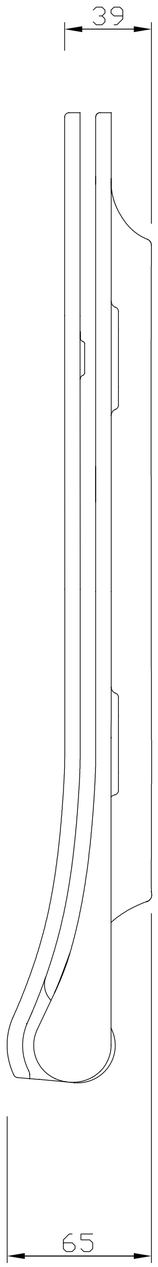

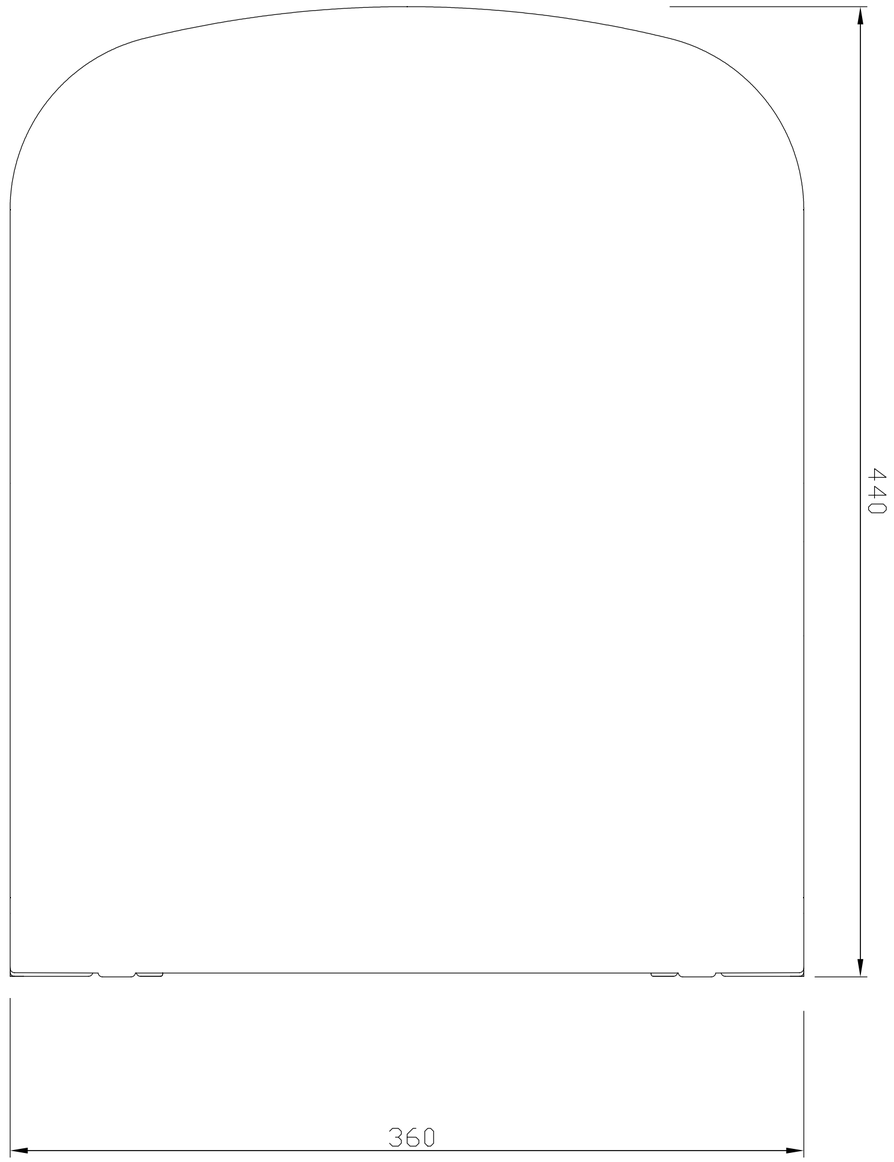

RYSUNEKI ORAZ WSZYSTKIE INFORMACJE TECHNICZNE ZAWARTE NA RYSUNKACH SĄ WŁASNOŚCIĄ CERSANIT S.A.
KOPIOWANIE W CZĘŚCI BĄDŹ W CAŁOŚCI BEZ PISEMNEJ ZGODY CERSANIT S.A. JEST ZABRONIONE.

THE INFORMATION CONTAINED IN THIS DRAWINGS IS THE SOLE PROPERTY OF CERSANIT S.A.
ANY REPRODUCTION IN PART OR AS A WHOLE WITHOUT THE WRITTEN PERMISSION OF CERSANIT S.A. IS PROHIBITED.

Data	30.01.2020	Nr rysunku / Nazwa opisowa		Rewizja
Opracował	I. Kwiecień	536.00.00		A
Sprawdził	M. Kolasa	Nazwa projektu	Nr IFS półproduktu	Data rewizji
Zatwierdził	P. Hawrylak	City Square		
Materiał		Uwagi		Format A2
Typ materiału	Duroplast			
Nr IFS materiału				Skala 1:1
Masa (kg)				

cersanit

RYSUNEK TECHNICZNY/*TECHNICAL DRAWING*

STELAŻ PODTYNKOWY AQUA 22 MECH
AQUA 22 MECH CONCEALED CISTERN FRAME

KOD PRODUKTU/ *PRODUCT CODE:*	S97-046

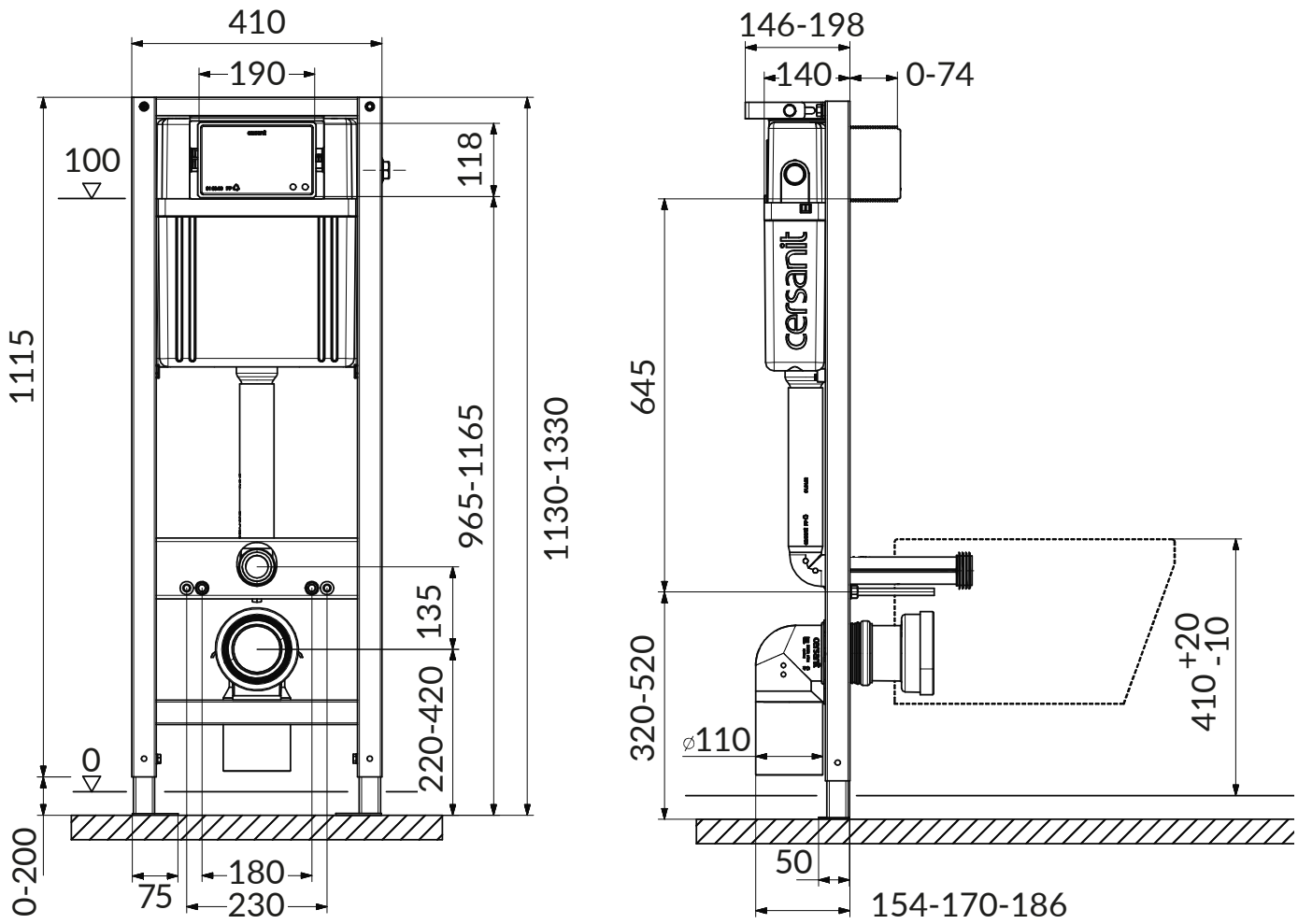

cersanit

RYSUNEK TECHNICZNY/*TECHNICAL DRAWING*

PRZYCISK MOVI CZARNY MATOWY /
MOVI FLUSH BUTTON BLACK MATT

KOD PRODUKTU/ *PRODUCT CODE:*	S97-417

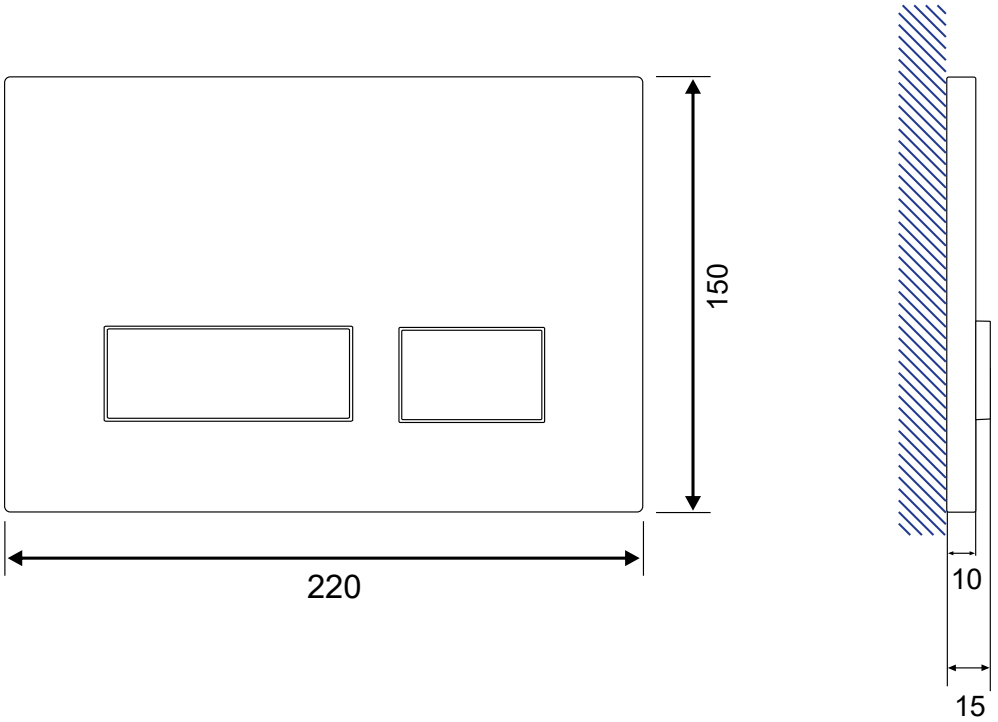

cersanit

Miska zawieszana CITY SQUARE Cleanon
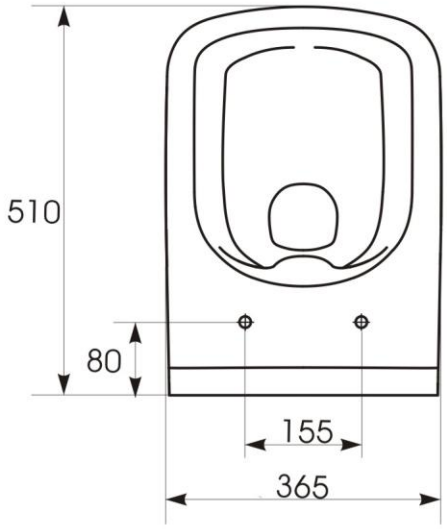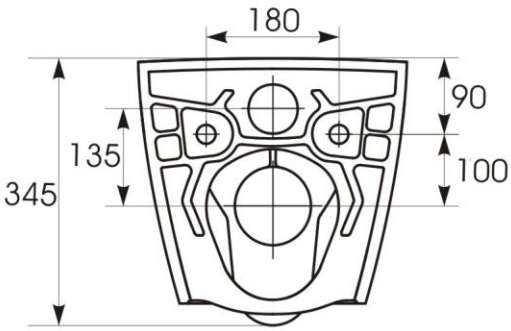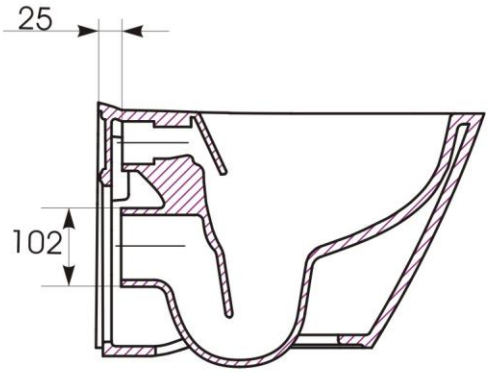
Asortyment :	**Miska zawieszana City Square cleanon**
Wymiar :	510 x 365 x 345 [mm]
Waga :	24,9 [kg]
Norma :	PN EN 33