cersanit

RYSUNEK TECHNICZNY/*TECHNICAL DRAWING*

STELAŻ PODTYNKOWY AQUA 22 MECH
AQUA 22 MECH CONCEALED CISTERN FRAME

KOD PRODUKTU/ *PRODUCT CODE:*	S97-046

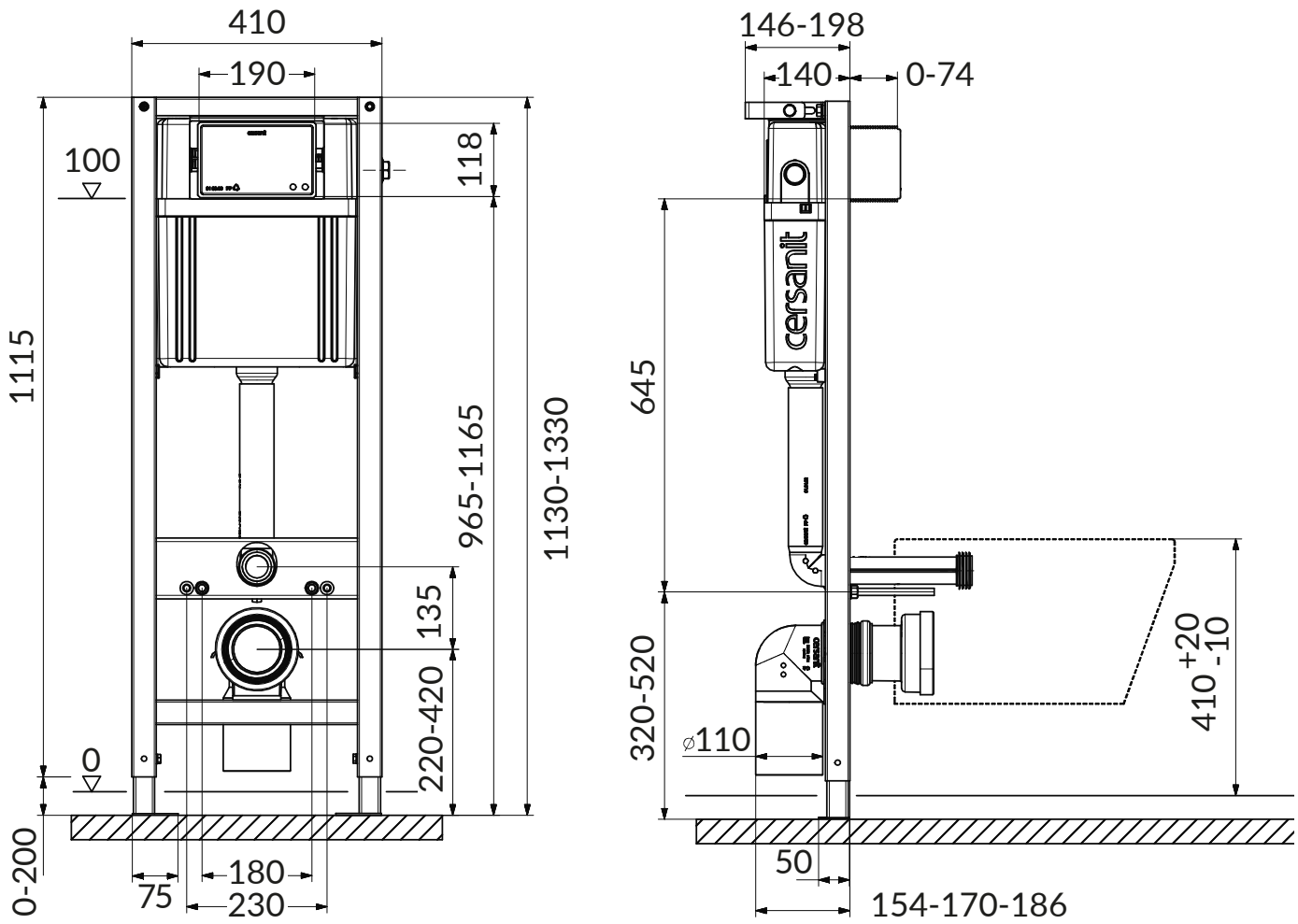

cersanit

RYSUNEK TECHNICZNY/*TECHNICAL DRAWING*

PRZYCISK MOVI CZARNY MATOWY /
MOVI FLUSH BUTTON BLACK MATT

KOD PRODUKTU/ *PRODUCT CODE:*	S97-417

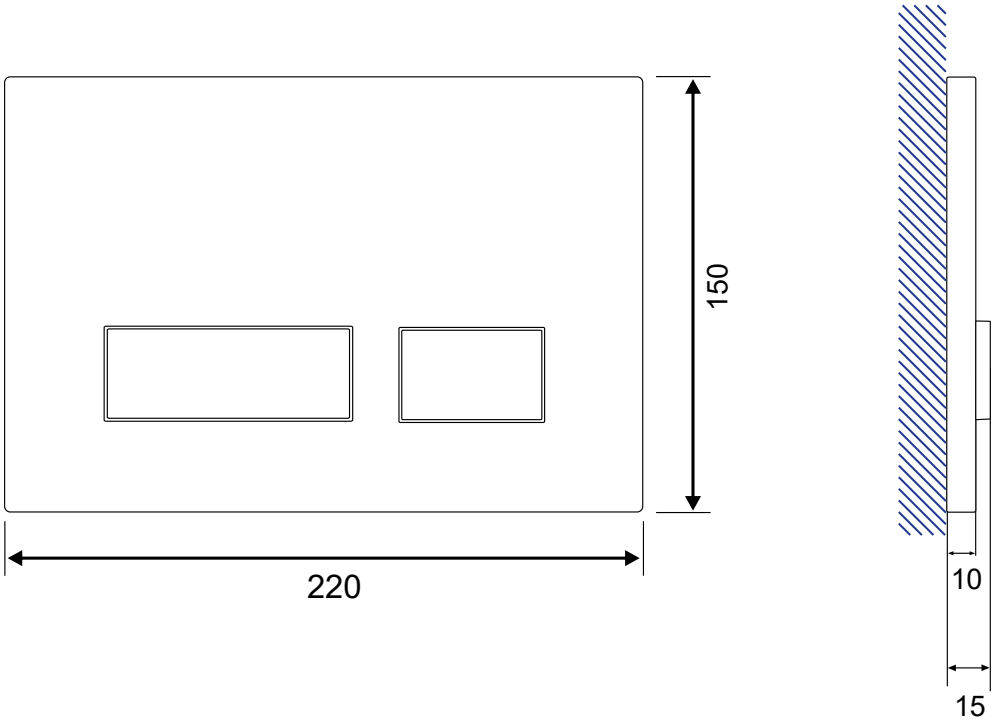

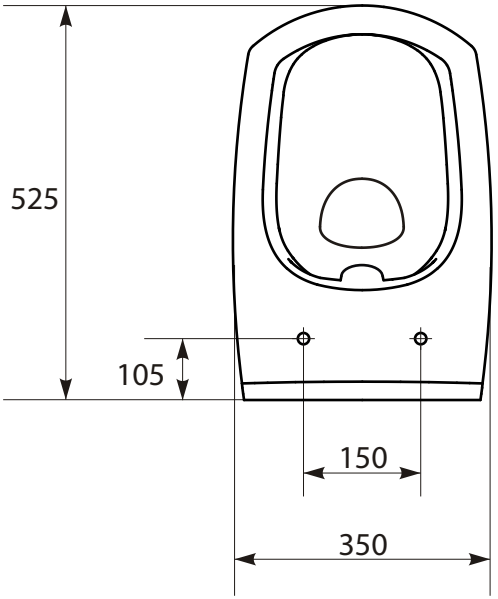
525
105
150
350

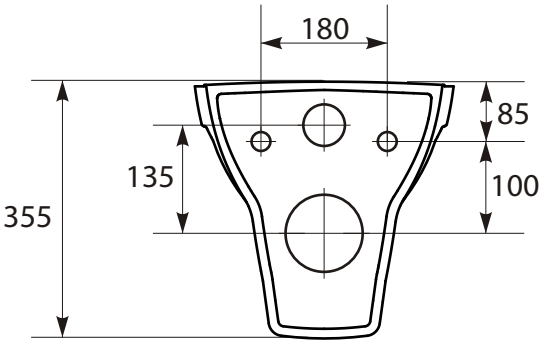
180
85
135
100
355

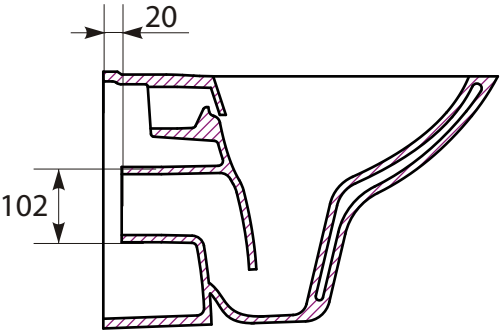
20
102