cersanit

RYSUNEK TECHNICZNY/*TECHNICAL DRAWING*

PRZYCISK MOVI CZARNY MATOWY /
MOVI FLUSH BUTTON BLACK MATT

KOD PRODUKTU/ *PRODUCT CODE:*	S97-417

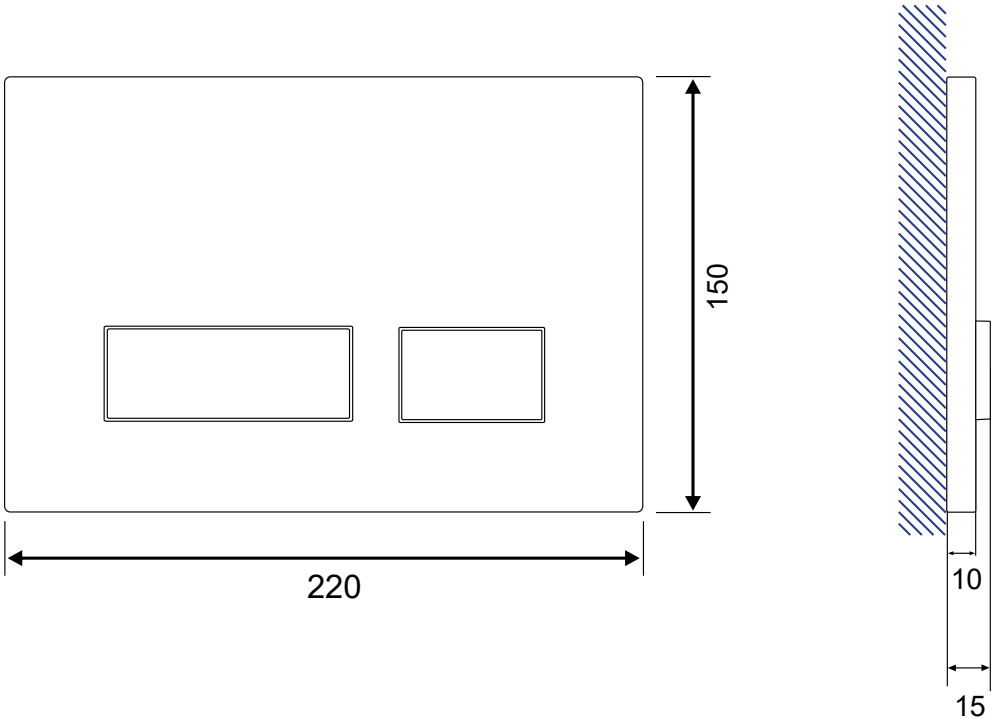

cersanit

RYSUNEK TECHNICZNY/*TECHNICAL DRAWING*

SET B292 MISKA ZAWIESZANA MILLE PLUS CLEANON Z DESKĄ TOALETOWĄ MILLE SLIM
SET B292 MILLE PLUS WALL HUNG BOWL CLEANON WITH MILLE SLIM TOILET SEAT

KOD PRODUKTU/ *PRODUCT CODE:*	S701-454

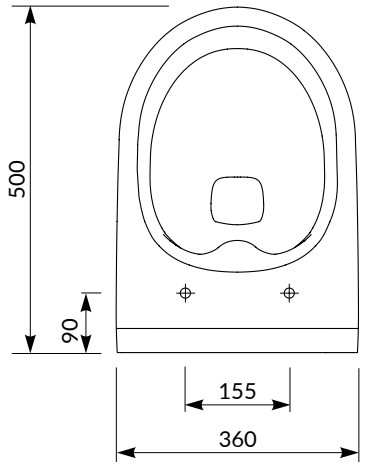

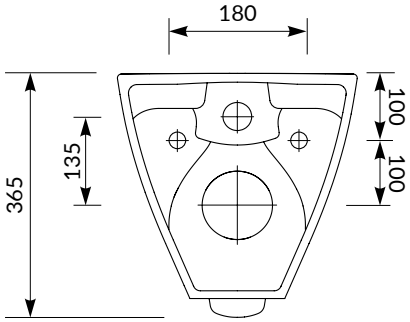

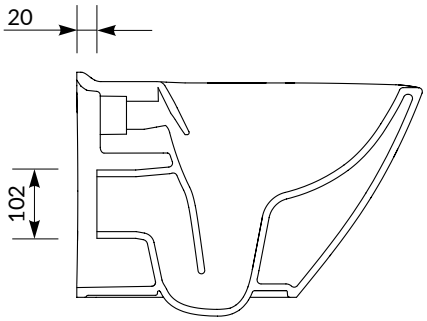

cersanit

RYSUNEK TECHNICZNY/*TECHNICAL DRAWING*

STELAŻ PODTYNKOWY AQUA 22 MECH
AQUA 22 MECH CONCEALED CISTERN FRAME
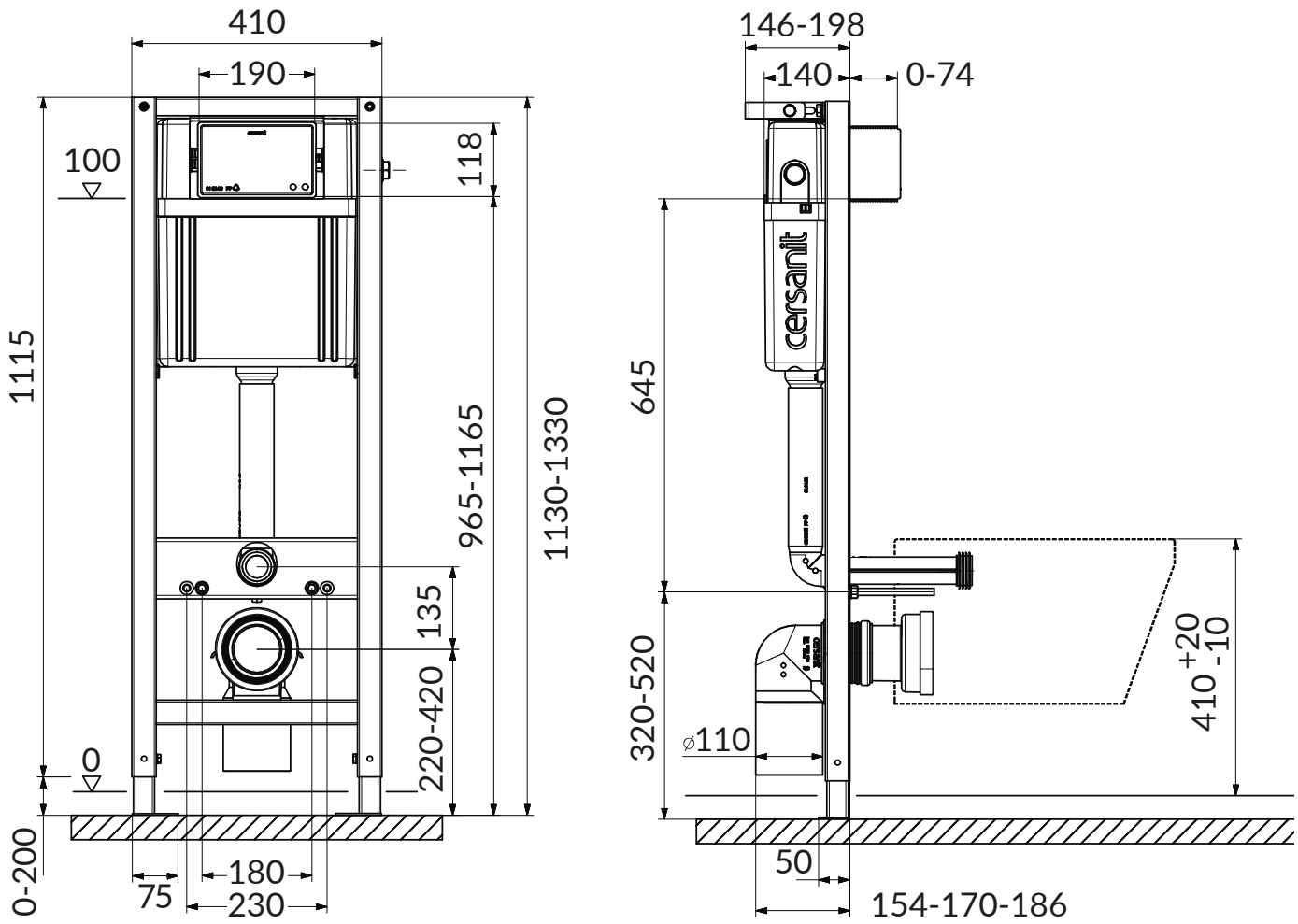
KOD PRODUKTU/ *PRODUCT CODE:*	S97-046