cersanit

RYSUNEK TECHNICZNY/*TECHNICAL DRAWING*

WC kompakt 698 Cersania II SimpleOn 010, deska duroplastowa wolnoopadająca z łatwym wypinaniem

CERSANIA II WC compact 698 SimpleOn 010 with duroplast toilet seat
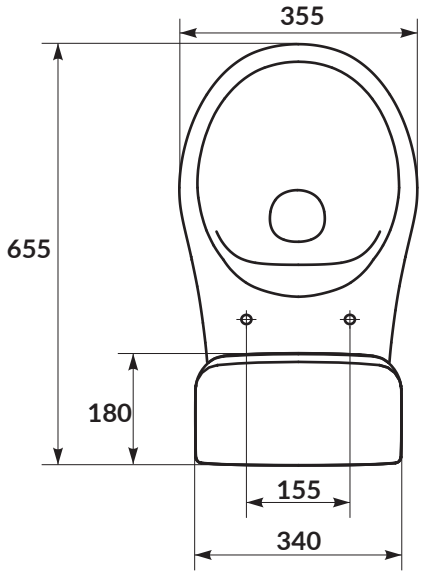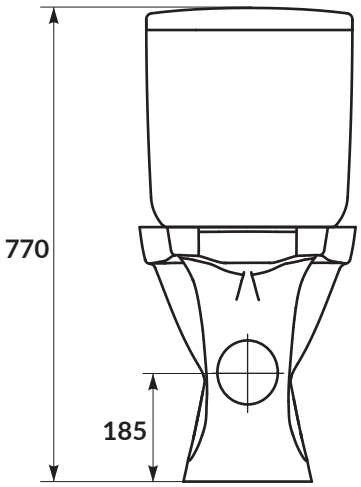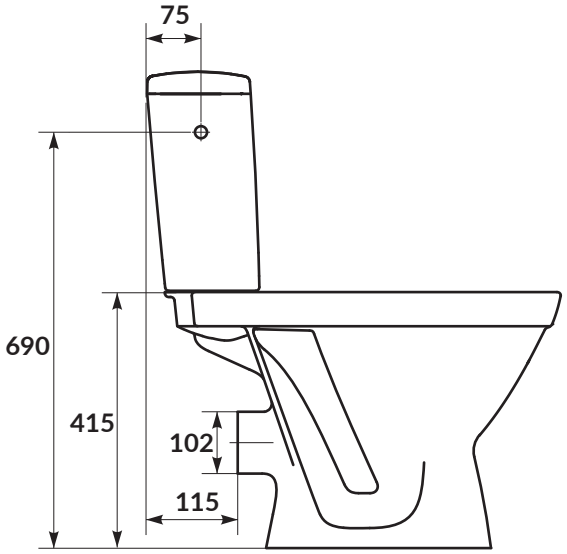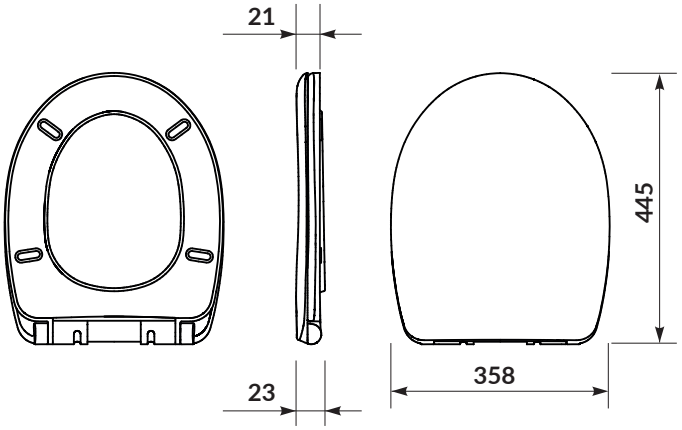
KOD PRODUKTU/ *PRODUCT CODE:*	K11-2339