cersanit

RYSUNEK TECHNICZNY/*TECHNICAL DRAWING*

DRZWI KABINY PRZESUWNEJ CREA 140×200
CREA SHOWER ENCLOSURE SLIDING DOOR 140×200
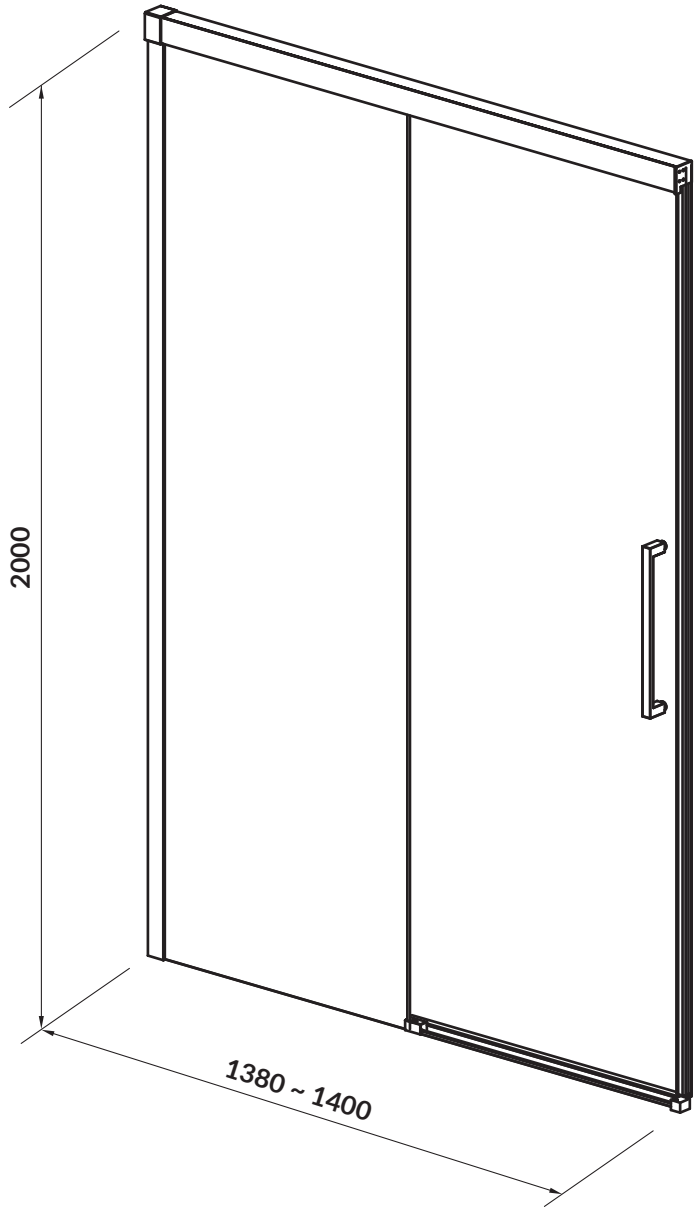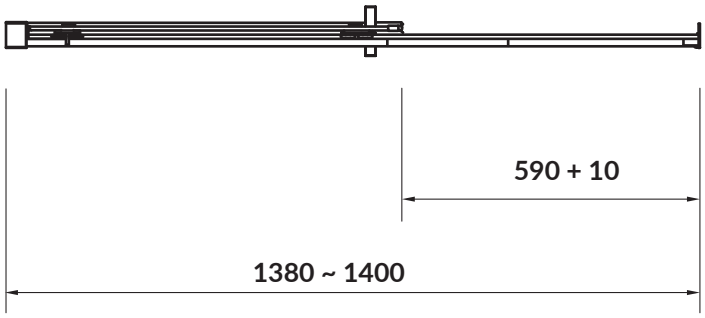
KOD PRODUKTU/ *PRODUCT CODE:*	S159-008