cersanit

RYSUNEK TECHNICZNY/*TECHNICAL DRAWING*

DRZWI KABINY NA ZAWIASACH CREA 90×200 LEWE
CREA SHOWER ENCLOSURE DOOR WITH HINGES 90 X 200 LEFT
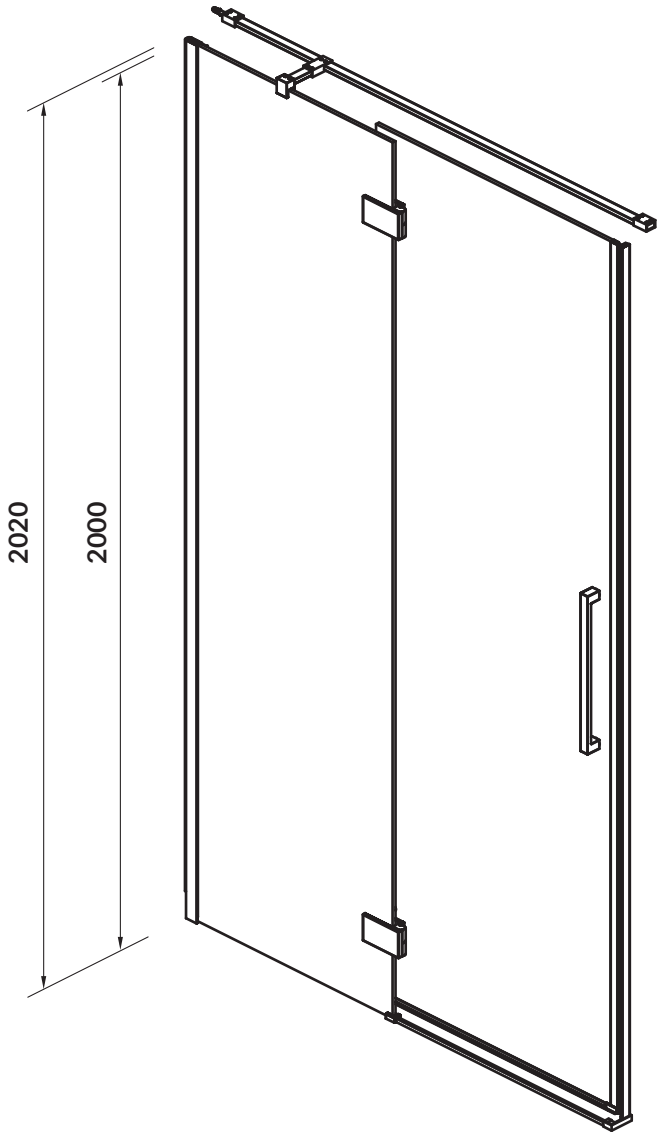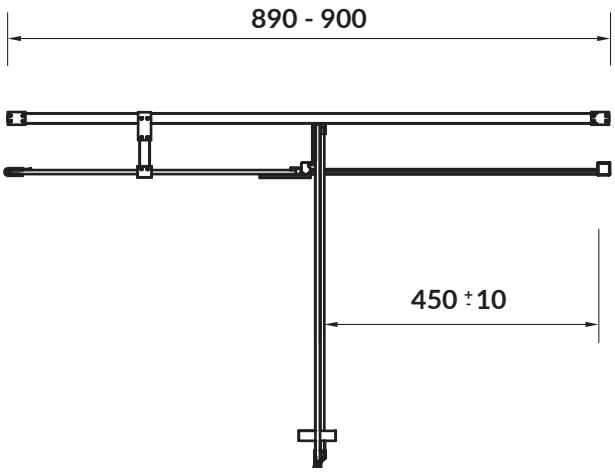
KOD PRODUKTU/ *PRODUCT CODE:*	S159-005