cersanit

RYSUNEK TECHNICZNY/*TECHNICAL DRAWING*

WC KOMPAKT ARTECO NEW 683 CLEANON 021
ARTECO NEW WC COMPACT 683 CLEANON 021
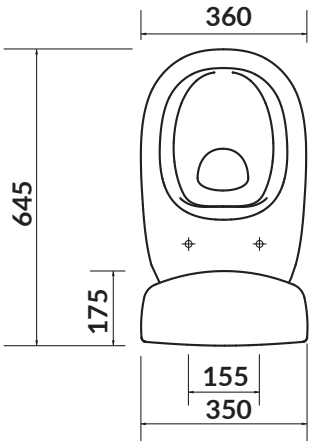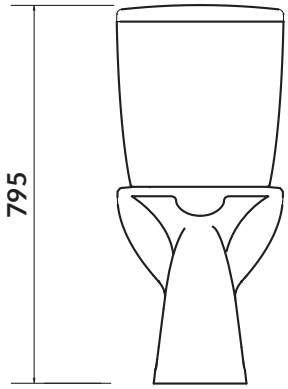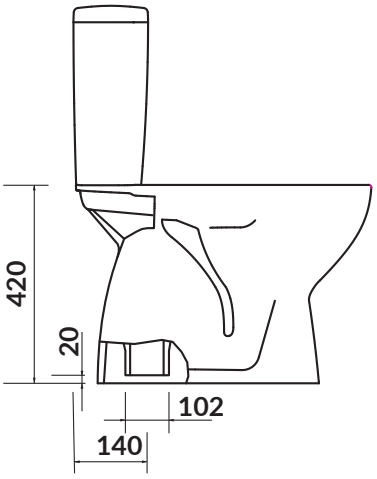
KOD PRODUKTU/ *PRODUCT CODE:*	K667-074