cersanit

Bathrooms inspired by life

Moduo

meble
furniture

umywalki
washbasins

toalety
toilets

kabiny prysznicowe
shower enclosures

SPIS TREŚCI
TABLE OF CONTENTS

3 NIEOGRANICZONE MOŻLIWOŚCI KOLEKCJI
UNLIMITED POSSIBILITIES OF THE COLLECTION

4 MEBLE I UMYWALKI MODUO
MODUO FURNITURE AND WASHBASINS

8 UMYWALKI NABLATOWE MODUO NA WIELE SPOSOBÓW
WITH MULTIPLE COUTERTOP WASHBASIN OPTIONS

16 ZAPROJEKTUJ ŁAZIENKĘ Z BLATEM MODUO
DESIGN BATHROOM WITH MODUO COUNTERTOP

20 SKOMPONUJ ZESTAW Z MEBLAMI MODUO
COMPOSE A SET WITH MODUO FURNITURE

47 TOALETY MODUO
MODUO TOILETS

60 KABINY PRYSZNICOWE MODUO
MODUO SHOWER ENCLOSURES

70 RYSUNKI TECHNICZNE
TECHNICAL DRAWINGS

Moduo

NIEOGRANICZONE MOŻLIWOŚCI KOLEKCJI
UNLIMITED POSSIBILITIES OF THE COLLECTION

MODUO to kolekcja o wprost nieograniczonych możliwościach. O jej wyjątkowości stanowi bardzo rozbudowana oferta mebli łazienkowych. Szeroki wachlarz produktów pozwala zaaranżować każdą przestrzeń: od przestronnych salonów łazienkowych, po trudne, wąskie lub ciasne pomieszczenia. Cechą wyróżniającą kolekcję jest modułowość mebli, pozwalająca samodzielnie tworzyć komplety i wieloelementowe zestawy, a w rezultacie uzyskać dużo przestrzeni do przechowywania.

Kolekcja MODUO to również szeroka gama umywalek ceramicznych dopasowanych do szafek podumywalkowych lub blatów, toalety, oraz funkcjonalne kabiny prysznicowe.

Przedstawiamy kolekcję MODUO, kolekcję nieograniczonych możliwości…

MODUO is a collection with limitless possibilities. An extensive range of bathroom furniture makes the collection unique. With the wide portfolio of MODUO products any space can be arranged conveniently: from spacious bathrooms to difficult, narrow or tiny toilet rooms. The core distinctive feature of the collection is its modularity, allowing you to create multi-element sets by yourself in order to gain lots of storage space.

In addition to a wide range of elegant furniture, the collection includes cabinets and countertop washbasins, toilets and functional shower enclosures.

We present MODUO, a collection of limitless possibilities...

MEBLE I UMYWALKI MODUO

MODUO FURNITURE AND WASHBASINS

Najważniejszą cechą kolekcji jest jej modułowość. Oferta zawiera wiele elementów meblowych: moduły do kompletowania z blatem, płytkie i głębokie szafki podumywalkowe oraz szafki wiszące i słupki. Wszystko w wielu różnych rozmiarach, tak by każdy mógł dopasować zabudowę do swojej przestrzeni.

Nowoczesna linia stylistyczna umywalek oraz uniwersalne kolory mebli zintegrują się z każdym designem wnętrza. Możliwości jest naprawdę wiele...

Modularity is the key feature of this collection. Our range includes a number of furniture items: modules to be matched with a countertop, shallow and deep washbasin cabinets, wall hung cabinets and pillars. They come in a variety of sizes so that they fit any space.

Modern styling washbasins and furniture universal colours will match all interior designs. There are countless possibilities to choose from...

PRAKTYCZNY SŁUPEK
PRACTICAL PILLAR

Zawiasy zastosowane w drzwiach słupka mają szeroki zakres otwierania, aż do 165 stopni! Dzięki temu swobodnie przejrzysz się w lustrze umieszczonym po wewnętrznej stronie skrzydła. Łatwy dostęp do mebla umożliwia wygodne przechowywanie akcesoriów i środków czystości.

The hinges in the post door have a wide opening range, up to 165 degrees! This way you can easily look into the mirror on the inner surface of the door. This innovative hinge design gives you convenient access to all your accessories and cleaning agents.

DWIE POJEMNE SZUFLADY
TWO SPACIOUS DRAWERS

Szafki podblatowe i podumywalkowe posiadają dwie pojemne szuflady, w których z łatwością umieścisz kosmetyki. Wyposażone są one również w system cichego domykania „soft-close".

Under-countertop and washbasin cabinets come with two spacious drawers to store your cosmetics. They feature the "soft-close" system.

Przede wszystkim funkcjonalność
Functionality is our priority

TECHNOLOGIA AQUASAFE
AQUASAFE TECHNOLOGY

Blaty i otwarte moduły w kolorze dębu, wykonane są w technologii Aquasafe. Dzięki dodatkowemu impregnatowi przeciwgrzybicznemu i zmodyfikowanej gęstości płyty – elementy te mają podwyższone parametry odporności na wilgoć.

Countertops and open modules available in oak colour, are made using Aquasafe technology. Owing to additional anti-mould impregnation and modified board density, the items are more resistant to moisture.

FREZOWANE UCHWYTY
MILLED HANDLES

Specjalnie wyprofilowane fronty pozwalają na wygodne otwieranie mebla bez konieczności stosowania dodatkowych uchwytów.

Special milling of the door profile stops handles being needed to open the door.

IDEALNE ROZWIĄZANIE DO KAŻDEJ PRZESTRZENI

PERFECT SOLUTION FOR ANY SPACE

Klasyka na okrągło

Classic all around

UMYWALKI OKRĄGŁE

ROUND WASHBASINS

klasyczne rozwiązanie do każdej łazienki

classical solutions for every bathroom style

Opływowa symetria

Streamlined symmetry

UMYWALKA OWALNA

OVAL WASHBASIN

wnętrze z subtelnym owalem

subtly oval inner shape

Forma z kątem prostym

Square form

UMYWALKA PROSTOKĄTNA

RECTANGULAR WASHBASIN

tradycyjny kształt w nowoczesnym wydaniu

for a modern take on the traditional form

Nieregularna znaczy oryginalna

Irregular means original

UMYWALKI NIEREGULARNE

IRREGULAR WASHBASINS

designerskie formy dla idących pod prąd

designer forms for those who go against the tide

Postaw na blat
i obróć o dowolny kąt

Put it on top
and rotated to any angle

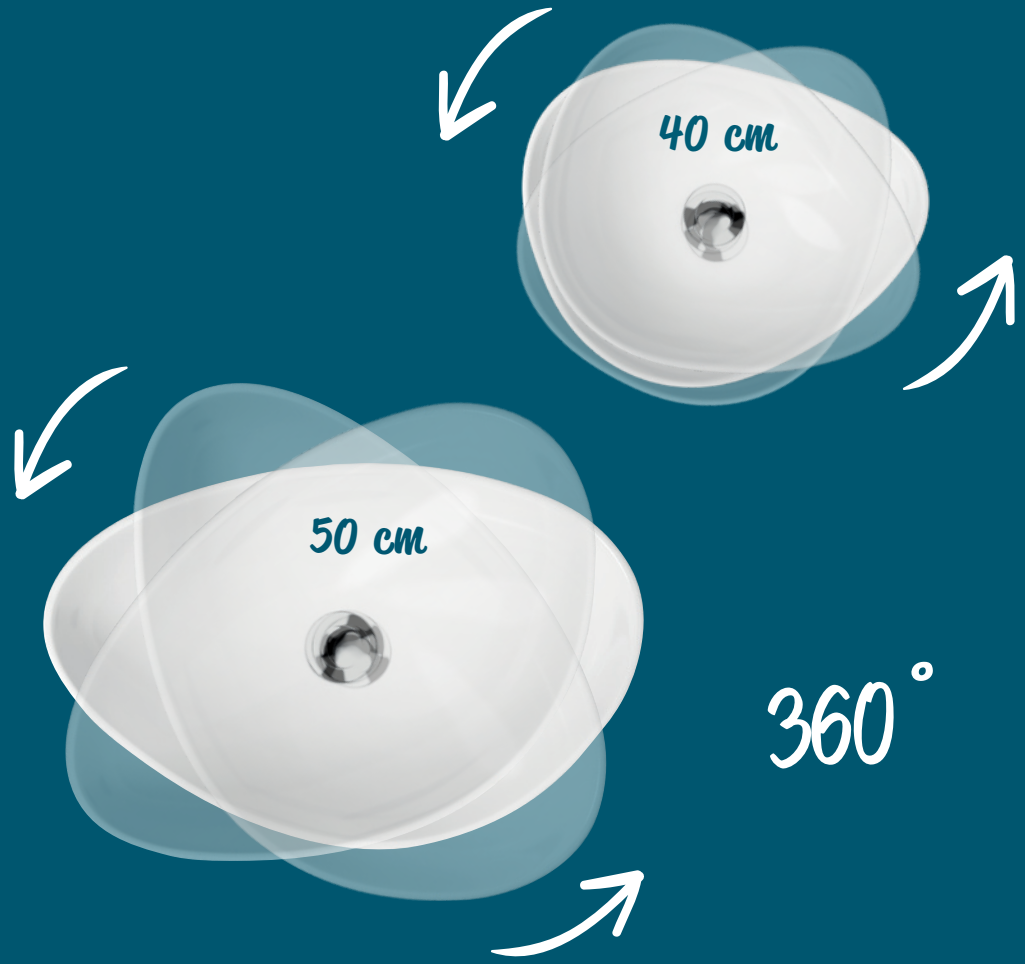

Umywalki nieregularne
Irregular washbasins

DESIGNERSKIE FORMY DLA IDĄCYCH POD PRĄD

DESIGNER FORMS FOR THOSE WHO GO AGAINST THE TIDE

Zaletą umywalek nieregularnych jest dowolność aranżacji - można je ustawić na blacie w różnych kombinacjach oraz obracać o 360 stopni! Umywalki pasują zarówno do blatów z kolekcji MOUDO, jak i innych, chociażby kamiennych lub drewnianych.

The advantage of the irregular washasins is the freedom of arrangement – in various countertop combinations and 360 degree positioning. These washbasins are a match for MODUO and other countertops, including those of wood or stone.

Mała czy duża?
Small or big?

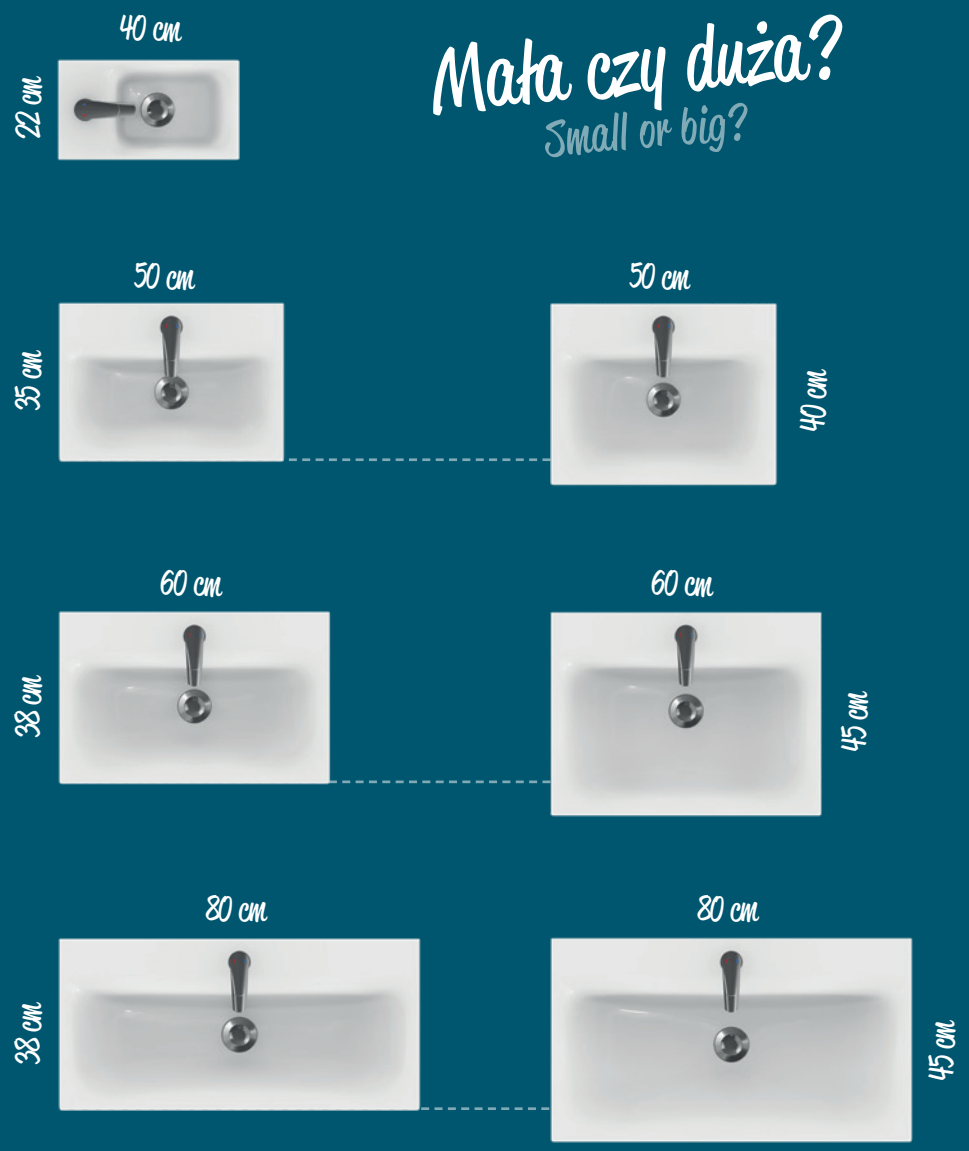

Różnorodność
Variety

Szafki podumywalkowe MODUO dostępne są w różnych rozmiarach i kolorach. Każdą z nich można dobrać ze standardową lub z mniejszą głębokością (odległość od ściany), dzięki czemu znajdzie się dla nich miejsce w każdej łazience. Dostępny jest również model wyjątkowo kompaktowy (22 × 40 cm), idealny do niewielkiej toalety.

Furniture washbasins and washbasin cabinets come in a variety of sizes and colours. Each item is available as standard or narrow depth (distance to the wall). So they will fit any bathroom A cabinet model is also available extremely compact (22×40 cm), ideal for a small toilet.

IDEALNE ROZWIĄZANIE DO KAŻDEJ PRZESTRZENI
PERFECT SOLUTION FOR ANY SPACE

Zaprojektuj łazienkę z blatem Moduo
Design bathroom with Moduo countertop

1. WYBIERZ BLAT
CHOOSE COUNTERTOP

2. DOBIERZ SZAFKI PODBLATOWE
MATCH UNDER-COUNTERTOP CABINET

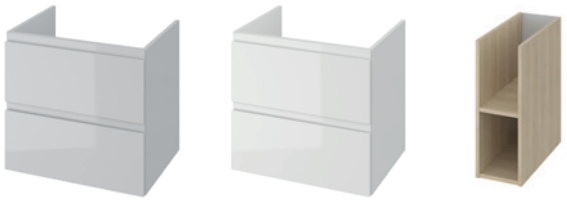

3. DOPASUJ UMYWALKĘ NABLATOWĄ
PICK A COUNTERTOP WASHBASIN

4. UZUPEŁNIJ PROJEKT SZAFKĄ WISZĄCĄ I SŁUPKIEM
ADD A WALL HUNG CABINET AND A PILLAR

Skomponuj zestaw z meblami Moduo

Compose a set with Moduo furniture

1. WYBIERZ UMYWALKĘ

CHOOSE A FURNITURE WASHBASIN

2. DOPASUJ SZAFKĘ I KOLOR

FIND A MATCHING CABINET AND COLOUR

3. UZUPEŁNIJ PROJEKT SZAFKĄ WISZĄCĄ I SŁUPKIEM

ADD A WALL HUNG CABINET AND A PILLAR

Łazienka naprawdę Twoja

A bathroom you really love

Szeroki wachlarz możliwości, dzięki rozbudowanej ofercie mebli, pozwoli dopasować jej elementy dokładnie do Twoich potrzeb.

Skomponuj swój idealny zestaw do łazienki z kolekcją MODUO!

A wide range of possibilities and an extensive portfolio of furniture will help you choose items according to your needs.

Choose your perfect bathroom set with the MODUO collection!

BLATY
COUNTERTOPS

S590-022

Blat MODUO 60 dąb
MODUO 60 countertop oak
szer./*width:* 59,8 cm, gł./*depth:* 45 cm
wys./*height:* 1,8 cm

S590-023

Blat MODUO 80 dąb
MODUO 80 countertop oak
szer./*width:* 79,8 cm, gł./*depth:* 45 cm
wys./*height:* 1,8 cm

S590-024

Blat MODUO 100 dąb
MODUO 100 countertop oak
szer./*width:* 99,8 cm, gł./*depth:* 45 cm
wys./*height:* 1,8 cm

S590-025

Blat MODUO 118 dąb
MODUO 118 countertop oak
szer./*width:* 119,2 cm, gł./*depth:* 45 cm
wys./*height:* 1,8 cm

S590-026

Blat MODUO 120 dąb
MODUO 120 countertop oak
szer./*width:* 119,8 cm, gł./*depth:* 45 cm
wys./*height:* 1,8 cm

S590-027

Blat MODUO 140 dąb
MODUO 140 countertop oak
szer./*width:* 139,2 cm, gł./*depth:* 45 cm
wys./*height:* 1,8 cm

SZAFKI PODBLATOWE
UNDER-COUNTERTOP CABINETS

K116-022

Szafka podblatowa MODUO 60 szara, dwie pełne szuflady
MODUO 60 under-countertop cabinet grey, two spacious drawers
szer./*width:* 59,4 cm, gł./*depth:* 44,7 cm
wys./*height:* 55,1 cm

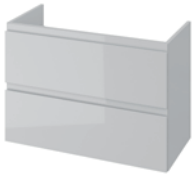

S929-007

Szafka podblatowa MODUO 80 szara,
MODUO 80 under-countertop cabinet grey
szer./*width:* 79,5 cm, gł./*depth:* 44,7 cm
wys./*height:* 55,1 cm

K116-021

Szafka podblatowa MODUO 60 biała, dwie pełne szuflady
MODUO 60 under-countertop cabinet white, two spacious drawers
szer./*width:* 59,4 cm, gł./*depth:* 44,7 cm
wys./*height:* 55,1 cm

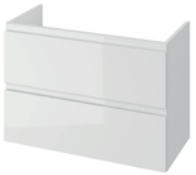

S929-008

szafka podblatowa MODUO 80 biała
MODUO 80 under-countertop cabinet white,
szer./*width:* 79,5 cm, gł./*depth:* 44,7 cm
wys./*height:* 55,1 cm

K116-020

Szafka podblatowa MODUO 20 dąb
MODUO 20 under-countertop cabinet oak
szer./*width:* 20 cm, gł./*depth:* 44,7 cm
wys./*height:* 55,1 cm

K116-019

Szafka podblatowa MODUO 40 dąb
MODUO 40 under-countertop cabinet oak
szer./*width:* 40 cm, gł./*depth:* 44,7 cm
wys./*height:* 55,1 cm

UMYWALKI NABLATOWE

COUNTERTOP WASHBASINS

K116-047

Umywalka nablatowa MODUO 35 okrągła
MODUO 35 countertop washbasin, circle
szer./*width:* 35 cm, gł./*depth:* 35 cm, wys./height: 15 cm

K116-048

Umywalka nablatowa MODUO 40 okrągła
MODUO 40 countertop washbasin, circle
szer./*width:* 40 cm, gł./*depth:* 40 cm, wys./height: 15 cm

K116-050

Umywalka nablatowa MODUO 50 prostokątna
MODUO 50 countertop washbasin, rectangular
szer./*width:* 50,5 cm, gł./*depth:* 36 cm, wys./height: 15 cm

K116-049

Umywalka nablatowa MODUO 50 owalna
MODUO 50 countertop washbasin, oval
szer./*width:* 50 cm, gł./*depth:* 35,5 cm, wys./height: 15 cm

K116-051

Umywalka nablatowa MODUO 40 nieregularna
MODUO 40 countertop washbasin, irregular
szer./*width:* 44 cm, gł./*depth:* 35,5 cm, wys./height: 15 cm

K116-052

Umywalka nablatowa MODUO 50 nieregularna
MODUO 50 countertop washbasin, irregular
szer./*width:* 56,5 cm, gł./*depth:* 36,5 cm, wys./height: 15 cm

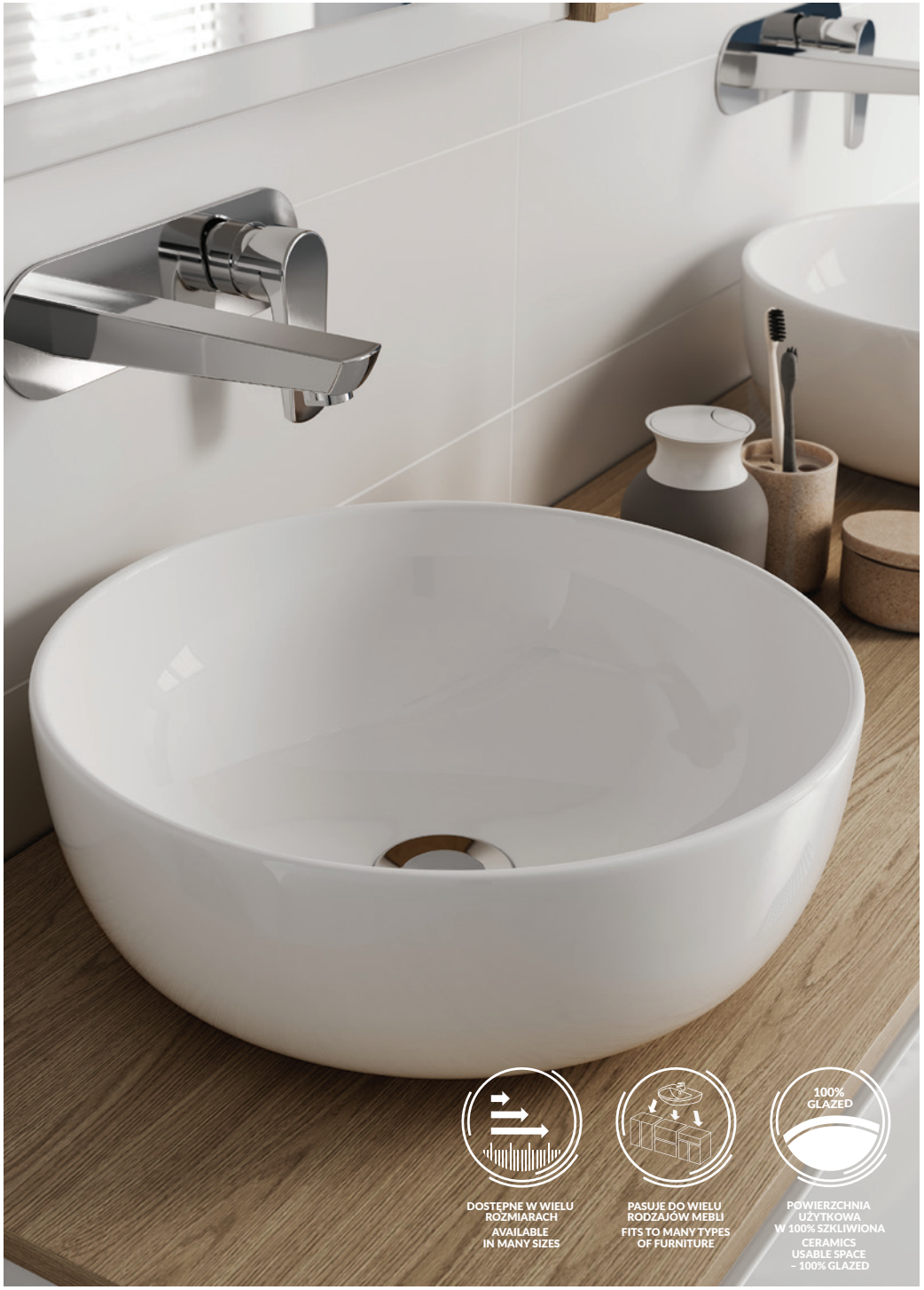

UMYWALKI MEBLOWE
FURNITURE WASHBASINS

K116-016

Umywalka meblowa MODUO 40
MODUO 40 furniture washbasin
szer./*width:* 40 cm, gł./*depth:* 22 cm
wys./height: 15,5 cm

K116-008

Umywalka meblowa MODUO SLIM 50
MODUO SLIM 50 furniture washbasin
szer./*width:* 50 cm, gł./*depth:* 35 cm
wys./height: 16 cm

K116-010

Umywalka meblowa MODUO SLIM 60
MODUO SLIM 60 furniture washbasin
szer./*width:* 60 cm, gł./*depth:* 38 cm
wys./height: 17 cm

K116-012

Umywalka meblowa MODUO SLIM 80
MODUO SLIM 80 furniture washbasin
szer./*width:* 80 cm, gł./*depth:* 38 cm
wys./height: 17 cm

K116-009

Umywalka meblowa MODUO 50
MODUO 50 furniture washbasin
szer./*width:* 50 cm, gł./*depth:* 40 cm
wys./height: 17 cm

K116-011

Umywalka meblowa MODUO 60
MODUO 60 furniture washbasin
szer./*width:* 60 cm, gł./*depth:* 45 cm
wys./height: 17,5 cm

K116-013

Umywalka meblowa MODUO 80
MODUO 80 furniture washbasin
szer./*width:* 80 cm, gł./*depth:* 45 cm
wys./height: 17,5 cm

SZAFKI PODUMYWALKOWE I ZESTAWY

WASHBASIN CABINET AND SETS

S801-230

Set MODUO 50 biały
Set MODUO 50 white

S929-012

Szafka podumywalkowa
MODUO 50 biała
MODUO 50 washbasin cabinet white
szer./*width:* 49,4 cm, gł./*depth:* 39,7 cm
wys./*height:* 57 cm

S801-223

Set MODUO 60 biały
Set MODUO 60 white

S929-010

Szafka podumywalkowa
MODUO 60 biała
MODUO 60 washbasin cabinet white
szer./*width:* 59,5 cm, gł./*depth:* 44,7 cm
wys./*height:* 57 cm

S801-221

Set MODUO 80 biały
Set MODUO 80 white

S929-008

Szafka podumywalkowa
MODUO 80 biała
MODUO 80 washbasin cabinet white
szer./*width:* 79,5 cm, gł./*depth:* 44,7 cm
wys./*height:* 57 cm

S801-219

Set MODUO 50 szary
Set MODUO 50 grey

S929-011

Szafka podumywalkowa
MODUO 50 szara
MODUO 50 washbasin cabinet grey
szer./*width:* 49,4 cm, gł./*depth:* 39,7 cm
wys./*height:* 57 cm

S801-222

Set MODUO 60 szary
Set MODUO 60 grey

S929-009

Szafka podumywalkowa
MODUO 60 szara
MODUO 60 washbasin cabinet grey
szer./*width:* 59,5 cm, gł./*depth:* 44,7 cm
wys./*height:* 57 cm

S801-220

Set MODUO 80 szary
Set MODUO 80 grey

S929-007

Szafka podumywalkowa
MODUO 80 szara
MODUO 80 washbasin cabinet grey
szer./*width:* 79,5 cm, gł./*depth:* 44,7 cm
wys./*height:* 57 cm

Idealne do małej łazienki

Perfect for small bathroom

S801-229

Set MODUO SLIM 50 biały
Set MODUO SLIM 50 white

S929-006

Szafka podumywalkowa
MODUO SLIM 50 biała
MODUO SLIM 50 washbasin cabinet white
szer./width: 49,5 cm, *gł./depth:* 34,5 cm
wys./height: 57 cm

S801-227

Set MODUO SLIM 60 biały
Set MODUO SLIM 60 white

S929-004

Szafka podumywalkowa
MODUO SLIM 60 biała
MODUO SLIM 60 washbasin cabinet white
szer./width: 59,5 cm, *gł./depth:* 37,5 cm
wys./height: 57 cm

S801-225

Set MODUO SLIM 80 biały
Set MODUO SLIM 80 white

S929-002

Szafka podumywalkowa
MODUO SLIM 80 biała
MODUO SLIM 80 washbasin cabinet white
szer./width: 79,5 cm, *gł./depth:* 37,5 cm
wys./height: 57 cm

S801-228

Set MODUO SLIM 50 szary
Set MODUO SLIM 50 grey

S929-005

Szafka podumywalkowa
MODUO SLIM 50 szara
MODUO SLIM 50 washbasin cabinet grey
szer./width: 49,5 cm, *gł./depth:* 34,5 cm
wys./height: 57 cm

S801-226

Set MODUO SLIM 60 szary
Set MODUO SLIM 60 grey

S929-003

Szafka podumywalkowa
MODUO SLIM 60 szara
MODUO SLIM 60 washbasin cabinet grey
szer./width: 59,5 cm, *gł./depth:* 37,5 cm
wys./height: 57 cm

S801-224

Set MODUO SLIM 80 szary
Set MODUO SLIM 80 grey

S929-001

Szafka podumywalkowa
MODUO SLIM 80 szara
MODUO SLIM 80 washbasin cabinet grey
szer./width: 79,5 cm, *gł./depth:* 37,5 cm
wys./height: 57 cm

Zobacz przykładowe konfiguracje szafek z blatem

See more examples of countertop and cabinet configurations

KONFIGURACJE SZAFEK MODUO

MODUO CABINET CONFIGURATIONS

szafka podumywalkowa: 60 cm biała
blat: 60 cm

washbasin cabinet: 60 cm white
countertop: 60 cm

szafka podumywalkowa: 60 cm szara
blat: 60 cm

washbasin cabinet: 60 cm grey
countertop: 60 cm

szafka podumywalkowa: 60 cm biała
blat: 80 cm
moduł otwarty: 20 cm

washbasin cabinet: 60 cm white
countertop: 80 cm
open module: 20 cm

szafka podumywalkowa: 60 cm szara
blat: 80 cm
moduł otwarty: 20 cm

washbasin cabinet: 60 cm grey
countertop: 80 cm
open module: 20 cm

szafka podumywalkowa: 60 cm biała
blat: 80 cm
moduł otwarty: 20 cm

washbasin cabinet: 60 cm white
countertop: 80 cm
open module: 20 cm

szafka podumywalkowa: 60 cm szara
blat: 80 cm
moduł otwarty: 20 cm

washbasin cabinet: 60 cm grey
countertop: 80 cm
open module: 20 cm

szafka podumywalkowa: 60 cm biała
blat: 100 cm
moduł otwarty: 2 x 20 cm

washbasin cabinet: 60 cm white
countertop: 100 cm
open module: 2 x 20 cm

szafka podumywalkowa: 60 cm szara
blat: 100 cm
moduł otwarty: 2 x 20 cm

washbasin cabinet: 60 cm grey
countertop: 100 cm
open module: 2 x 20 cm

szafka podumywalkowa: 60 cm biała
blat: 100 cm
moduł otwarty: 40 cm

washbasin cabinet: 60 cm white
countertop: 100 cm
open module: 40 cm

szafka podumywalkowa: 60 cm szara
blat: 100 cm
moduł otwarty: 40 cm

washbasin cabinet: 60 cm grey
countertop: 100 cm
open module: 40 cm

szafka podumywalkowa: 60 cm biała
blat: 100 cm
moduł otwarty: 40 cm

washbasin cabinet: 60 cm white
countertop: 100 cm
open module: 40 cm

szafka podumywalkowa: 60 cm szara
blat: 100 cm
moduł otwarty: 40 cm

washbasin cabinet: 60 cm grey
countertop: 100 cm
open module: 40 cm

szafka podumywalkowa: 60 cm biała
blat: 120 cm
moduł otwarty: 20+40 cm

washbasin cabinet: 60 cm white
countertop: 120 cm
open module: 20+40 cm

szafka podumywalkowa: 60 cm szara
blat: 120 cm
moduł otwarty: 20+40 cm

washbasin cabinet: 60 cm grey
countertop: 120 cm
open module: 20+40 cm

szafka podumywalkowa: 60 cm szara
blat: 120 cm
moduł otwarty: 40+20 cm

washbasin cabinet: 60 cm grey
countertop: 120 cm
open module: 40+20 cm

szafka podumywalkowa: 60 cm szara
blat: 120 cm
moduł otwarty: 40+20 cm

washbasin cabinet: 60 cm grey
countertop: 120 cm
open module: 40+20 cm

szafka podumywalkowa: 60 cm szara
szafka podumywalkowa: 60 cm biała
blat: 118 cm

washbasin cabinet: 60 cm grey
washbasin cabinet: 60 cm white
countertop: 118 cm

szafka podumywalkowa: 60 cm biała
szafka podumywalkowa: 60 cm biała
blat: 118 cm

washbasin cabinet: 60 cm white
washbasin cabinet: 60 cm white
countertop: 118 cm

szafka podumywalkowa: 60 cm szara
szafka podumywalkowa: 60 cm szara
blat: 118 cm

washbasin cabinet: 60 cm grey
washbasin cabinet: 60 cm grey
countertop: 118 cm

szafka podumywalkowa: 60 cm biała+szara
blat: 140 cm
moduł otwarty: 20 cm

washbasin cabinet: 60 white+grey
countertop: 140
open module: 20

szafka podumywalkowa: 60 cm biała+biała
blat: 140 cm
moduł otwarty: 20 cm

washbasin cabinet: 60 cm white+white
countertop: 140 cm
open module: 20 cm

szafka podumywalkowa: 60 cm szara+szara
blat: 140 cm
moduł otwarty: 20 cm

washbasin cabinet: 60 cm grey+grey
countertop: 140 cm
open module: 20 cm

szafka podumywalkowa: 80 cm biała
blat: 80 cm

washbasin cabinet: 80 cm white
countertop: 80 cm

szafka podumywalkowa: 80 cm szara
blat: 80 cm

washbasin cabinet: 80 cm grey
countertop: 80 cm

szafka podumywalkowa: 80 cm biała
blat: 100 cm
moduł otwarty: 20 cm

washbasin cabinet: 80 cm white
countertop: 100 cm
open module: 20 cm

szafka podumywalkowa: 80 cm szara
blat: 100 cm
moduł otwarty: 20 cm

washbasin cabinet: 80 cm grey
countertop: 100 cm
open module: 20 cm

szafka podumywalkowa: 80 cm biała
blat: 100 cm
moduł otwarty: 20 cm

washbasin cabinet: 80 cm white
countertop: 100 cm
open module: 20 cm

szafka podumywalkowa: 80 cm szara
blat: 100 cm
moduł otwarty: 20 cm

washbasin cabinet: 80 cm grey
countertop: 100 cm
open module: 20 cm

szafka podumywalkowa: 80 cm biała
blat: 120 cm
moduł otwarty: 20+20 cm

washbasin cabinet: 80 cm white
countertop: 120 cm
open module: 20+20 cm

szafka podumywalkowa: 80 cm szara
blat: 120 cm
moduł otwarty: 20+20 cm

washbasin cabinet: 80 cm grey
countertop: 120 cm
open module: 20+20 cm

szafka podumywalkowa: 80 cm biała
blat: 120 cm
moduł otwarty: 40

washbasin cabinet: 80 cm white
countertop: 120 cm
open module: 40

szafka podumywalkowa: 80 cm szara
blat: 120 cm
moduł otwarty: 40

washbasin cabinet: 80 cm grey
countertop: 120 cm
open module: 40 cm

szafka podumywalkowa: 80 cm biała
blat: 120 cm
moduł otwarty: 40

washbasin cabinet: 80 cm white
countertop: 120 cm
open module: 40 cm

szafka podumywalkowa: 80 cm szara
blat: 120 cm
moduł otwarty: 40 cm

washbasin cabinet: 80 cm grey
countertop: 120 cm
open module: 40 cm

każdy element sprzedawany jest oddzielnie (szafka, blat, moduł otwarty)
all elements are sold separately (cabinet, countertop, open module)

S801-218-DSM

Set MODUO 40 biały
Set MODUO 40 white

S929-014

Szafka podumywalkowa MODUO 40 biała
MODUO 40 washbasin cabinet white
szer./*width:* 39 cm, gł./*depth:* 21,5 cm
wys./*height:* 59 cm

S801-217-DSM

Set MODUO 40 szary
Set MODUO 40 grey

S929-013

Szafka podumywalkowa MODUO 40 szara
MODUO 40 washbasin cabinet grey
szer./*width:* 39 cm, gł./*depth:* 21,5 cm
wys./*height:* 59 cm

WĄSKIE SZAFKI Z UMYWALKĄ
NARROW CABINET WITH WASHBASIN

Mniejsza odległość od ściany pozwoli zaoszczędzić cenną powierzchnię w małej łazience bez kompromisu dla funkcjonalności. Wybierz jeden z zestawów: umywalkę z dopasowaną szafką.

Furniture that protrudes less from the wall helps you save valuable space in a small bathroom with no compromise related to functionality. Choose a set you like: a washbasin with a matching cabinet.

SZAFKI WISZĄCE I SŁUPKI

WALL HUNG CABINETS AND PILLARS

K116-018

Szafka wisząca MODUO 40 biała
MODUO 40 wall hung cabinet white
szer./*width:* 40 cm, gł./*depth:* 14,1 cm
wys./*height: 80* cm

S929-016

Szafka wisząca MODUO 60 biała
MODUO 60 wall hung cabinet white
szer./*width:* 59.4 cm, gł./*depth:* 14,1 cm
wys./*height: 80* cm

S590-030

Szafka lustrzana MODUO 40 biała
MODUO 40 mirror cabinet white
szer./*width:* 40 cm, gł./*depth:* 14,1 cm
wys./height: 80 cm

S590-021

Szafka wisząca MODUO 40 szara
MODUO 40 wall hung cabinet grey
szer./*width:* 40 cm, gł./*depth:* 14,1 cm
wys./height: 80 cm

S929-015

Szafka wisząca MODUO 60 szara
MODUO 60 wall hung cabinet grey
szer./*width:* 59,4 cm, gł./*depth:* 14,1 cm
wys./height: 80 cm

S590-031

Szafka lustrzana MODUO 40 szara
MODUO 40 mirror cabinet grey
szer./*width:* 40 cm, gł./*depth:* 14,1 cm
wys./height: 80 cm

K116-023

Szafka wisząca MODUO 20 dąb
MODUO 20 wall hung cabinet oak
szer./*width:* 20 cm, gł./*depth:* 14,1 cm
wys./*height: 80* cm

S929-017

Szafka lustrzana MODUO 60 szara
MODUO 60 mirror cabinet grey
szer./*width:* 59,5 cm, gł./*depth:* 14,1 cm
wys./*height: 80* cm

S929-018

Szafka lustrzana MODUO 60 biała
MODUO 60 mirror cabinet white
szer./*width:* 59,5 cm, gł./*depth:* 14,1 cm
wys./*height: 80* cm

S929-020

Słupek MODUO biały
MODUO pillar white
szer./*width:* 39,5 cm, gł./*depth:* 34 cm
wys./height: 160 cm

S929-019

Słupek MODUO szary
MODUO pillar grey
szer./*width:* 39,5 cm, gł./*depth:* 34 cm
wys./height: 160 cm

TOALETY MODUO

MODUO TOILETS

Produkty toaletowe MODUO charakteryzuje uniwersalny, owalny kształt. A zmieniona konstrukcja misek dodatkowo podnosi ich walory estetyczne. Część toaletowa kolekcji to: miski zawieszane, stojące, WC kompakty oraz bidet.

MODUO toilet products come in a universal oval shape. The new design of the bowl improves its appearance. The toilet part of the collection includes: wall-hung toilet bowls, standing bowls, WC compact and bidet.

Technologia CleanOn

CleanOn technology

Specjalnie wymodelowany kształt miski, bez wewnętrznego kołnierza, pozwala na łatwe utrzymanie jej w czystości.

The special shape of the toilet bowl has no rim which facilitates keeping it clean.

cleanON

Funkcjonalna toaleta

Functional toilet

DUROPLAST NAJWYŻSZEJ JAKOŚCI
HIGH QUALITY DUROPLAST

Antybakteryjne deski wykonane z wysokiej jakości duroplastu wyróżniają się trwałością i odpornością na przebarwienia.

Anti-bacterial toilet seats made of high quality duroplast which are hard-wearing and resistant to discolouration.

ŁATWE WYPINANIE
EASY-OFF

Łatwe wypinanie deski ułatwia montaż i utrzymanie czystości.

The toilet seat is easy to mount and remove to keep it clean.

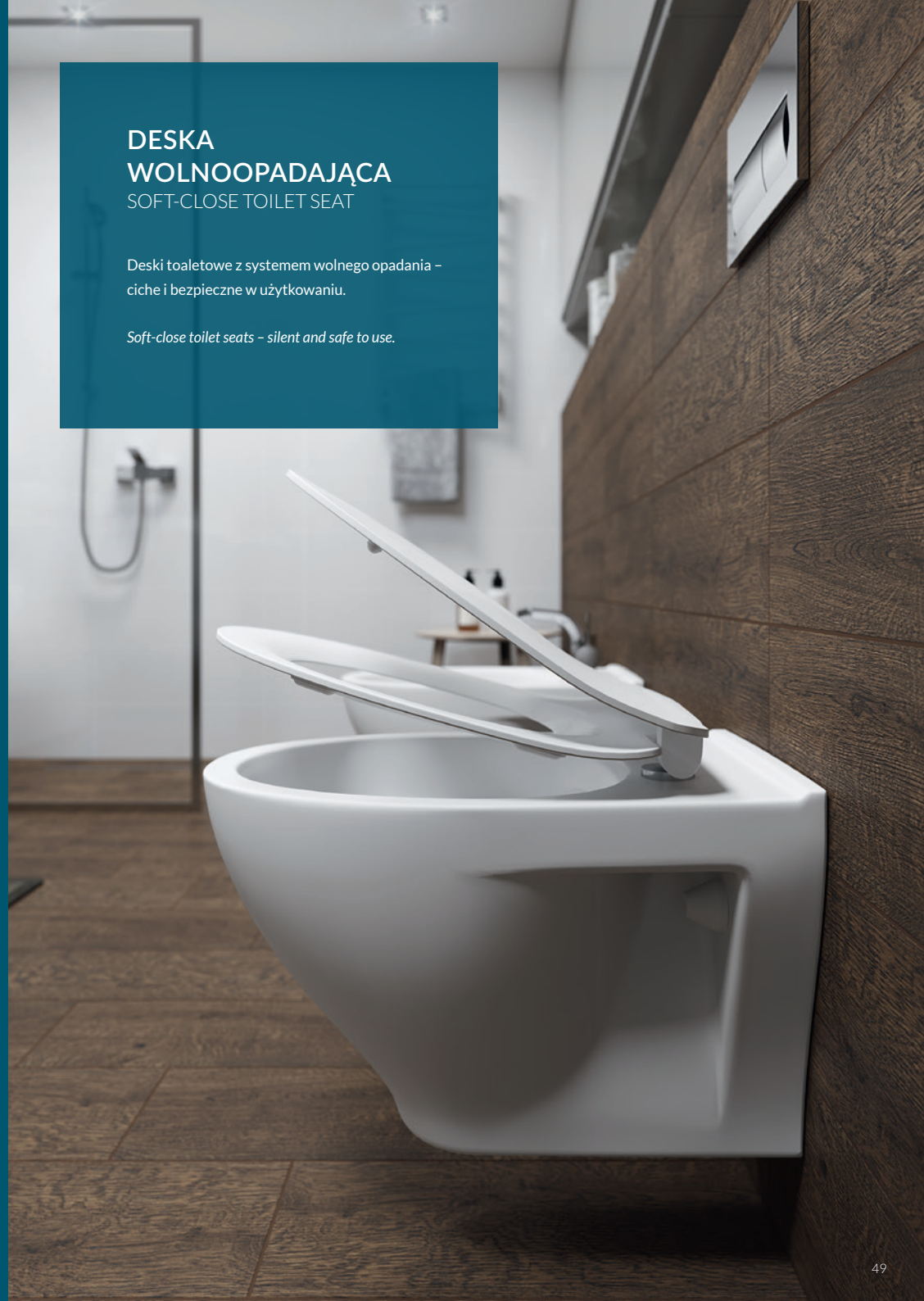

DESKA WOLNOOPADAJĄCA
SOFT-CLOSE TOILET SEAT

Deski toaletowe z systemem wolnego opadania – ciche i bezpieczne w użytkowaniu.

Soft-close toilet seats – silent and safe to use.

MISKI ZAWIESZANE, DESKI, BIDET

WALL HUNG BOWLS, TOILET SEATS, BIDET

K116-026

Bidet zawieszany MODUO
MODUO wall hung bidet
szer./*width:* 36 cm, gł./*depth:* 52,5 cm
wys./*height:* 32,5 cm

K98-0184

Deska toaletowa MODUO SLIM WRAP duroplastowa*
*MODUO SLIM WRAP duroplast toilet seat**
szer./*width:* 35,7 cm, gł./*depth:* 44,2 cm

K98-0138

Deska toaletowa MODUO/DELFI SLIM duroplastowa**
*MODUO/DELFI SLIM duroplast toilet seat***
szer./*width:* 35,9 cm, gł./*depth:* 44,9 cm

K98-0191

Deska toaletowa MODUO/DELFI duroplastowa**
*MODUO/DELFI duroplast toilet seat***
szer./*width:* 35,8 cm, gł./*depth:* 44.5 cm

do kompletowania z deskami toaletowymi
to be completed with duroplast toilet seats

* MODUO SLIM WRAP **K98-0184**

** MODUO/DELFI SLIM **K98-0138**

** MODUO/DELFI **K98-0191**

K116-007

Miska zawieszana MODUO CleanOn
MODUO wall hung bowl CleanOn
szer./*width:* 36 cm, gł./*depth:* 52,5 cm
wys./*height:* 37 cm

K701-262

Miska zawieszana MODUO CleanOn z deską MODUO SLIM WRAP duroplastową*
*MODUO wall hung bowl CleanOn with MODUO SLIM WRAP duroplast toilet seat**
szer./*width:* 36 cm, gł./*depth:* 52,5 cm
wys./*height:* 37 cm

K701-147

Miska zawieszana MODUO CleanOn z deską MODUO/DELFI SLIM duroplastową**
*MODUO wall hung bowl CleanOn with MODUO/DELFI SLIM duroplast toilet seat***
szer./*width:* 36 cm, gł./*depth:* 52,5 cm
wys./*height:* 37 cm

K701-264

Miska zawieszana MODUO CleanOn z deską MODUO/DELFI duroplastową**
*MODUO wall hung bowl CleanOn with MODUO/DELFI duroplast toilet seat***
szer./*width:* 36 cm, gł./*depth:* 52,5 cm
wys./*height:* 37 cm

* Łatwe wypinanie jednym przyciskiem *One button easy-off*

** Łatwe wypinanie *Easy-off*

montaż przycisku
od góry lub od przodu

front or top mount flush-button

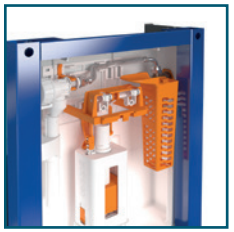

koszyczek
FRESH SYSTEM
na tabletki WC

WC tablet basket
- FRESH SYSTEM

Oszczędne spłukiwanie
z możliwością regulacji:
3 lub 5 litra wody.

Economical flushing, adjustable:
3 or 5 liters of water.

solidne profile
ramy 40 x 40 mm

solid frame profile
40 x 40 mm

trójstopniowa
regulacja
kolana odpływowego

3-way depth adjustment of the outlet knee

stopa obrotowa
– 4 pozycje

rotatable foot
— 4 positions

10 lat gwarancji na wszystkie elementy stelaża
10-year warranty for all elements of concealed system

K701-234

SET 939 AQUA

AQUA 22 MECH
stelaż podtynkowy
WC concealed system
AQUA 22 MECH
szer./width: 41 cm
gł./depth: 15-20 cm
wys./height: 113-133 cm

przycisk spłukujący INTERA
chrom błyszczący
INTERA flush button,
chrome gloss
szer./width: 22 cm
gł./depth: 1 cm
wys./height: 15 cm

miska zawieszana
MODUO CleanOn
MODUO wall hung bowl
CleanOn

deska toaletowa
MODUO/DELFI SLIM
MODUO/DELFI SLIM toilet seat

S701-293

SET B39 AQUA

AQUA 22 MECH
stelaż podtynkowy
WC concealed system
AQUA 22 MECH
szer./width: 41 cm
gł./depth: 15-20 cm
wys./height: 113-133 cm

przycisk spłukujący STERO
szkło białe
STERO flush button,
white glass
szer./width: 23,9 cm
gł./depth: 1,2 cm
wys./height: 16 cm

miska zawieszana
MODUO CleanOn
MODUO wall hung bowl
CleanOn

deska toaletowa
MODUO SLIM WRAP
MODUO SLIM WRAP toilet seat

S701-311

SET B41 AQUA

AQUA 22 MECH
stelaż podtynkowy
WC concealed system
AQUA 22 MECH
szer./width: 41 cm
gł./depth: 15-20 cm
wys./height: 113-133 cm

przycisk spłukujący ACTIS
chrom błyszczący
ACTIS flush button,
chrome gloss
szer./width: 22,4 cm
gł./depth: 1,2 cm
wys./height: 15,4 cm

miska zawieszana
MODUO CleanOn
MODUO wall hung bowl
CleanOn

deska toaletowa
MODUO SLIM WRAP
MODUO SLIM WRAP toilet seat

S701-394

SET B209 AQUA

AQUA 22 QF MECH
stelaż podtynkowy
WC concealed system
AQUA 22 QF MECH
szer./width: 41 cm
gł./depth: 14-23 cm
wys./height: 113-133 cm

przycisk spłukujący INTERA
chrom błyszczący
INTERA flush button,
chrome gloss
szer./width: 22 cm
gł./depth: 1 cm
wys./height: 15 cm

miska zawieszana
MODUO CleanOn
MODUO wall hung bowl
CleanOn

deska toaletowa
MODUO/DELFI SLIM
MODUO/DELFI SLIM toilet seat

Dzięki uchwytom mocującym QUICK FIX montaż zestawu **SET B209 AQUA** przebiega szybko i sprawnie nawet przy nierównej ścianie.

Thanks to the QUICK FIX wall mounting brackets, **SET B209 AQUA** *installation process is extremely fast and effecient. It is possible even with an uneven wall.*

MISKI STOJĄCE
STANDING BOWLS

do kompletowania
z deskami toaletowymi:
to be completed
with toilet seats:

K98-0184
* MODUO SLIM WRAP

K98-0138
** MODUO/DELFI SLIM

K98-0191
** MODUO/DELFI

K116-033 (010)

Miska toaletowa stojąca MODUO CleanOn 010
MODUO standing bowl CleanOn 010
szer./*width:* 36 cm, gł./*depth:* 53 cm
wys./*height:* 41 cm

S701-267 (010)

Miska toaletowa stojąca MODUO CleanOn 010 z deską MODUO SLIM WRAP duroplastową*
*MODUO standing bowl CleanOn 010 with MODUO SLIM WRAP duroplast toilet seat**
szer./*width:* 36 cm, gł./*depth:* 53 cm
wys./*height:* 41 cm

S701-265 (010)

Miska toaletowa stojąca MODUO CleanOn 010 z deską MODUO/DELFI SLIM duroplastową**
*MODUO standing bowl CleanOn 010 with MODUO/DELFI SLIM duroplast toilet seatt***
szer./*width:* 36 cm, gł./*depth:* 53 cm
wys./*height:* 41 cm

S701-266 (010)

Miska toaletowa stojąca MODUO CleanOn 010 z deską MODUO/DELFI duroplastową**
*MODUO standing bowl CleanOn 010 with MODUO/DELFI duroplast toilet seat***
szer./*width:* 36 cm, gł./*depth:* 53 cm
wys./*height:* 41 cm

* Łatwe wypinanie jednym przyciskiem *One button easy-off*

** Łatwe wypinanie *Easy-off*

WC KOMPAKTY
WC COMPACTS

W kolekcji MODUO oferujemy kilka wersji WC kompaktu. Dostępne są wersje z doprowadzeniem wody z dołu lub z boku.

Semi back-to-wall
Rozwiązanie, w którym tył kompaktu (zbiornik i półka) przylega do ściany eliminując w ten sposób trudno dostępne zakamarki.

MODUO collection offers several versions of WC compact. There are designs available with a water inlet on the bottom and side.

Semi back-to-wall
Solution in which the back of the WC compact (cistern and lid) touches the wall to eliminate hard-to-reach areas.

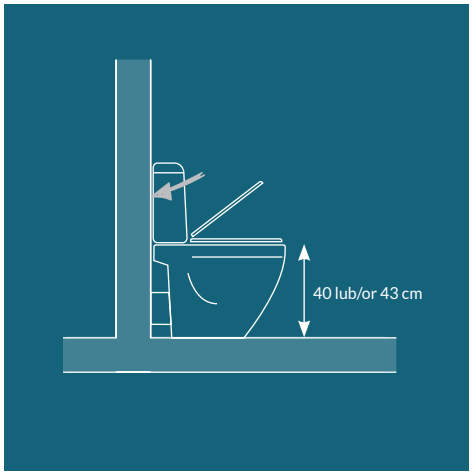

Dwie wysokości dla Twojej wygody
WC kompakty MOUDO dostępne są w dwóch wysokościach: standardowej, 40 cm oraz 43 cm dla osób z utrudnieniami ruchowymi.

Two heights to match your needs
MOUDO WC compacts are available in two heights: standard 40 cm and 43 cm for people with impaired mobility.

* Łatwe wypinanie jednym przyciskiem
One button easy-off

** Łatwe wypinanie
Easy-off

K116-024 (010)
K116-025 (011)

WC kompakt MODUO CleanOn z deską MODUO SLIM WRAP duroplastową*
*MODUO WC compact CleanOn with MODUO SLIM WRAP duroplast toilet seat**
szer./*width:* 35,5 cm, gł./*depth:* 65,5 cm
wys./*height:* 78,5 cm

K116-001 (010)
K116-003 (011)

WC kompakt MODUO CleanOn z deską MODUO/DELFI SLIM duroplastową**
*MODUO WC compact CleanOn with MODUO/DELFI SLIM duroplast toilet seat***
szer./*width:* 35,5 cm, gł./*depth:* 65,5 cm
wys./*height:* 78,5 cm

K116-002 (010)
K116-004 (011)

WC kompakt MODUO CleanOn z deską MODUO/DELFI duroplastową**
*MODUO WC compact CleanOn with MODUO/DELFI duroplast toilet seat***
szer./*width:* 35,5 cm, gł./*depth:* 65,5 cm
wys./*height:* 78,5 cm

K116-036 (010)
K116-037 (011)

WC kompakt MODUO 43 CleanOn z deską MODUO SLIM WRAP duroplastową*
*MODUO 43 WC compact CleanOn with MODUO SLIM WRAP duroplast toilet seat**
szer./*width:* 36 cm, gł./*depth:* 65 cm
wys./*height:* 83,5 cm

K116-029 (010)
K116-032 (011)

WC kompakt MODUO 43 CleanOn z deską MODUO/DELFI SLIM duroplastową**
*MODUO 43 WC compact CleanOn with MODUO/DELFI SLIM duroplast toilet seat***
szer./*width:* 36 cm, gł./*depth:* 65 cm
wys./*height:* 83,5 cm

K116-030 (010)
K116-035 (011)

WC kompakt MODUO 43 CleanOn z deską MODUO/DELFI duroplastową**
*MODUO 43 WC compact CleanOn with MODUO/DELFI duroplast toilet seat***
szer./*width:* 36 cm, gł./*depth:* 65 cm
wys./*height:* 83,5 cm

KABINY PRYSZNICOWE MODUO

MODUO SHOWER ENCLOSURES

Dzięki rozbudowanej ofercie kabin prysznicowych MODUO, dopasowanie i stworzenie idealnej łazienki to już nie problem! Bez względu na to, czy urządzamy większą przestrzeń, czy malutką łazienkę, mamy rozwiązania dostosowane do potrzeb.

W kolekcji MODUO dostępne są kabiny półokrągłe, kwadratowe, prostokątne oraz prysznicowe drzwi wnękowe.

MODUO is a collection with simply unlimited possibilities. Thanks to the expanded range of shower enclosures, matching the perfect bathroom is no longer a problem!
Regardless of whether you are arranging a larger space, or a tiny bathroom, MODUO collection will offer you the perfect solution adapted to your needs.

MODUO collection includes round enclosures, square enclosures, rectangular enclosures and alcove shower doors - just assemble the set that best matches your interior.

WSPORNIK ŚCIENNY
WALL BRACKET

Metalowy wspornik przyścienny montowany do bocznej ściany szyby gwarantuje stabilność całej konstrukcji kabin półokrągłych.
A metal wall bracket mounted to the side wall of the glass guarantees the stability of the whole structure of semicircular enclosures.

UCHWYTY
HANDLES

Metalowe, dwustronne uchwyty z chromowanym wykończeniem, łączą stylistykę z funkcjonalnością.
The metal, double-sided handles with a chrome finish combine style with functionality.

CHROMOWANA LISTWA PROGOWA
CHROME PLATED SILL

Delikatna, chromowana listwa progowa zapobiega wychlapywaniu się wody na zewnątrz kabiny.
The gentle, chrome-plated sill strip prevents water from splashing out of the enclosure.

ZAWIAS KOLUMNOWY Z FUNKCJĄ UNOSZENIA DRZWI
COLUMN HINGE WITH DOOR LIFT FUNCTION

Zawias kolumnowy z funkcją unoszenia drzwi tworzy gładką powierzchnię z profilem przyściennym. Dzięki czemu poprawia się komfort użytkowania oraz wydłuża żywotność uszczelek. Dodatkowo wszystkie zawiasy unoszone posiadają mechanizm, który zatrzymuje drzwi w momencie otwarcia ich pod kątem 90° co zabezpiecza je przed przypadkowym uderzeniem.
The column hinge with a door lift function creates a smooth surface with a wall profile. This improves the comfort of use and extends the life of the seals. I n addition, all lifting hing es are equipped with a mechanism that stops the door when it is opened at a 90° angle t o protect it from accidental impact.

PROFIL PRZYŚCIENNY
WALL PROFILE

Delikatny profil przyścienny bez widocznych śrub montażowych tworzy gładką i łatwą do utrzymania w czystości powierzchnię.
The gentle wall profile without visible mounting screws creates a smooth and easy to clean surface.

SZKŁO Z HYDROFOBOWĄ POWŁOKĄ OCHRONNĄ

HYDROPHOBIC PROTECTIVE GLASS COATING

Hydrofobowa powłoka CleanPro zapobiega gromadzeniu się kamienia i innych osadów oraz ułatwia utrzymanie czystości.

The hydrophobic CleanPro coating prevents the build-up of scale and other deposits and makes it easier to keep things clean.

DRZWI I ŚCIANKI PRYSZNICOWE MODUO

MODUO SHOWER ENCLOSURE DOORS AND WALLS

S162-005

Drzwi kabiny na zawiasach moduo 90×195 - lewe
MODUO shower enclosure door with hinges, left 90 × 195
szer./*width: 90* cm, wys./*height: 195* cm

S162-006

Drzwi kabiny na zawiasach moduo 90×195 - prawe
MODUO shower enclosure door with hinges, right 90 × 195
szer./*width: 90* cm, wys./*height: 195* cm

S162-008

Ścianka do kabiny na zawiasach MODUO 90×195
MODUO shower enclosure wall 90 × 195
szer./*width: 90* cm, wys./*height: 195* cm

S162-003

Drzwi kabiny na zawiasach moduo 80×195 - lewe
MODUO shower enclosure door with hinges, left 80 × 195
szer./*width: 90* cm, wys./*height: 195* cm

S162-004

Drzwi kabiny na zawiasach moduo 80×195 - prawe
MODUO shower enclosure door with hinges, right 90 × 195
szer./*width: 80* cm, wys./*height: 195* cm

S162-007

Ścianka do kabiny na zawiasach MODUO 80×195
MODUO shower enclosure wall 80 × 195
szer./*width: 80* cm, wys./*height: 195* cm

rekomendowane brodziki
recomended shower trays
TAKO, TAKO SLIM

S204-009 | S204-010 | S204-011
S204-012 | S601-121 | S601-122

PÓŁOKRAGŁE KABINY PRYSZNICOWE MODUO

MODUO HALFROUND SHOWER ENCLOSURES

S162-010

Kabina półokrągła MODUO 90×90×195

MODUO halfround shower enclosure 90 × 90 × 195

szer./*width:* 90 cm, gł./depth 90 cm, wys./*height: 195* cm

S162-009

Kabina półokrągła MODUO 80×80×195

MODUO halfround shower enclosure 80 × 80 × 195

szer./*width:* 80 cm, gł./depth 80 cm, wys./*height: 195* cm

rekomendowane brodziki

recomended shower trays

TAKO, TAKO SLIM

S204-001 | S204-002 | S204-003
S204-004 | S601-119 | S601-120

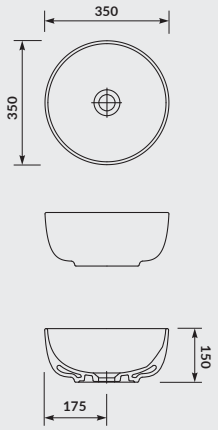

K116-047

Umywalka nablatowa
MODUO 35 okrągła
MODUO 35 countertop washbasin, circle

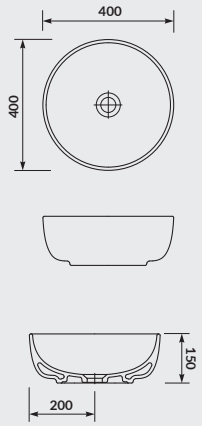

K116-048

Umywalka nablatowa
MODUO 40 okrągła
MODUO 40 countertop washbasin, circle

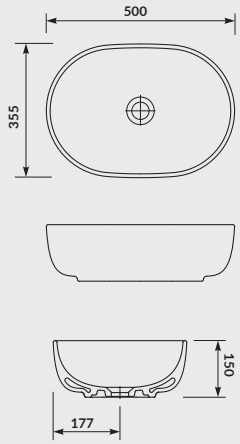

K116-049

Umywalka nablatowa
MODUO 50 owalna
MODUO 50 countertop washbasin, oval

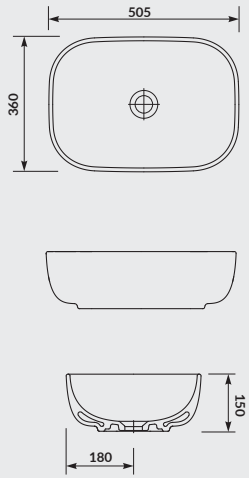

K116-050

Umywalka nablatowa
MODUO 50 prostokątna
MODUO 50 countertop washbasin, rectangular

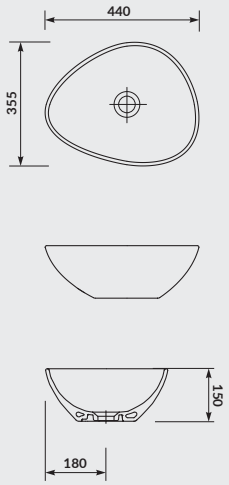

K116-051

Umywalka nablatowa
MODUO 40 nieregularna
MODUO 40 countertop washbasin, irregular

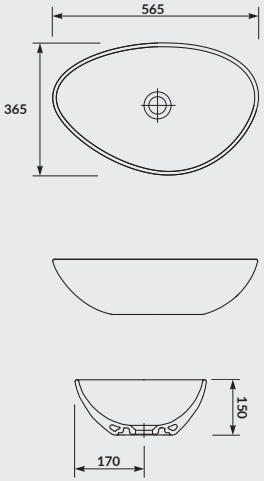

K116-052

Umywalka nablatowa
MODUO 50 nieregularna
MODUO 50 countertop washbasin, irregular

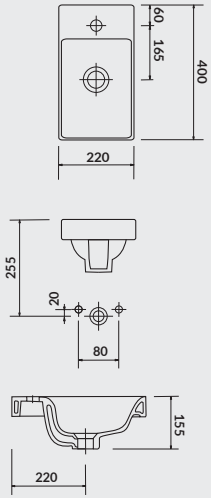

K116-016

Umywalka meblowa MODUO 40
MODUO 40 furniture washbasin

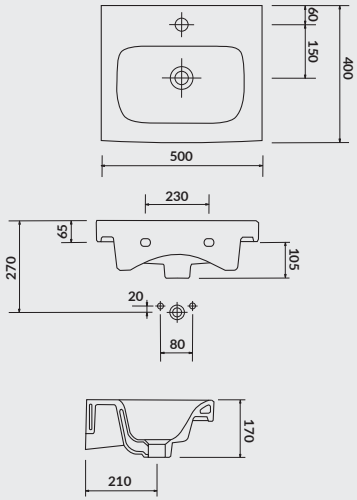

K116-009

Umywalka meblowa MODUO 50
MODUO 50 furniture washbasin

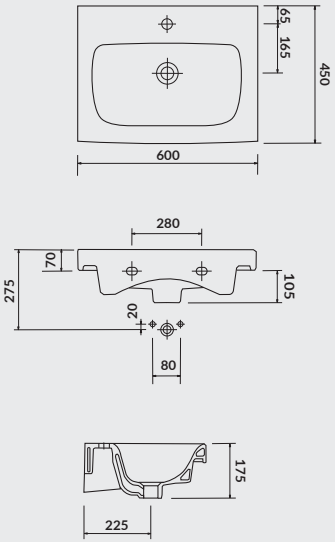

K116-011

Umywalka meblowa MODUO 60
MODUO 60 furniture washbasin

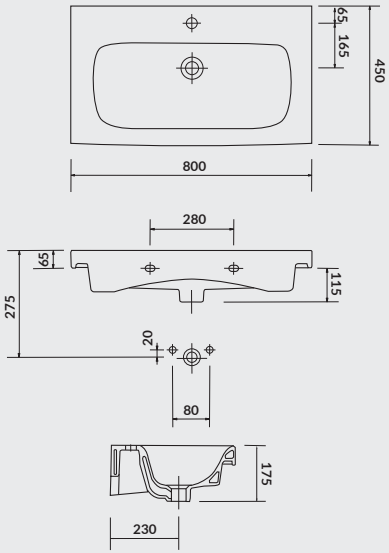

K116-013

Umywalka meblowa MODUO 80
MODUO 80 furniture washbasin

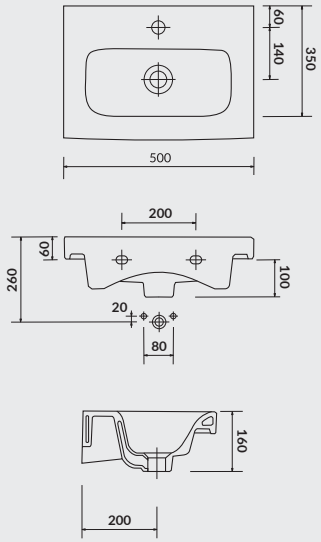

K116-008

Umywalka meblowa MODUO SLIM 50
MODUO SLIM 50 furniture washbasin

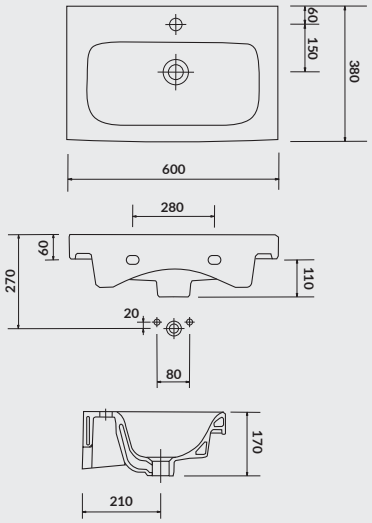

K116-010

Umywalka meblowa MODUO SLIM 60
MODUO SLIM 60 furniture washbasin

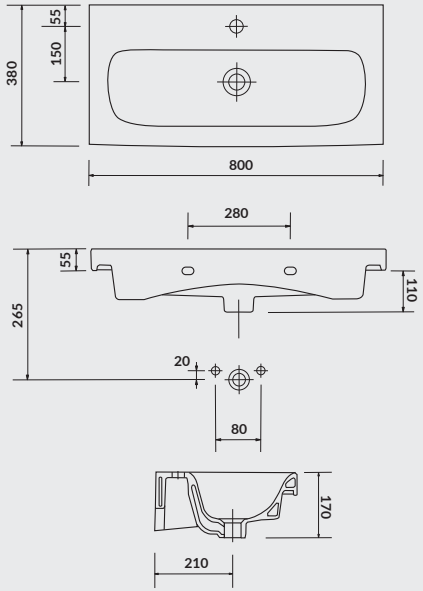

K116-012

Umywalka meblowa MODUO SLIM 80
MODUO SLIM 80 furniture washbasin

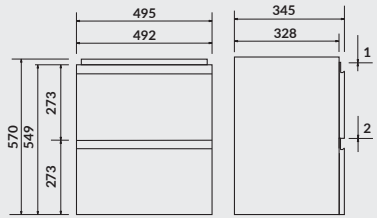

S929-006 | S590-006-DSM
S929-005 | S590-005-DSM

Szafka podumywalkowa MODUO SLIM 50 biała/DSM
MODUO SLIM 50 washbasin cabinet white
Szafka podumywalkowa MODUO SLIM 50 szara/DSM
MODUO SLIM 50 washbasin cabinet grey

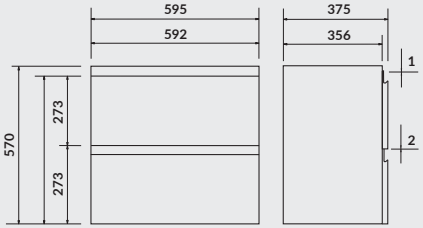

S929-004 | S590-004-DSM
S929-003 | S590-003-DSM

Szafka podumywalkowa MODUO SLIM 60 biała/DSM
MODUO SLIM 60 washbasin cabinet white
Szafka podumywalkowa MODUO SLIM 60 szara/DSM
MODUO SLIM 60 washbasin cabinet grey

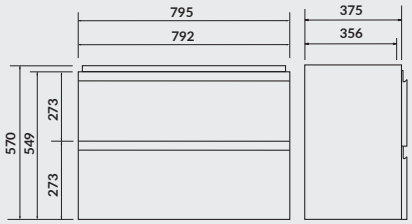

S929-002 | S590-002-DSM
S929-001 | S590-001-DSM

Szafka podumywalkowa MODUO SLIM 80 biała/DSM
MODUO SLIM 80 washbasin cabinet white
Szafka podumywalkowa MODUO SLIM 80 szara/DSM
MODUO SLIM 80 washbasin cabinet grey

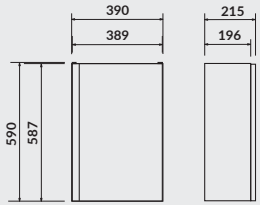

S929-014 | S590-014-DSM
S929-013 | S590-013-DSM

Szafka podumywalkowa MODUO 40 biała/DSM
MODUO 40 washbasin cabinet white
Szafka podumywalkowa MODUO 40 szara/DSM
MODUO 40 washbasin cabinet grey

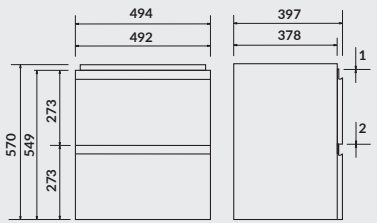

S929-012 | S590-012-DSM
S929-011 | S590-011-DSM

Szafka podumywalkowa MODUO 50 biała/DSM
MODUO 50 washbasin cabinet white
Szafka podumywalkowa MODUO 50 szara/DSM
MODUO 50 washbasin cabinet grey

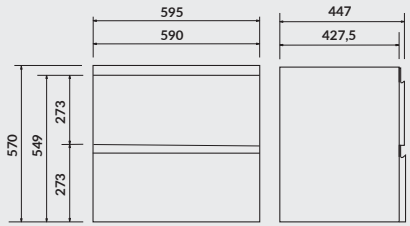

S929-010 | S590-010-DSM
S929-009 | S590-009-DSM

Szafka podumywalkowa MODUO 60 biała/DSM
MODUO 60 washbasin cabinet white
Szafka podumywalkowa MODUO 60 szara/DSM
MODUO 60 washbasin cabinet grey

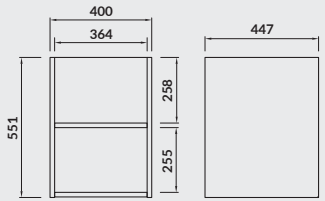

K116-019

Szafka podblatowa otwarta MODUO 40 dąb
MODUO 40 open under-countertop cabinet oak

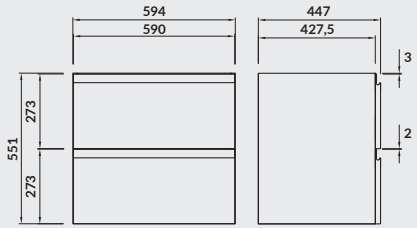

K116-021 | K116-022

Szafka podblatowa MODUO 60 biała
MODUO 60 under-countertop cabinet white
Szafka podblatowa MODUO 60 szara
MODUO 60 under-countertop cabinet grey

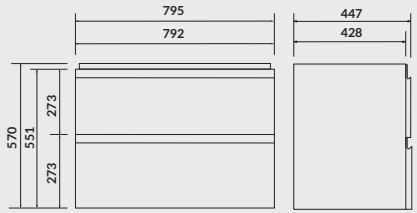

S929-008 | S590-008-DSM
S929-007 | S590-007-DSM

Szafka podumywalkowa MODUO 80 biała/DSM
MODUO 80 washbasin cabinet white
Szafka podumywalkowa MODUO 80 szara/DSM
MODUO 80 washbasin cabinet grey

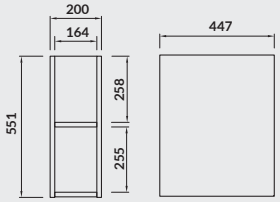

K116-020

Szafka podblatowa otwarta MODUO 20 dąb
MODUO 20 open under-countertop cabinet oak

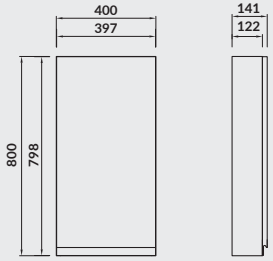

K116-018 | S590-028-DSM
S590-021 | S590-029-DSM

Szafka wisząca MODUO 40 biała
MODUO 40 wall hung cabinet white
Szafka wisząca MODUO 40 szara
MODUO 40 wall hung cabinet grey

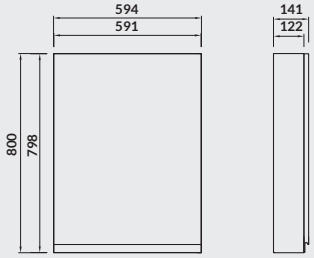

S929-016 | S590-016-DSM
S929-015 |S590-015-DSM

Szafka wisząca MODUO 60 biała
MODUO 60 wall hung cabinet white
Szafka wisząca MODUO 60 szara
MODUO 60 wall hung cabinet grey

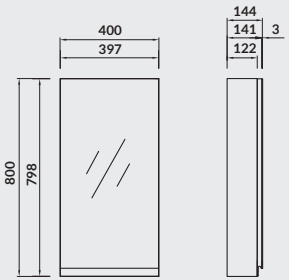

S590-030 |S590-028-DSM
S590-031 | S590-029-DSM

Szafka lustrzana MODUO 40 biała
MODUO 40 mirror cabinet white
Szafka lustrzana MODUO 40 szara
MODUO 40 mirror cabinet grey

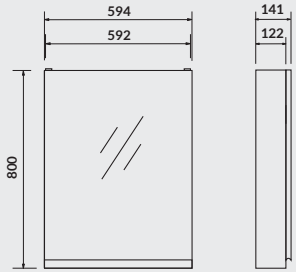

S929-018 | S590-018-DSM
S929-017 | S590-017-DSM

Szafka lustrzana MODUO 60 biała
MODUO 60 mirror cabinet white
Szafka lustrzana MODUO 60 szara
MODUO 60 mirror cabinet grey

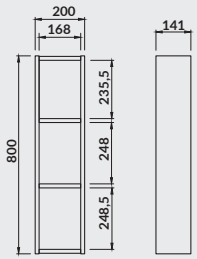

K116-023

Szafka wisząca otwarta MODUO 20 dąb
MODUO 20 open wall hung cabinet oak

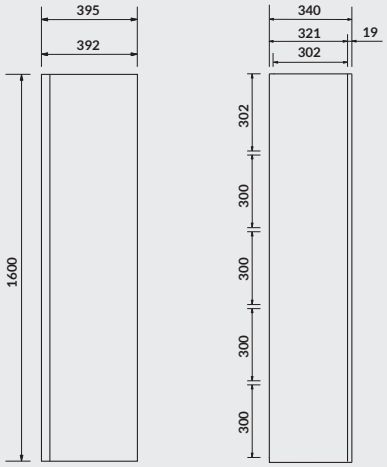

S929-020 | S590-020-DSM
S929-019 | S590-019-DSM

Słupek MODUO 40 biały
MODUO 40 pillar white
Słupek MODUO 40 szary
MODUO 40 pillar grey

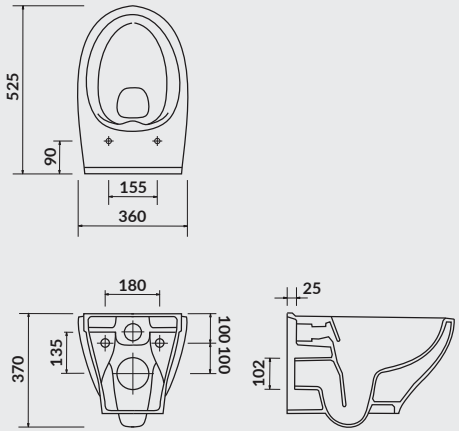

K116-007

Miska zawieszana MODUO CleanOn*
*MODUO wall hung bowl CleanOn**

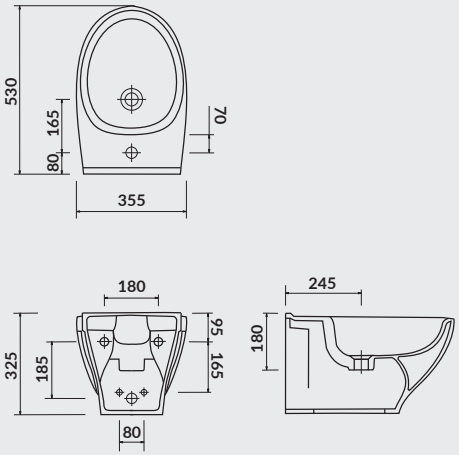

K116-026

Bidet zawieszany MODUO
MODUO wall hung bidet

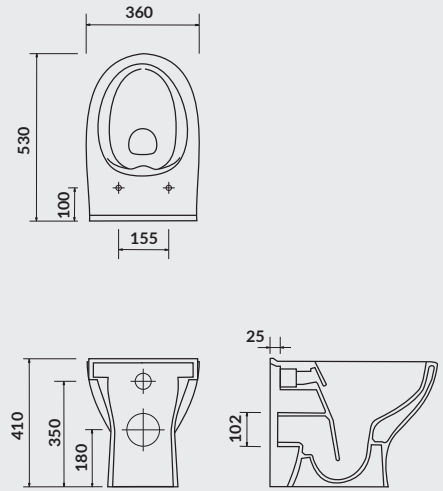

K116-033

Miska toaletowa stojąca MODUO CleanOn*
*MODUO standing bowl CleanOn**

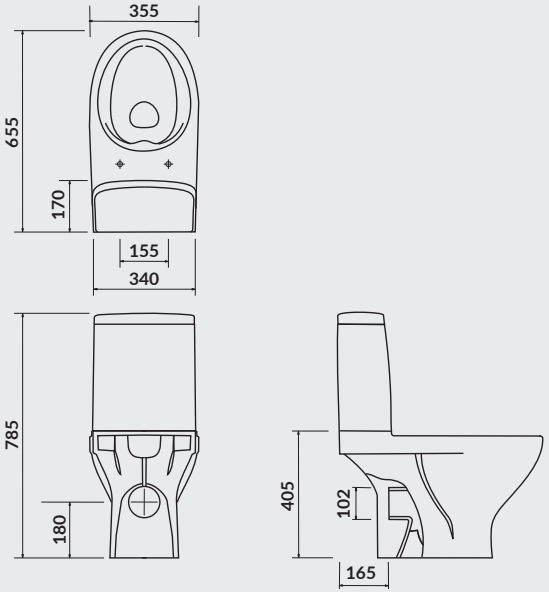

K116-024 | K116-025 | K116-001
K116-003 | K116-002 | K116-004

WC kompakt MODUO CleanOn 010*
*WC compact MODUO CleanOn 010**

*rysunek prezentuje miskę zawieszaną/stojącą/WC kompakt bez deski
** the technical drawing concerns wall hung bowl/ standing bowl/WC compact without a toilet seat*

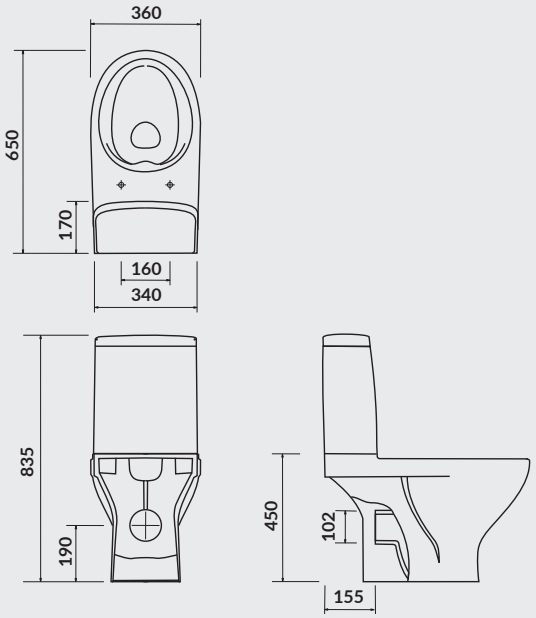

K116-036 | K116-037 | K116-029,
K116-032 | K116-035 | K116-030

WC kompakt MODUO 43 CleanOn 010*
*WC compact MODUO 43 CleanOn 010**

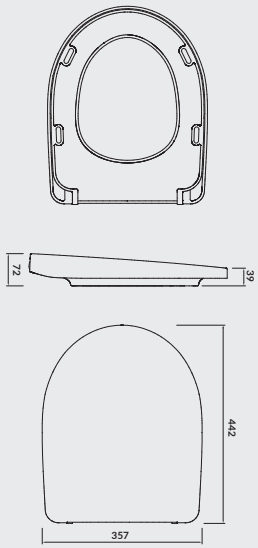

K98-0184

Deska toaletowa MODUO SLIM WRAP duroplastowa
MODUO SLIM WRAP duroplast toilet seat

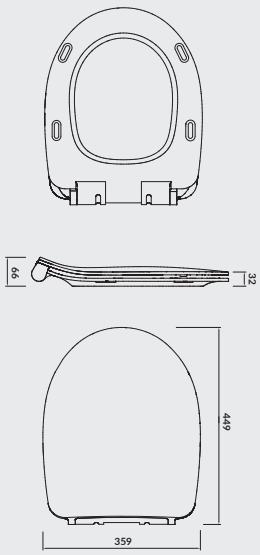

K98-0138

Deska toaletowa MODUO/DELFI SLIM duroplastowa
MODUO/DELFI SLIM duroplast toilet seat

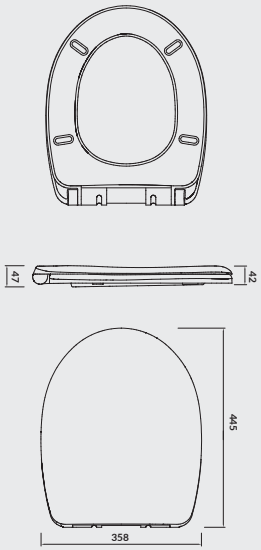

K98-0191

Deska toaletowa MODUO/DELFI duroplastowa
MODUO/DELFI duroplast toilet seat

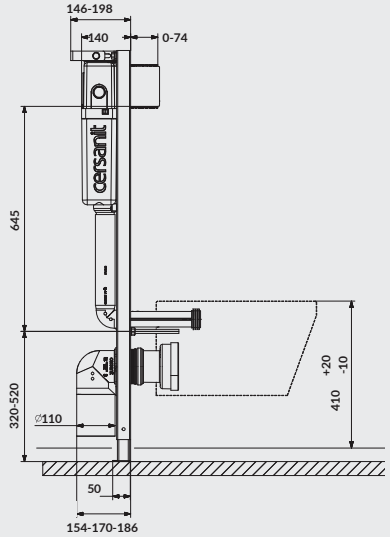

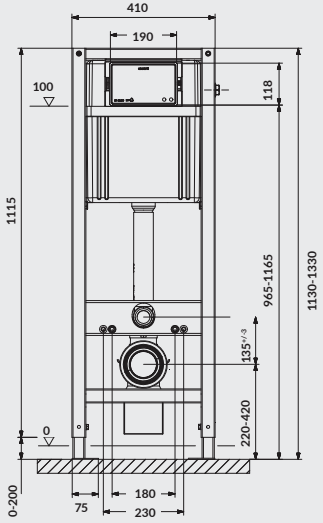

S97-046

Stelaż podtynkowy AQUA 22 MECH*
*WC compact MODUO 43 CleanOn 010**

**stelaż dostępny w setach stelażowo-ceramicznych: SET 939 AQUA, SET B39 AQUA, SET B41 AQUA*
**concealed frame available in concealed cistern frame sets: SET 939 AQUA, SET B39 AQUA, SET B41 AQUA*

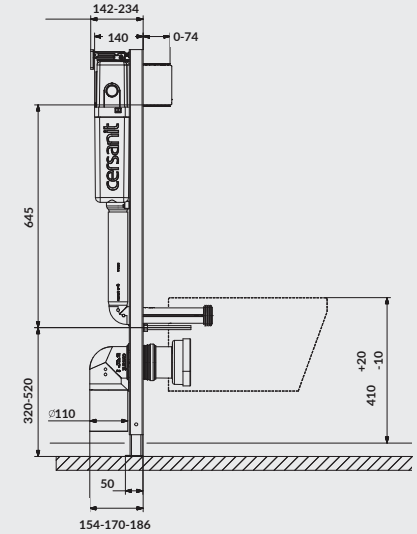

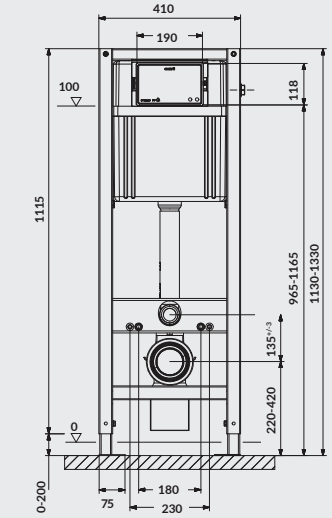

S97-048

Stelaż podtynkowy AQUA 22 MECH QF**
*AQUA 22 MECH QF concealed cistern frame***

***stelaż dostępny w secie stelażowo-ceramicznym: SET B209 AQUA*
***concealed frame available in concealed cistern frame set: SET B209 AQUA*

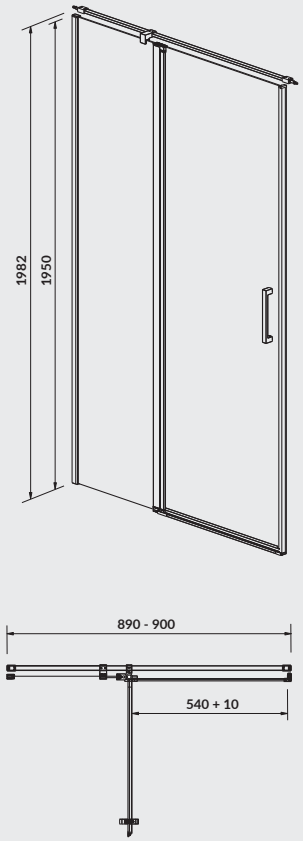

S162-005

Drzwi kabiny na zawiasach MODUO 90×195 - lewe

MODUO shower enclosure door with hinges, left 90 ×195

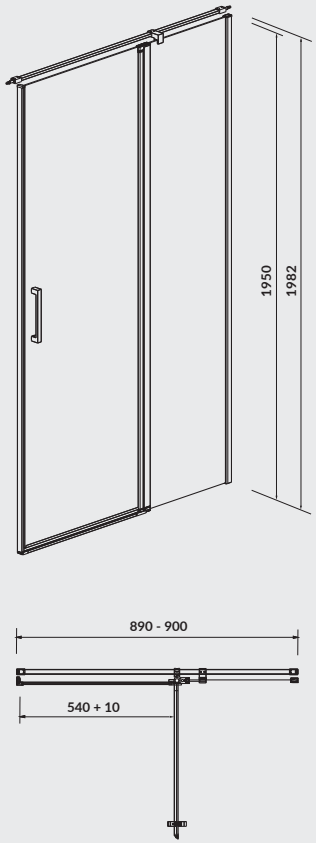

S162-006

Drzwi kabiny na zawiasach MODUO 90×195 - prawe

MODUO shower enclosure door with hinges, right 90 ×195

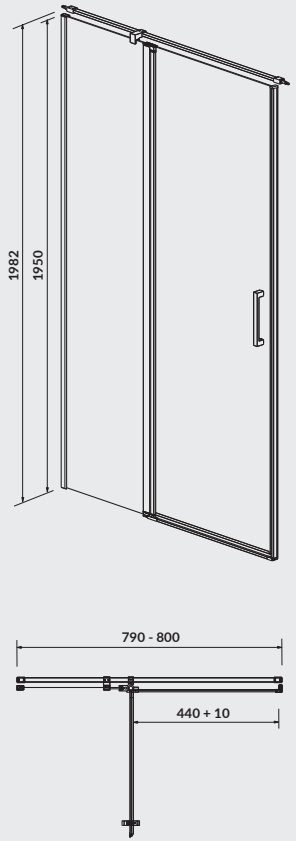

S162-003

Drzwi kabiny na zawiasach MODUO 80×195 - lewe

MODUO shower enclosure door with hinges, left 80 ×195

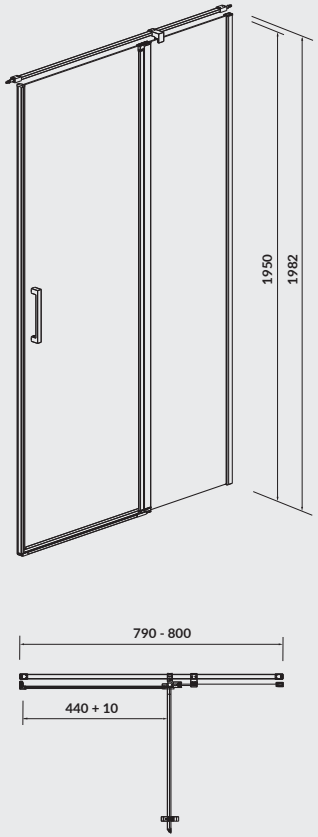

S162-004

Drzwi kabiny na zawiasach MODUO 80×195 - prawe

MODUO shower enclosure door with hinges, right 80 ×195

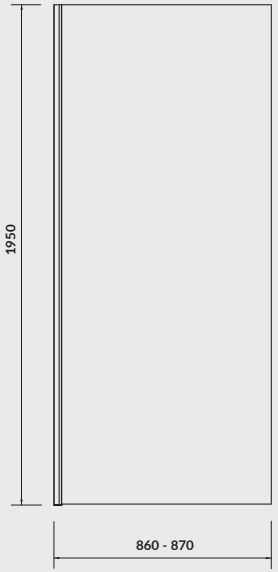

S162-008

Ścianka do kabiny na zawiasach MODUO 90×195

MODUO shower enclosure door with hinges, left 90 ×195

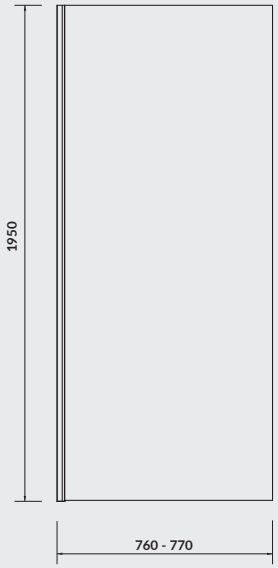

S162-007

Ścianka do kabiny na zawiasach MODUO 80×195

MODUO shower enclosure door with hinges, left 80 ×195

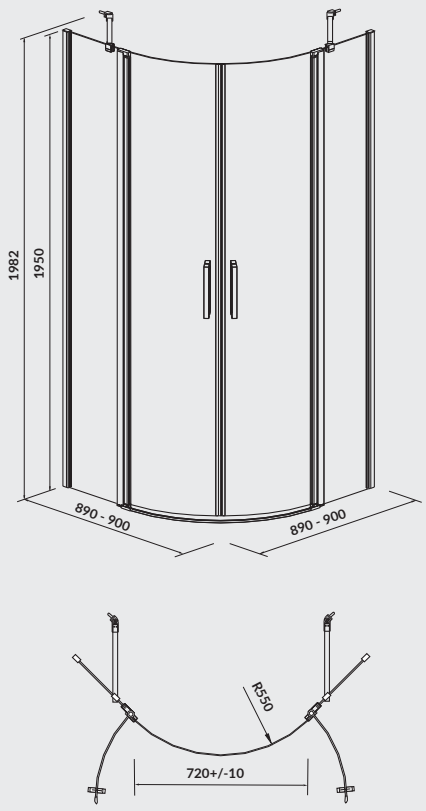

S162-010

Kabina półokrągła MODUO 90×90×195

MODUO halfround shower enclosure 90 ×90 ×195

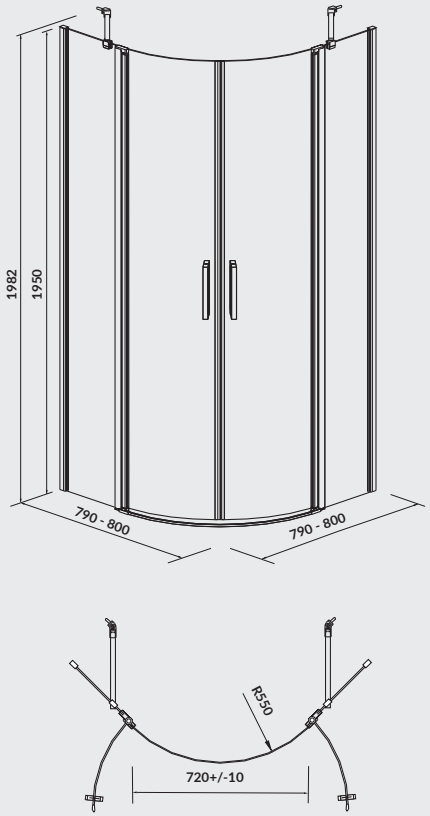

S162-009

Kabina półokrągła MODUO 80×80×195

MODUO halfround shower enclosure 80 ×80 ×195

Katalog jest materiałem poglądowym. Producent zastrzega sobie prawo zmian w ofercie przedstawionej w katalogu.
Ze względu na stosowaną technikę druku, rzeczywisty wygląd produktów może różnić się
od produktów prezentowanych na zdjęciach.

This catalogue is a demonstrative material. Manufacturer reserves the right to introduce changes in offer presented in the catalogue.
Owing to the printing technique the real appearance of products may be slightly different than the products presented in the pictures.

BĄDŹ Z NAMI
JOIN US

www.cersanit.com.pl