cersanit

łazienki
polecane przez
życie

katalog wyposażenia łazienek

2020 | 2021

ŁAZIENKI POLECANE PRZEZ ŻYCIE

Trzymacie Państwo w dłoni kompletny katalog łazienkowych rozwiązań od **CERSANIT**. To nie tylko broszura z produktami, ale również inspirujące pomysły, zaskakujące rozwiązania oraz magiczne aranżacje. **CERSANIT** to polska marka, która od dawna jest liderem wśród producentów wyposażenia łazienki. Wiemy, że to właśnie w niej spędzamy zarówno pośpieszne poranki, jak i leniwe wieczory - dlatego tak ważne jest, aby nasza idealna łazienka została zaprojektowana spójnie i funkcjonalnie. Niezależnie od jej wielkości i designu – w portfolio **CERSANIT** znajdziemy kompleksowe rozwiązania z długoletnią gwarancją najwyższej jakości. Produkty marki **CERSANIT** łączą w sobie minimalizm i elegancję z wygodą oraz praktycznymi rozwiązaniami, co pozwala na stworzenie wymarzonej przestrzeni idealnie dopasowanej zarówno do naszego stylu, jak i potrzeb.

SPIS TREŚCI

KONCEPTY PRODUKTOWE I TECHNOLOGIE:

INVERTO 5
CREA 25
MODUO 37

TOALETA:

WC KOMPAKTY 49
MISKI STOJĄCE 61
MISKI I BIDETY ZAWIESZANE 63
DESKI TOALETOWE 81

STELAŻE:

STELAŻE PODTYNKOWE 97
PRZYCISKI SPŁUKUJĄCE 105
ZESTAWY PODTYNKOWE 119
PISUARY I PRZEGRODY DO PISUARÓW 137

MYCIE:

UMYWALKI MEBLOWE 143
UMYWALKI NABLATOWE 173
UMYWALKI WISZĄCE 183
POSTUMENTY I PÓŁPOSTUMENTY 193

KĄPIEL:

KABINY PRYSZNICOWE 199
PARAWANY NAWANNOWE 237
BRODZIKI PRYSZNICOWE 243
WANNY 257
OBUDOWY 313

PRZECHOWYWANIE:

MEBLE ŁAZIENKOWE 329

ŁAZIENKI DLA NIEPEŁNOSPRAWNYCH:

CERAMIKA I WYPOSAŻENIE 385

DOPASOWANIE UMYWALEK I MEBLI 397

DANE LOGISTYCZNE 405

INVERTO

BY cersanit

PREMIUM

INNOWACYJNY KONCEPT

Nowoczesny koncept **INVERTO** to uzupełnienie portfolio grupy **CERSANIT** o produkty z wyższych segmentów cenowych, których design oraz rozwiązania technologiczne są na najwyższym poziomie. **INVERTO** oferuje produkty będące alternatywą dla największych światowych marek z branży wnętrzarskiej. Kolekcja **INVERTO** łączy stylowe materiały, proste formy i nowatorskie rozwiązania technologiczne, by w efekcie stworzyć łazienkę na miarę XXI wieku. **INVERTO** to eleganckie, a jednocześnie minimalistyczne wnętrza, niezwykle praktyczne i wygodne, wpisujące się w najnowsze trendy.

TIARÉ
OUD

ROCK LITE

LEKKA I WYTRZYMAŁA MASA CERAMICZNA

Technologia ROCKLITE polega na wykorzystaniu wzmocnionej masy ceramicznej przy produkcji umywalek cienkościennych. Dzięki temu są one niezwykle delikatne wizualnie, a jednocześnie wyjątkowo trwałe. Dodatkowo, udoskonalone szkliwo idealnie pokrywa powierzchnię ceramiki, czyniąc ją idealnie gładką i jednolicie białą. Umywalki wykonane z wysokiej jakości, lekkiej, a jednocześnie wytrzymałej masy ceramicznej ROCKLITE, są odporne na uderzenia i obciążenia. Mają cienkie ranty, dlatego ceramika wygląda wyjątkowo delikatnie i nowocześnie.

Udoskonalone szkliwo zostało dostosowane do cienkich rantów umywalek.

Perfekcyjnie pokrywa ono powierzchnię produktów czyniąc ją idealnie gładką i jednolicie białą.

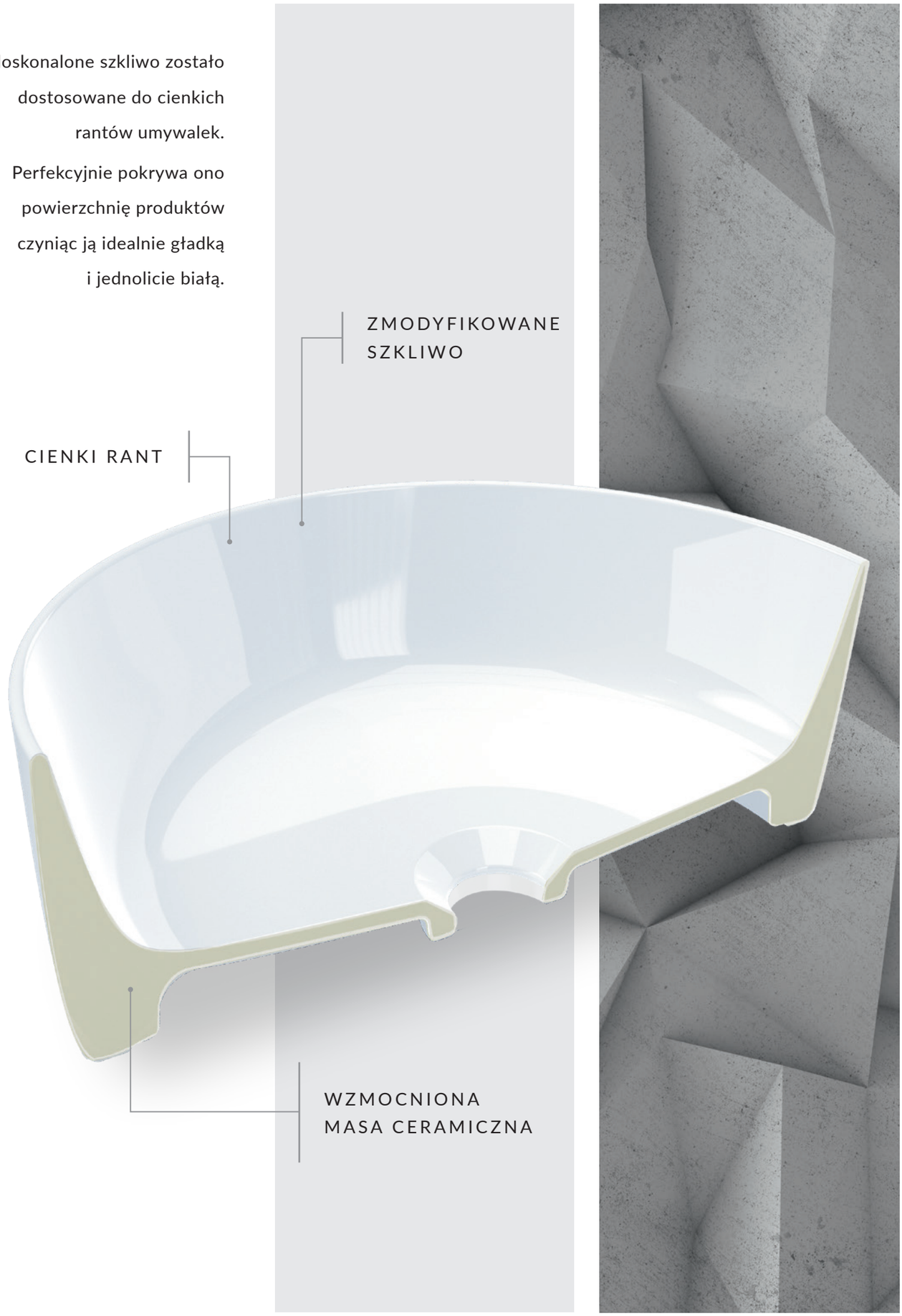

UMYWALKI NABLATOWE

Umywalki nablatowe **INVERTO** wykonane są z wysokiej jakości, lekkiej, a jednocześnie wytrzymałej masy ceramicznej **ROCKLITE**. Grubość ścianek w tych umywalkach wynosi jedynie 5-6 mm. Prosty kształt umywalek, w połączeniu z blaskiem szkliwa, doda wysublimowanej elegancji każdej łazience.

UMYWALKI NABLATOWO--MEBLOWE

Umywalki nablatowo-meblowe **INVERTO** mogą być zestawiane zarówno z szafkami podumywalkowymi, jak i bezpośrednio z blatami. Dodatkowa powierzchnia odkładcza w tych umywalkach znajdzie zastosowanie w każdej łazience. Umywalki **INVERTO** wykonane są z wysokiej jakości, lekkiej, a jednocześnie wytrzymałej masy ceramicznej ROCKLITE. Zarówno na szafce, jak i na blacie umywalki **INVERTO** prezentują się elegancko i efektownie.

streamOn
TECHNOLOGY

TECHNOLOGIA
INSPIROWANA NATURĄ

Projektanci od zawsze czerpali inspiracje z natury, to dzięki niej powstają nietuzinkowe dzieła designu. Wyjątkowy i unikalny kształt miski jest efektem obserwacji natury. Wnętrze toalety zostało zaprojektowane tak, jakby uformowała je wirująca woda. Zastosowana w misce technologia **StreamOn** nawiązuje do naturalnych zjawisk powstających we wszechświecie, w którym ruch wirowy wody, powietrza czy galaktyk istnieje od zarania dziejów. System **StreamOn**, działa jak w naturze - odwraca strumień wody, zamieniając go w wir.

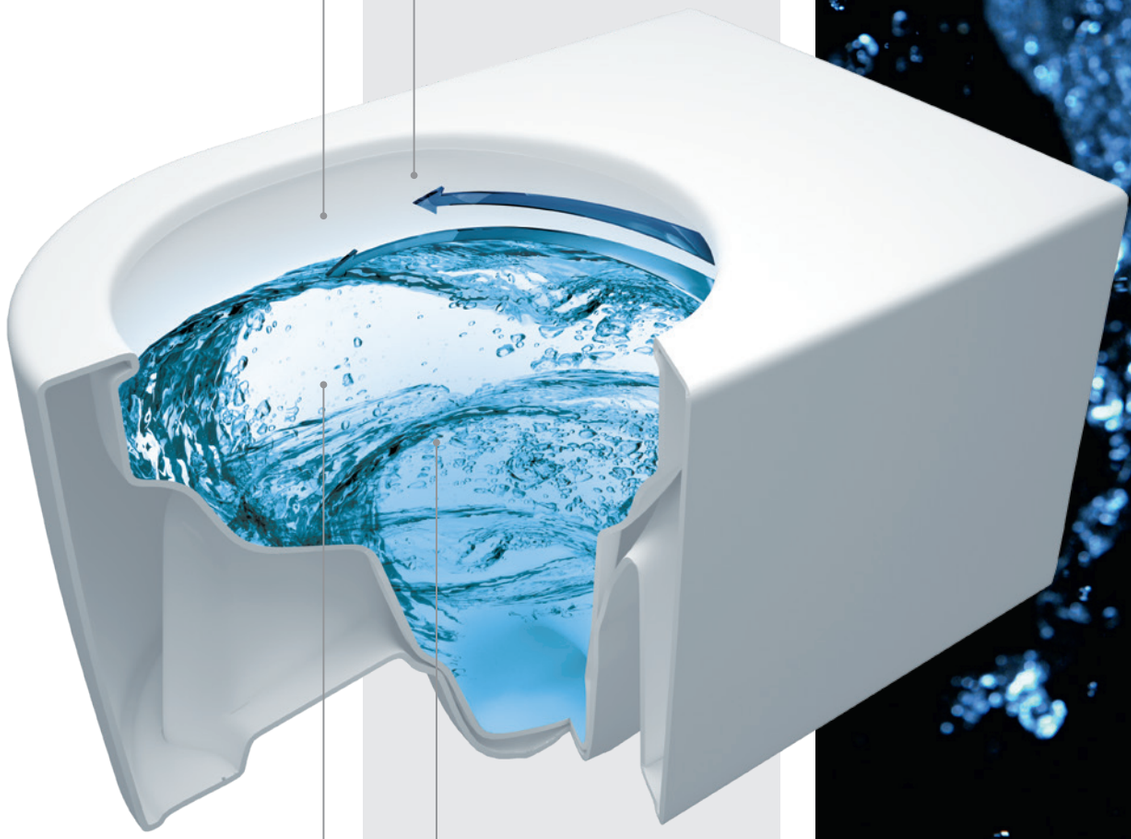
SKUTECZNE,
WIROWE
SPŁUKIWANIE
CICHE
OPŁUKIWANIE
WNĘTRZA
OBMYWANIE BEZ
ROZCHLAPYWANIA WODY
OSZCZĘDNOŚĆ
WODY:
TYLKO
2/4LITRA

INNOWACYJNY SYSTEM SPŁUKIWANIA

Wypływająca z jednej dyszy woda, obmywa wewnętrzną powierzchnię misy kilkukrotnie ją okrążając - w ten sposób perfekcyjnie i niezwykle cicho usuwa zanieczyszczenia. Unikalne wnętrze toalety **INVERTO** nawiązuje kształtem do uformowanej przez wirującą wodę bryły. W misce WC został zastosowany jeden otwór spłukujący, ze specjalnym jego umiejscowieniem. Dzięki temu siła strumienia wody została zróżnicowana; tył miski jest obmywany silniejszym strumieniem niż przód, gdzie strumień wody jest zdecydowanie delikatniejszy.

MEBLE

Meble **INVERTO** łączą w sobie nowoczesność, prostotę formy oraz nowatorskie rozwiązania technologiczne na najwyższym poziomie. Fronty szafek są stworzone z pięknych płytek ceramicznych z kolekcji **CALACATTA MARBLE** i **LAKE STONE** marki **OPOCZNO**. Korpusy natomiast są wykonane z odpornej na wilgoć płyty FSC, szuflady są wyposażone w system cichego domykania (tzw. **SOFT CLOSE SYSTEM**) oraz system dotykowego otwierania (tzw. **PUSH SYSTEM**). Specjalny syfon w zestawie z szafką umożliwia pełne wykorzystanie szuflady.

Dzięki zastosowaniu płytek na frontach szafek i zaawansowanej technologii meble **INVERTO** wpisują się w najnowsze trendy w designie: minimalizm, ale też wygoda, praktyczność, ale też i elegancja.

CrEA

JOIK

KOLEKCJA O WIELU MOŻLIWOŚCIACH

CREA to niezwykła kolekcja łazienkowa, obejmująca zarówno umywalki cienkościenne, toalety, kabiny prysznicowe, wanny z delikatnym rantem przeznaczone do zabudowy, jak i eleganckie meble o wyrafinowanej minimalistycznej formie. Modny design idzie tu w parze z zaawansowaną technologią, która podnosi walory użytkowe oraz poprawia trwałość poszczególnych produktów. Ogromna różnorodność produktów pozwala tworzyć łazienki o rozmaitym przeznaczeniu, nastroju i kolorycie; dla singla, pary lub rodziny z dziećmi.

CIENKA LINIA PRZEJAWIA SIĘ WE WSZYSTKICH ELEMENTACH KOLEKCJI

Delikatne kształty cienkościennych umywalek. Wyjątkowo cienkie ranty wanien przeznaczonych do zabudowy. Nowoczesne, płaskie deski toaletowe. A do tego unikatowy design szafek umywalkowych i słupków. Za sprawą konsekwentnie stosowanego motywu cienkiej linii kompleksowa oferta produktów łazienkowych z kolekcji **CREA** jest spójna stylistycznie. Wszystko w zgodzie z najnowszymi trendami w urządzaniu wnętrz.

CleanOn to innowacyjna
technologia i nowa jakość
w dbaniu o czystość w łazience.
To funkcjonalne i przyjazne
użytkownikom rozwiązanie,
w którym z misek toaletowych
i WC kompaktów usunięty
został wewnętrzny kołnierz.

Kołnierz i jego obrzeże to w tradycyjnych miskach miejsca, w których zazwyczaj gromadzą się bakterie i niebezpieczne dla zdrowia zarazki. W miskach **CleanOn** brak jest trudno dostępnych powierzchni, a tym samym brak zanieczyszczeń. Dzięki temu Twoja toaleta jest teraz czysta jak nigdy dotąd!

AQUASAFE

Dzięki technologii **AQUASAFE** meble łazienkowe **CREA** pozostaną w idealnym stanie przez długie lata. Kryjąca się pod modnym wykończeniem płyta, z której wykonane są korpusy i fronty, ma podwyższoną gęstość, a strukturę jej włókien wzmacnia dodatkowo specjalnie zmodyfikowany klej z impregnatem o właściwościach przeciwgrzybiczych. Za sprawą obu tych czynników nowa płyta ma wyraźnie niższe parametry absorpcji wody i pęcznienia pod wpływem wilgoci niż tradycyjne materiały stosowane w produkcji mebli łazienkowych. Dzięki temu jest trwalsza i mocniejsza. Wybierając meble w technologii **AQUASAFE** zyskuje się nie tylko ładny design, ale też funkcjonalność i trwałość.

IMPREGNAT
PRZECIWGRZYBICZY
SPAJAJĄCY WŁÓKNA PŁYTY
ZWIĘKSZONA GĘSTOŚĆ
DZIĘKI ZASTOSOWANIU
SPECJALNIE
ZMODYFIKOWANEGO KLEJU

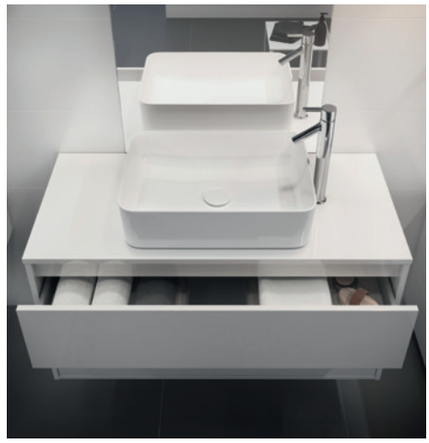

Szeroki wybór wielkości szafek z pojemnymi, wygodnymi szufladami z pełnym wysuwem, co ułatwia przechowywanie akcesoriów.

Szeroki wybór wielkości szafek to duże ułatwienie przy aranżacji łazienki.

Zaawansowany technologicznie, cienkościenny pisuar w wersji bezkołnierzowej

DOBRY WZÓR 2019

Kabiny prysznicowe z wysokimi drzwiami z bezpiecznego, hartowanego szkła, pokrytego powłoką ochronną **CleanPro**.

Dwie wyjątkowe linie wzornicze misek zawieszanych i bidetów. Modele w wersji prostokątnej lub owalnej.

Cienkie deski toaletowe Slim. Łatwe wypinanie jednym przyciskiem i system wolnego opadania zwiększa wygodę ich użytkowania.

Prostokątne wanny **CREA** zostały zaprojektowane z myślą o zabudowie z płytek ceramicznych, dlatego mają wyjątkowo cienki, zaledwie 10-milimertowy rant.

Moduo

NIEOGRANICZONE MOŻLIWOŚCI

MODUO to kolekcja o wprost nieograniczonych możliwościach. O jej wyjątkowości stanowi bardzo rozbudowana oferta mebli łazienkowych. Szeroki wachlarz produktów pozwala zaaranżować każdą przestrzeń: od przestronnych salonów łazienkowych, po trudne, wąskie lub ciasne pomieszczenia. Cechą wyróżniającą kolekcję jest modułowość mebli, pozwalająca samodzielnie tworzyć komplety i wieloelementowe zestawy, a w rezultacie uzyskać dużo przestrzeni do przechowywania. Kolekcja oprócz szerokiej gamy eleganckich mebli, składa się również z umywalek dopasowanych do szafek podumywalkowych oraz części toaletowej.

MEBLE I UMYWALKI MODUO

Najważniejszą cechą kolekcji jest jej modułowość. Oferta zawiera wiele elementów meblowych: moduły do kompletowania z blatem, płytkie i głębokie szafki podumywalkowe oraz szafki wiszące i słupki. Wszystko w wielu różnych rozmiarach, tak by każdy mógł dopasować zabudowę do swojej przestrzeni. Nowoczesna linia stylistyczna i modne, a jednocześnie uniwersalne kolory mebli zintegrują się z każdą stylistyką wnętrza. Możliwości jest naprawdę wiele...

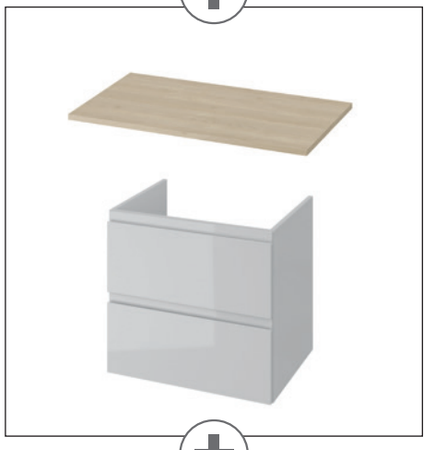

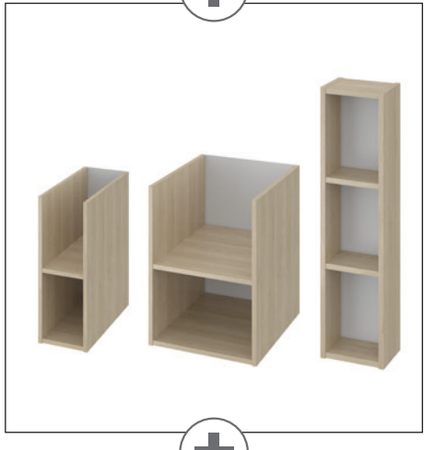

WĄSKIE SZAFKI I UMYWALKI MODUO

Drugą istotną cechą części produktów w ofercie **MODUO** jest wersja **SLIM**. Są to szafki i umywalki o mniejszej głębokości niż standardowa. W ten sposób te produkty stają się idealne do małych łazienek. Mniejsza odległość od ściany pozwoli zaoszczędzić cenną powierzchnię w takich pomieszczeniach, bez kompromisu dla jego funkcjonalności.

PRZEDE WSZYSTKIM FUNKCJONALNOŚĆ I RÓŻNORODNOŚĆ

PRAKTYCZNY SŁUPEK

Zawiasy zastosowane w drzwiach słupka mają szeroki zakres otwierania, aż do 165 stopni! Dzięki temu swobodnie przejrzysz się w lustrze umieszczonym po wewnętrznej stronie skrzydła. Łatwy dostęp do mebla umożliwia wygodne przechowywanie akcesoriów i środków czystości.

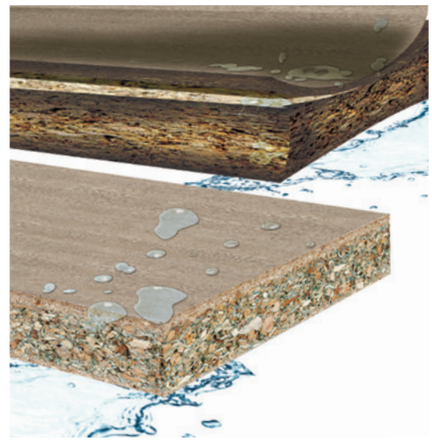

FREZOWANE UCHWYTY

Specjalnie wyprofilowane fronty pozwalają na wygodne otwieranie mebla bez konieczności stosowania dodatkowych uchwytów.

POJEMNE SZUFLADY

Szafki podblatowe i podumywalkowe posiadają dwie pojemne szuflady, w których z łatwością umieścisz kosmetyki. Wyposażone są one również w system cichego domykania (tzw. **SOFT CLOSE SYSTEM**)

TECHNOLOGIA AQUASAFE

Blaty i otwarte moduły w kolorze dębu, wykonane są w technologii **AQUASAFE**. Dzięki dodatkowemu impregnatowi przeciwgrzybicznemu i zmodyfikowanej gęstości płyty – elementy te mają podwyższone parametry odporności na wilgoć.

TOALETA

WC KOMPAKTY

MISKI STOJĄCE

MISKI I BIDETY ZAWIESZANE

DESKI TOALETOWE

WC KOMPAKTY

N

MODUO

WC kompakt 670 SBTW 43 CleanOn 010

kod kat.: K116-029 | index: CCKZ1014506402

WC Kompakt 671 SBTW 43 CleanOn 011

kod kat.: K116-032 | index: CCKZ1014526402

Nowoczesny design i wyjątkowa biel **CERSANIT WHITE** wyróżnia WC kompakt **MODUO**. Dzięki zastosowanej innowacyjnej technologi **CleanOn**, woda dociera do każdego miejsca przestrzeni wewnętrznej miski. Brak wewnętrznego kołnierza w misce oznacza brak miejsca na brud, bakterie i zarazki. Wysoka jakość ceramiki **CERSANIT** oraz jej gwarancja na 10 lat daje komfort użytkowania przez wiele lat. Kompakt wyposażony jest w odpływ poziomy oraz dopływ wody z boku lub z dołu zbiornika.

charakterystyka:

- Moduo - Rozwiązanie Semi-back-to-wall (tył kompaktu przylega do ściany eliminując trudno dostępne zakamarki)
- technologia **CleanOn**
- spłukiwanie 3/5L
- 10 lat gwarancji

szer.×gł.×wys. [cm] 36×64,5×83

w zestawie z:

deską **MODUO SLIM** duroplastową, wolnoopadającą, z funkcją łatwego wypinania jednym przyciskiem

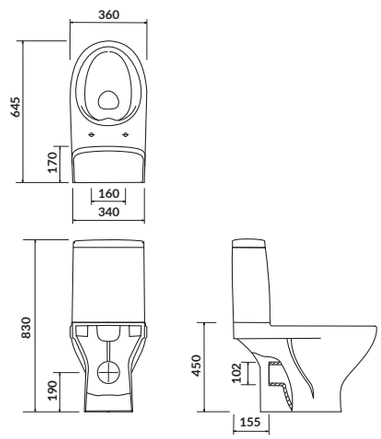

N

MODUO

WC Kompakt 674 SBTW 43 CleanOn 010

kod kat.: K116-036 | index: CCKZ1014541894

WC Kompakt 675 SBTW 43 CleanOn 011

kod kat.: K116-037 | index: CCKZ1014551894

Nowoczesny design i wyjątkowa biel **CERSANIT WHITE** wyróżnia WC kompakt **MODUO**. Dzięki zastosowanej innowacyjnej technologi **CleanOn**, woda dociera do każdego miejsca przestrzeni wewnętrznej miski. Brak wewnętrznego kołnierza w misce oznacza brak miejsca na brud, bakterie i zarazki. Wysoka jakość ceramiki **CERSANIT** oraz jej gwarancja na 10 lat daje komfort użytkowania przez wiele lat. Kompakt wyposażony jest w odpływ poziomy oraz dopływ wody z boku lub z dołu zbiornika.

charakterystyka:

- Moduo - Rozwiązanie Semi-back-to-wall (tył kompaktu przylega do ściany eliminując trudno dostępne zakamarki)
- technologia **CleanOn**
- spłukiwanie 3/5L
- 10 lat gwarancji

szer.×gł.×wys. [cm] 36×64,5×83

w zestawie z:

deską **MODUO SLIM WRAP** duroplastową, wolnoopadającą, z funkcją łatwego wypinania jednym przyciskiem

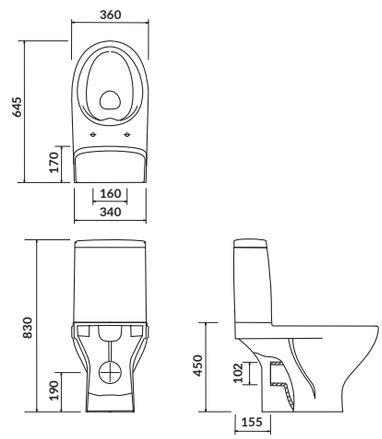

N

MODUO

WC Kompakt 672 SBTW 43 CleanOn 010

kod kat.: K116-030 | index: CCKZ1014516402

WC Kompakt 673 SBTW 43 CleanOn 011

kod kat.: K116-035 | index: CCKZ1014531894

Nowoczesny design i wyjątkowa biel **CERSANIT WHITE** wyróżnia WC kompakt **MODUO**. Dzięki zastosowanej innowacyjnej technologi **CleanOn**, woda dociera do każdego miejsca przestrzeni wewnętrznej miski. Brak wewnętrznego kołnierza w misce oznacza brak miejsca na brud, bakterie i zarazki. Wysoka jakość ceramiki **CERSANIT** oraz jej gwarancja na 10 lat daje komfort użytkowania przez wiele lat. Kompakt wyposażony jest w odpływ poziomy oraz dopływ wody z boku lub z dołu zbiornika.

charakterystyka:

- Moduo - Rozwiązanie Semi-back-to-wall (tył kompaktu przylega do ściany eliminując trudno dostępne zakamarki)
- technologia **CleanOn**
- spłukiwanie 3/5L
- 10 lat gwarancji

szer.×gł.×wys. [cm] 36×64,5×83

w zestawie z:

deską duroplastową, wolnoopadającą, z funkcją łatwego wypinania jednym przyciskiem

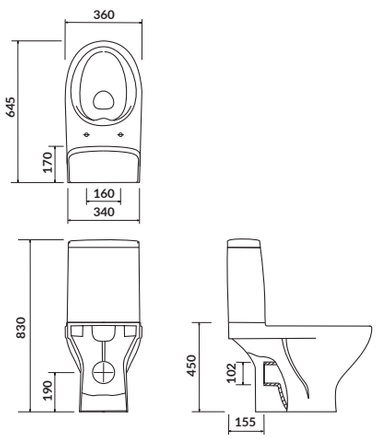

MODUO

WC kompakt 666 SBTW CleanOn 010

kod kat.: K116-024 | index: CCKZ1014477009

Nowoczesny design i wyjątkowa biel **CERSANIT WHITE** wyróżnia WC kompakt **MODUO**. Dzięki zastosowanej innowacyjnej technologi **CleanOn**, woda dociera do każdego miejsca przestrzeni wewnętrznej miski. Brak wewnętrznego kołnierza w misce oznacza brak miejsca na brud, bakterie i zarazki. Wysoka jakość ceramiki **CERSANIT** oraz jej gwarancja na 10 lat daje komfort użytkowania przez wiele lat. Kompakt wyposażony jest w odpływ poziomy oraz dopływ wody z boku zbiornika.

charakterystyka:

- Moduo - Rozwiązanie Semi-back-to-wall (tył kompaktu przylega do ściany eliminując trudno dostępne zakamarki)
- technologia **CleanOn**
- wyjątkowa biel **CERSANIT WHITE**
- najwyższy standard higieny
- spłukiwanie 3/5L
- 10 lat gwarancji

szer.×gł.×wys. [cm] 35,5×65,5×78,5

w zestawie z:

deską **MODUO SLIM WRAP** duroplastową, wolnoopadającą, z funkcją łatwego wypinania jednym przyciskiem

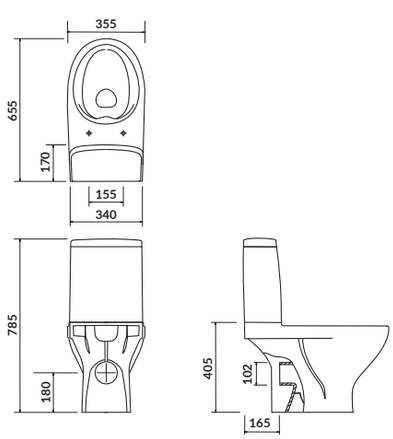

MODUO

WC kompakt 649 SBTW CleanOn 010

kod kat.: K116-001 | index: CCKZ1014313653

Nowoczesny design i wyjątkowa biel **CERSANIT WHITE** wyróżnia WC kompakt **MODUO**. Dzięki zastosowanej innowacyjnej technologi **CleanOn**, woda dociera do każdego miejsca przestrzeni wewnętrznej miski. Brak wewnętrznego kołnierza w misce oznacza brak miejsca na brud, bakterie i zarazki. Wysoka jakość ceramiki **CERSANIT** oraz jej gwarancja na 10 lat daje komfort użytkowania przez wiele lat. Kompakt wyposażony jest w odpływ poziomy oraz dopływ wody z boku zbiornika.

charakterystyka:

- Moduo - Rozwiązanie Semi-back-to-wall (tył kompaktu przylega do ściany eliminując trudno dostępne zakamarki)
- technologia **CleanOn**
- wyjątkowa biel **CERSANIT WHITE**
- najwyższy standard higieny
- spłukiwanie 3/5L
- 10 lat gwarancji

szer.×gł.×wys. [cm] 35,5×65,5×78,5

w zestawie z:

deską **MODUO SLIM** duroplastową, wolnoopadającą, z funkcją łatwego wypinania jednym przyciskiem

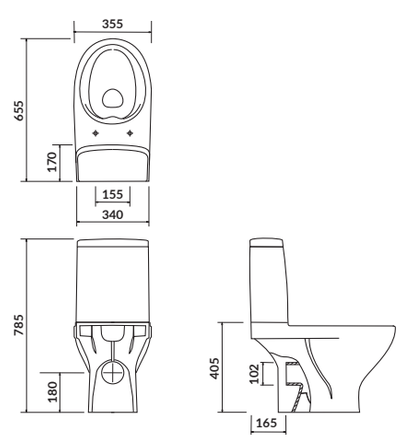

CARINA NEW

WC kompakt 482 CleanOn 010

kod kat.: K31-044 | index: CCKZ1012671894

WC kompakt **CARINA** posiada poziomy odpływ i boczny dopływ wody do zbiornika. Miska kompaktu wykonana w technologii **CleanOn** - bez kołnierza, co oznacza brak zakamarków, w których może gromadzić sie brud i bakterie. Woda obmywając toaletę dociera do każdego miejsca przestrzeni wewnętrznej miski, pozostawiając czystą powierzchnię.

charakterystyka:

- technologia **CleanOn**
- wyjątkowa biel **CERSANIT WHITE**
- najwyższy standard higieny
- spłukiwanie 3/5L
- 10 lat gwarancji

szer.×gł.×wys. [cm] 35,5×64,5×78

w zestawie z:

deską duroplastową wolnoopadającą z funkcją łatwego wypinania

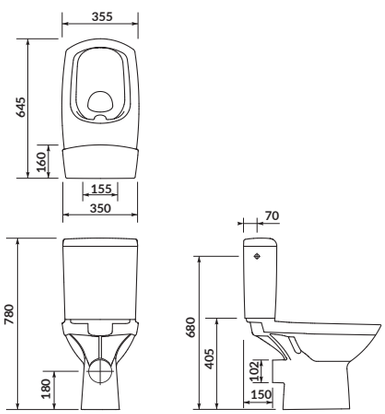

EASY NEW

WC kompakt 599 CleanOn 010

kod kat.: K102-028 | index: CCKZ1013851894

WC kompakt 600 CleanOn 011

kod kat.: K102-029 | index: CCKZ1013861894

Nowoczesny design i wyjątkowa biel **CERSANIT WHITE** wyróżnia WC kompakt **EASY CleanOn**. Charakterystyczna dla serii **EASY** powłoka krzemowa **CleanPro**, zapobiega tworzeniu się osadów z wody i detergentów, dzięki czemu toaleta pozostaje czysta i świeża na dłużej. Dzięki zastosowanej innowacyjnej technologii **CleanOn**, woda dociera do każdego miejsca przestrzeni wewnętrznej miski. Brak wewnętrznego kołnierza w misce oznacza brak miejsca na brud, bakterie i zarazki. Kompakt wyposażony jest w odpływ poziomy oraz dopływ wody z boku lub z dołu zbiornika.

charakterystyka:

- technologia **CleanOn**
- spłukiwanie 3/5L
- 10 lat gwarancji

szer.×gł.×wys. [cm] 36,5×65×78,5

w zestawie z:

deską duroplastową, wolnoopadającą z funkcją łatwego wypinania

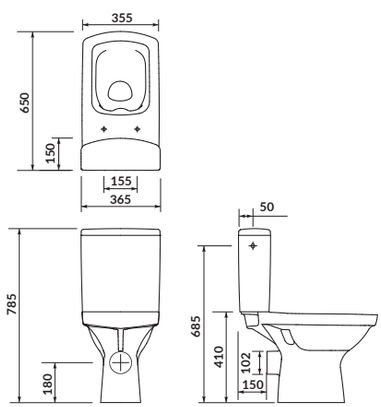

CITY NEW

WC kompakt 603 CleanOn 010

kod kat.: K35-037 | index: CCKZ1013891894

WC kompakt 604 CleanOn 011

kod kat.: K35-038 | index: CCKZ1013901894

Nowoczesny design i wyjątkowa biel **CERSANIT WHITE** wyróżnia WC kompakt **CITY CleanOn**. Dzięki zastosowanej innowacyjnej technologii **CleanOn**, woda dociera do każdego miejsca przestrzeni wewnętrznej miski. Brak wewnętrznego kołnierza w misce oznacza brak miejsca na brud, bakterie i zarazki. Kompakt wyposażony jest w odpływ poziomy oraz dopływ wody z boku lub z dołu zbiornika.

charakterystyka:

- technologia **CleanOn**
- wyjątkowa biel **CERSANIT WHITE**
- najwyższy standard higieny
- spłukiwanie 3/5L
- 10 lat gwarancji

szer.×gł.×wys. [cm] 37,5×67×76

w zestawie z:

deską **SLIM**, duroplastową, wolnoopadającą z funkcją łatwego wypinania jednym przyciskiem

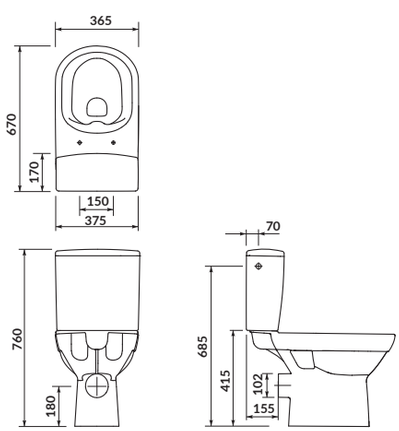

CITY NEW

WC kompakt 601 CleanOn 010

kod kat.: K35-035 | index: CCKZ1013871894

WC kompakt 602 CleanOn 011

kod kat.: K35-036 | index: CCKZ1013881894

Nowoczesny design i wyjątkowa biel **CERSANIT WHITE** wyróżnia WC kompakt **CITY CleanOn**. Dzięki zastosowanej innowacyjnej technologi **CleanOn**, woda dociera do każdego miejsca przestrzeni wewnętrznej miski. Brak wewnętrznego kołnierza w misce oznacza brak miejsca na brud, bakterie i zarazki. Kompakt wyposażony jest w odpływ poziomy oraz dopływ wody z boku lub z dołu zbiornika.

charakterystyka:

- technologia **CleanOn**
- wyjątkowa biel **CERSANIT WHITE**
- najwyższy standard higieny
- spłukiwanie 3/5L
- 10 lat gwarancji

szer.×gł.×wys. [cm] 37,5×67×76

w zestawie z:

deską duroplastową, wolnoopadającą z funkcją łatwego wypinania

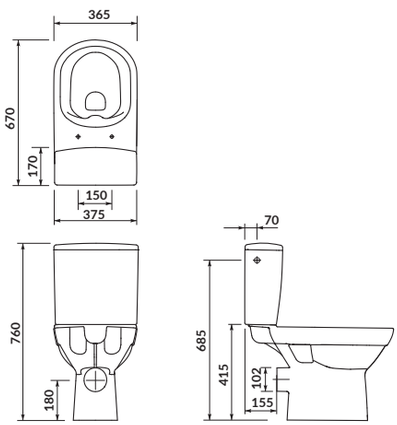

COLOUR NEW

WC kompakt 574 CleanOn 010

kod kat.: K103-027 | index: CCKZ1013491894

WC kompakt **COLOUR** z innowacyjną technologią **CleanOn**, dzięki której toaleta pozostaje bardziej czysta i bezpieczna na dłużej. Spłukiwana woda dokładnie myje całą wewnętrzną powierzchnię muszli, pozostawiając ją czystą i świeżą. Brak wewnętrznego kołnierza w misce oznacza brak miejsca na brud, bakterie i zarazki. Kompakt wyposażony jest poziomy odpływ oraz dopływ wody z boku zbiornika.

charakterystyka:

- technologia **CleanOn**
- wyjątkowa biel **CERSANIT WHITE**
- najwyższy standard higieny
- spłukiwanie 3/5L
- 10 lat gwarancji

szer.×gł.×wys. [cm] 37×65×78,5

w zestawie z:

deską duroplastową, wolnoopadającą z funkcją łatwego wypinania

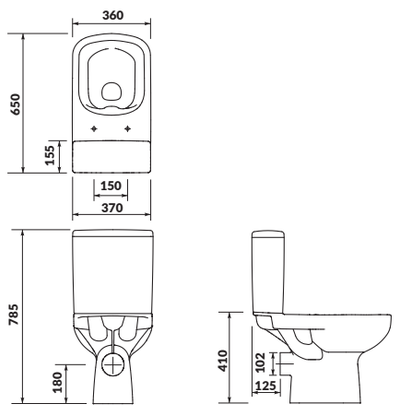

PARVA NEW

WC kompakt 478 CleanOn 010

kod kat.: K27-063 | index: CCKZ1012621894

Zaokrąglony WC kompakt **PARVA** został wyposażony w innowacyjną technologię **CleanOn**, która dzięki usunięciu wewnętrznego kołnierza, zapewnia dokładne czyszczenie całej powierzchni muszli podczas spłukiwania. Posiada odpływ poziomy i dopływ wody z boku zbiornika.

charakterystyka:

- technologia **CleanOn**
- wyjątkowa biel **CERSANIT WHITE**
- najwyższy standard higieny
- spłukiwanie 3/5L
- 10 lat gwarancji

szer.×gł.×wys. [cm] 36×61×77,5

w zestawie z:

deską duroplastową, wolnoopadającą z funkcją łatwego wypinania

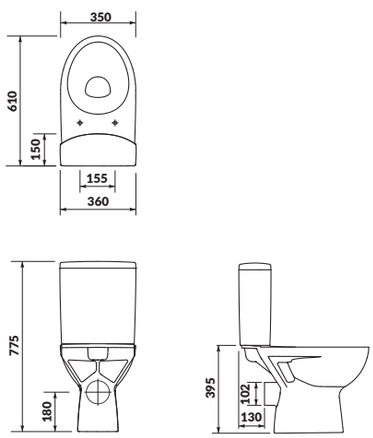

PARVA

WC kompakt 218 020

kod kat.: K27-004 | index: CCKZ1001180789

Zaokrąglona miska WC kompaktu **PARVA** posiada odpływ pionowy oraz dopływ z boku zbiornika.

charakterystyka:

- wyjątkowa biel **CERSANIT WHITE**
- najwyższy standard higieny
- spłukiwanie 3/6L
- 10 lat gwarancji

szer.×gł.×wys. [cm] 36×59,5×78,5

w zestawie z:

deską duroplastową, wolnoopadającą z funkcją łatwego wypinania

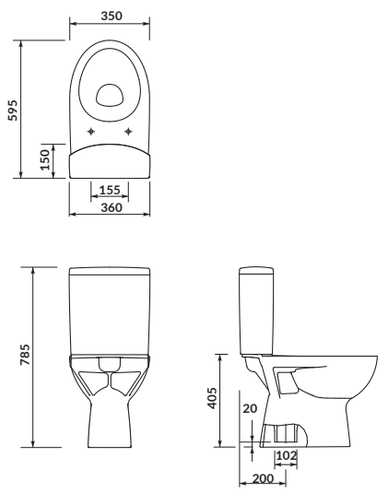

PARVA

WC kompakt 216 010

kod kat.: K27-002 | index: CCKZ1001130789

Zaokrąglona miska WC kompaktu **PARVA** wyposażona została w oszczędny system spłukiwania 3/6L, który pozwala kontrolować stopień zużycia wody. Kompakt posiada odpływ poziomy oraz dopływ z boku zbiornika. W zestawie dostępna jest również wolnoopadająca deska z funkcją łatwego wypinania.

charakterystyka:

- wyjątkowa biel **CERSANIT WHITE**
- najwyższy standard higieny
- spłukiwanie 3/6L
- 10 lat gwarancji

szer.×gł.×wys. [cm] 36×61×78

w zestawie z:

deską duroplastową, wolnoopadającą z funkcją łatwego wypinania

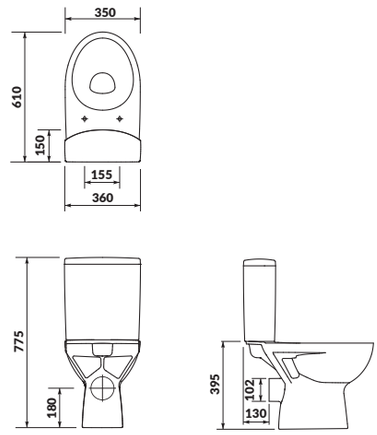

N

ARTECO NEW

WC kompakt 684 CleanOn 020

kod kat.: K667-075 | index: CCKZ1014675952

WC kompakt 685 CleanOn 021

kod kat.: K667-076 | index: CCKZ1014685952

Nowoczesny design i wyjątkowa biel **CERSANIT WHITE** wyróżnia WC kompakt **ARTECO CleanOn**. Dzięki zastosowanej innowacyjnej technologii **CleanOn**, woda dociera do każdego miejsca przestrzeni wewnętrznej miski. Brak wewnętrznego kołnierza w misce oznacza brak miejsca na brud, bakterie i zarazki. Prezentowany kompakt jest w wersji z odpływem pionowym oraz z doprowadzeniem wody z boku lub z dołu zbiornika.

charakterystyka:

- technologia **CleanOn**
- wyjątkowa biel **CERSANIT WHITE**
- najwyższy standard higieny
- spłukiwanie 3/5L
- 10 lat gwarancji

szer.×gł.×wys. [cm] 36×64,5×79,5

w zestawie z:

deską duroplastową, wolnoopadającą z funkcją łatwego wypinania

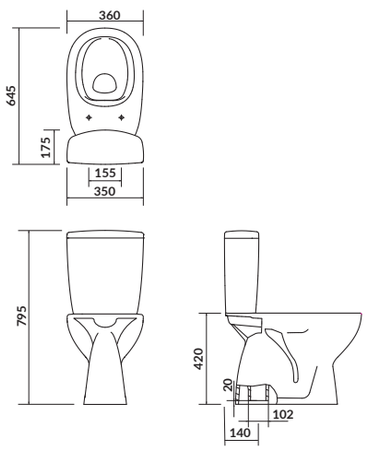

ARTECO NEW

WC kompakt 613 CleanOn 010

kod kat.: K667-052 | index: CCKZ1013981894

WC kompakt 616 CleanOn 011

kod kat.: K667-056 | index: CCKZ1014021894

Nowoczesny design i wyjątkowa biel **CERSANIT WHITE** wyróżnia WC kompakt **ARTECO CleanOn**. Dzięki zastosowanej innowacyjnej technologii **CleanOn**, woda dociera do każdego miejsca przestrzeni wewnętrznej miski. Brak wewnętrznego kołnierza w misce oznacza brak miejsca na brud, bakterie i zarazki. Kompakt wyposażony jest w odpływ poziomy oraz dopływ wody z boku zbiornika.

charakterystyka:

- technologia **CleanOn**
- wyjątkowa biel **CERSANIT WHITE**
- najwyższy standard higieny
- spłukiwanie 3/5L
- 10 lat gwarancji

szer.×gł.×wys. [cm] 36×66,5×78,5

w zestawie z:

deską duroplastową, wolnoopadającą z funkcją łatwego wypinania

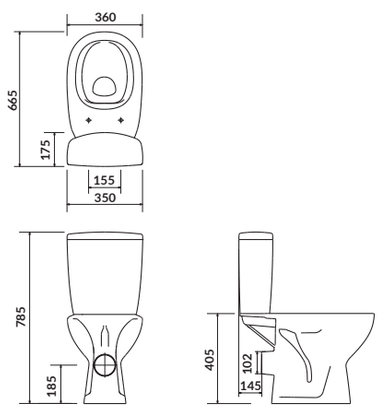

N

ARTECO NEW

WC kompakt 683 CleanOn 021

kod kat.: K667-074 | index: CCKZ1014665952

WC kompakt 682 CleanOn 020

kod kat.: K667-077 | index: CCKZ1014696402

Nowoczesny design i wyjątkowa biel **CERSANIT WHITE** wyróżnia WC kompakt **ARTECO CleanOn**. Dzięki zastosowanej innowacyjnej technologii **CleanOn**, woda dociera do każdego miejsca przestrzeni wewnętrznej miski. Brak wewnętrznego kołnierza w misce oznacza brak miejsca na brud, bakterie i zarazki. Prezentowany kompakt jest w wersji z odpływem pionowym oraz z doprowadzeniem wody z góry lub z dołu zbiornika.

charakterystyka:

- technologia **CleanOn**
- wyjątkowa biel **CERSANIT WHITE**
- najwyższy standard higieny
- spłukiwanie 3/5L
- 10 lat gwarancji

szer.×gł.×wys. [cm] 36×64,5×79,5

w zestawie z:

z deską **ARTECO NEW** polipropylenową, wolnoopadającą

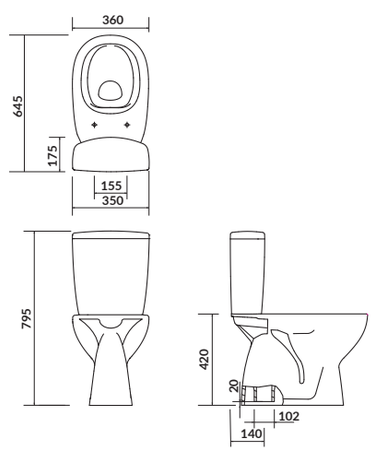

ARTECO NEW

WC kompakt 659 CleanOn 010

kod kat.: K667-069 | index: CCKZ1014410777

Nowoczesny design i wyjątkowa biel **CERSANIT WHITE** wyróżnia WC kompakt **ARTECO CleanOn**. Dzięki zastosowanej innowacyjnej technologii **CleanOn**, woda dociera do każdego miejsca przestrzeni wewnętrznej miski. Brak wewnętrznego kołnierza w misce oznacza brak miejsca na brud, bakterie i zarazki. Kompakt wyposażony jest w odpływ poziomy oraz dopływ wody z boku zbiornika.

charakterystyka:

- technologia **CleanOn**
- wyjątkowa biel **CERSANIT WHITE**
- najwyższy standard higieny
- spłukiwanie 3/5L
- 10 lat gwarancji

szer.×gł.×wys. [cm] 36×66,5×78,5

w zestawie z:

deską **ARTECO NEW** polipropylenową, wolnoopadającą

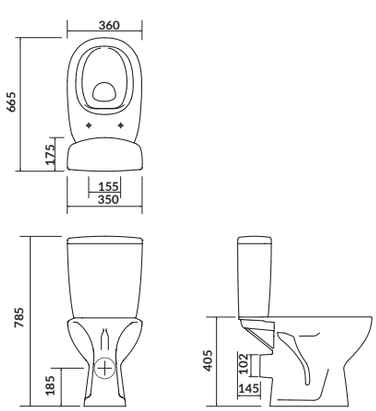

FACILE

WC kompakt 317 010

kod kat.: K30-008 | index: CCKZ1001352052

WC kompakt 319 011

kod kat.: K30-016 | index: CCKZ1001372052

WC kompakt **FACILE** o prostej, lekko zaokrąglonej budowie wyposażony jest w poziomy odpływ oraz dopływ wody z boku lub z dołu zbiornika.

charakterystyka:

- wyjątkowa biel **CERSANIT WHITE**
- spłukiwanie 3/6L
- 10 lat gwarancji

szer.×gł.×wys. [cm] 35,5×62,5×79,5

w zestawie z:

deską duroplastową, wolnoopadającą z funkcją łatwego wypinania

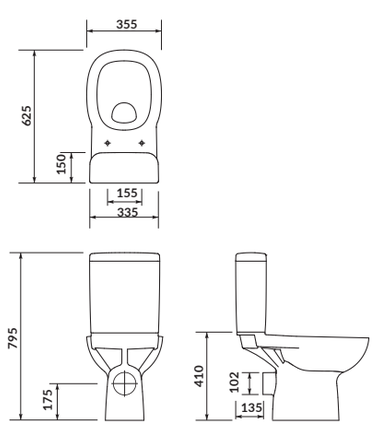

FACILE

WC kompakt 316 010

kod kat.: K30-017 | index: CCKZ1001342052

WC kompakt 318 011

kod kat.: K30-009 | index: CCKZ1001362052

WC kompakt **FACILE** o prostej, lekko zaokrąglonej budowie został wyposażony w poziomy odpływ oraz dopływ wody z boku lub z dołu zbiornika.

charakterystyka:

- wyjątkowa biel **CERSANIT WHITE**
- spłukiwanie 3/6L
- 10 lat gwarancji

szer.×gł.×wys. [cm] 35,5×62,5×79,5

w zestawie z:

deską duroplastową

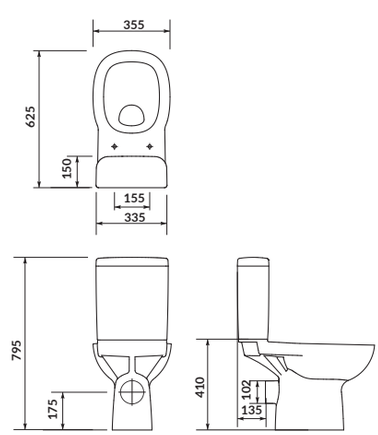

PRESIDENT

WC kompakt 431 011 narożny

kod kat.: K08-065 | index: CCKZ1012121833

WC kompakt **PRESIDENT** posiada odpływ poziomy i dopływ wody od dołu zbiornika.

charakterystyka:
- wyjątkowa biel **CERSANIT WHITE**
- najwyższy standard higieny
- spłukiwanie 3/6L
- 10 lat gwarancji

szer.×gł.×wys. [cm] 37,5×76×76

w zestawie z:
deską duroplastową, wolnoopadającą z funkcją łatwego wypinania

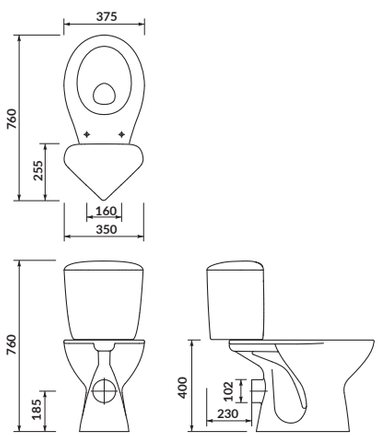

PRESIDENT

WC kompakt 305 020

kod kat.: K08-039 | index: CCKZ1000650784

WC kompakt **PRESIDENT** posiada odpływ pionowy i dopływ wody z boku zbiornika.

charakterystyka:
- wyjątkowa biel **CERSANIT WHITE**
- najwyższy standard higieny
- spłukiwanie 3/6L
- 10 lat gwarancji

szer.×gł.×wys. [cm] 36,5×64,5×75

w zestawie z:
deską duroplastową

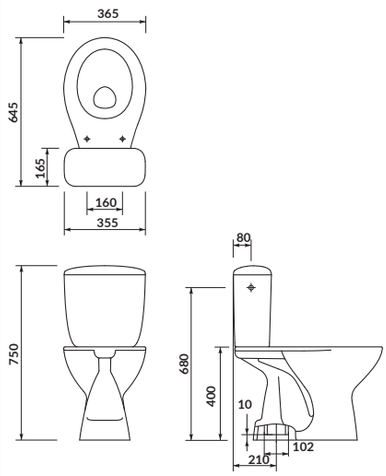

PRESIDENT

WC kompakt 148 020

kod kat.: K08-029 | index: CCKZ1000660783

WC kompakt **PRESIDENT** posiada odpływ pionowy i dopływ wody z boku zbiornika.

charakterystyka:
- wyjątkowa biel **CERSANIT WHITE**
- spłukiwanie 3/6L
- 10 lat gwarancji

szer.×gł.×wys. [cm] 36,5×64,5×75

w zestawie z:
deską polipropylenową

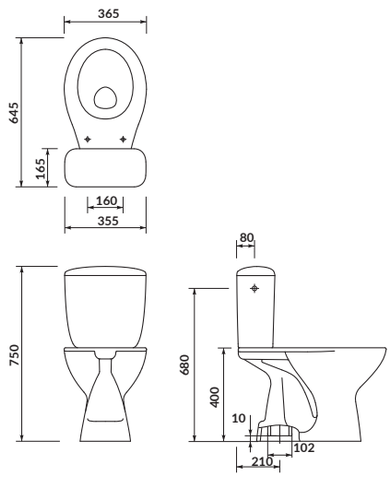

PRESIDENT

WC kompakt 304 010

kod kat.: K08-038 | index: CCKZ1000590784

WC kompakt **PRESIDENT** posiada odpływ poziomy i dopływ wody z boku zbiornika.

charakterystyka:

- wyjątkowa biel **CERSANIT WHITE**
- spłukiwanie 3/6L
- 10 lat gwarancji

szer.×gł.×wys. [cm] 37,5×64,5×75

w zestawie z:

deską duroplastową

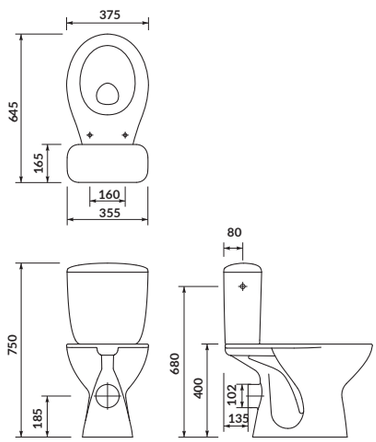

PRESIDENT

WC kompakt 147 010

kod kat.: K08-028 | index: CCKZ1000600783

WC kompakt **PRESIDENT** posiada odpływ poziomy i dopływ wody z boku zbiornika.

charakterystyka:

- wyjątkowa biel **CERSANIT WHITE**
- spłukiwanie 3/6L
- 10 lat gwarancji

szer.×gł.×wys. [cm] 37,5×64,5×75

w zestawie z:

deską polipropylenową

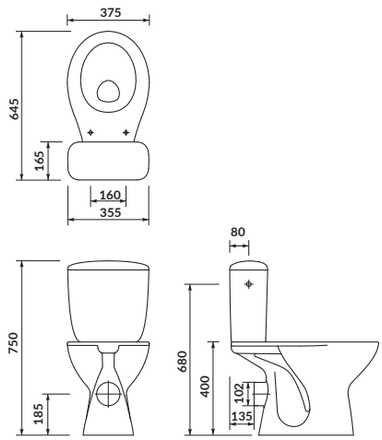

PRESIDENT

WC kompakt 640 P010

kod kat.: K100-394 | index: CCKZ1014181894

WC kompakt **PRESIDENT** posiada dwudzielny system spłukiwania 3/6L, poziomy odpływ i boczne doprowadzanie wody do zbiornika. W skład zestawu wchodzi również komfortowa deska duroplastowa z funkcją wolnego opadania. Dodatkowo została ona wyposażona w opcję łatwego wypinania umożliwiającą szybkie czyszczenie.

charakterystyka:

- wyjątkowa biel **CERSANIT WHITE**
- najwyższy standard higieny
- spłukiwanie 3/6L
- 10 lat gwarancji

szer.×gł.×wys. [cm] 37,5×67×78

w zestawie z:

deską duroplastową, wolnoopadającą z funkcją łatwego wypinania

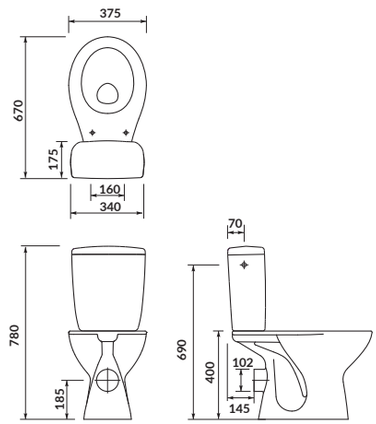

KASKADA

WC kompakt 207 K020

kod kat.: K100-207 | index: CCKZ1000410783

WC kompakt **KASKADA** posiada system spłukiwania wody 3/6L, pionowy odpływ i doprowadzenie wody z boku zbiornika. W skład zestawu wchodzi deska wykonana z polipropylenu.

charakterystyka:

- wyjątkowa biel **CERSANIT WHITE**
- spłukiwanie 3/6L
- 10 lat gwarancji

szer.×gł.×wys. [cm] 36,5×65,5×76,5

w zestawie z:

deską polipropylenową

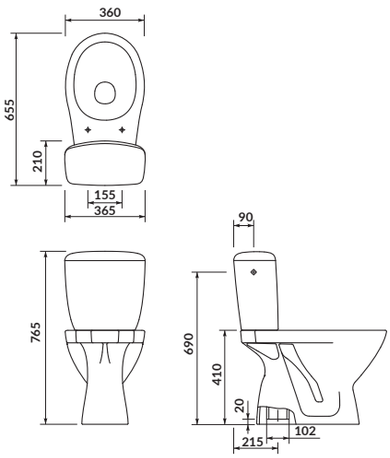

KASKADA

WC kompakt 206 K010

kod kat.: K100-206 | index: CCKZ1000300783

WC kompakt **KASKADA** posiada odpływ poziomy i dopływ wody z boku zbiornika.

charakterystyka:

- wyjątkowa biel **CERSANIT WHITE**
- spłukiwanie 3/6L
- 10 lat gwarancji

szer.×gł.×wys. [cm] 36,5×66×76

w zestawie z:

deską polipropylenową

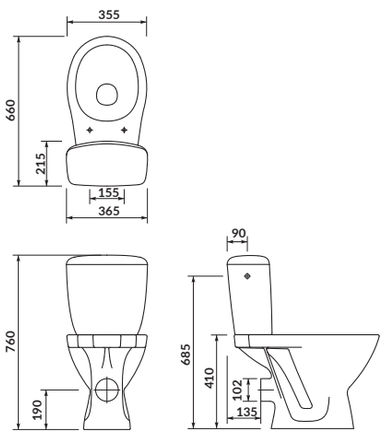

MARKET

WC kompakt 201 020

kod kat.: K100-201 | index: CCKZ1000550779

WC kompakt **MARKET** posiada pionowy odpływ i boczne doprowadzanie wody oraz system ekonomicznego spłukiwania 3/6L.

charakterystyka:

- wyjątkowa biel **CERSANIT WHITE**
- spłukiwanie 3/6L
- 10 lat gwarancji

szer.×gł.×wys. [cm] 39×68×75,5

w zestawie z:

deską duroplastową

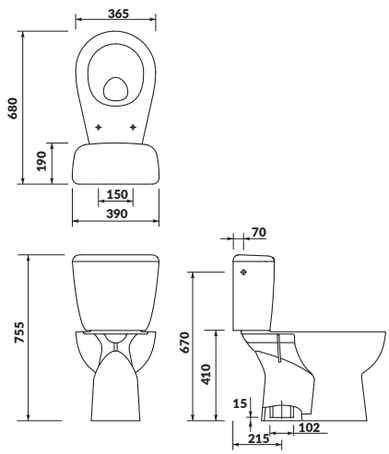

MARKET

WC kompakt 200 010

kod kat.: K100-200 | index: CCKZ1000480779

WC kompakt **MARKET** posiada poziomy odpływ i boczne doprowadzanie wody oraz system ekonomicznego spłukiwania 3/6L.

charakterystyka:

- wyjątkowa biel **CERSANIT WHITE**
- spłukiwanie 3/6L
- 10 lat gwarancji

szer.×gł.×wys. [cm] 39×68,5×76

w zestawie z:

deską duroplastową

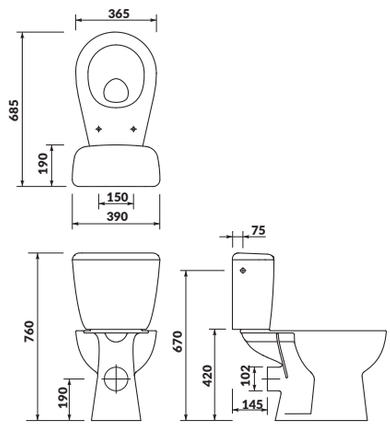

MERIDA

WC kompakt 331 M10

kod kat.: K03-018 | index: CCKZ1001953065

WC kompakt **MERIDA** to nowoczesny design, biel **CERSANIT WHITE**, poziomy odpływ oraz dopływ z boku zbiornika.

charakterystyka:

- wyjątkowa biel **CERSANIT WHITE**
- spłukiwanie 3/6L
- 10 lat gwarancji

szer.×gł.×wys. [cm] 37×62,5×75,5

w zestawie z:

deską polipropylenową, wolnoopadającą

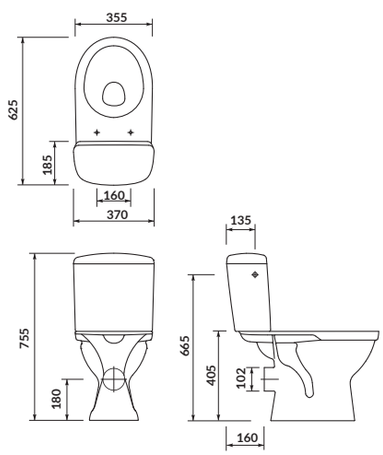

MERIDA

WC kompakt 114 010 b

kod kat.: K03-014	index: CCKZ1000770783

WC kompakt **MERIDA** to nowoczesny design, biel **CERSANIT WHITE**, poziomy odpływ oraz dopływ z boku zbiornika.

charakterystyka:

- wyjątkowa biel **CERSANIT WHITE**
- spłukiwanie 3/6L
- 10 lat gwarancji

szer.×gł.×wys. [cm]	37×62,5×75,5

w zestawie z:

deską polipropylenową

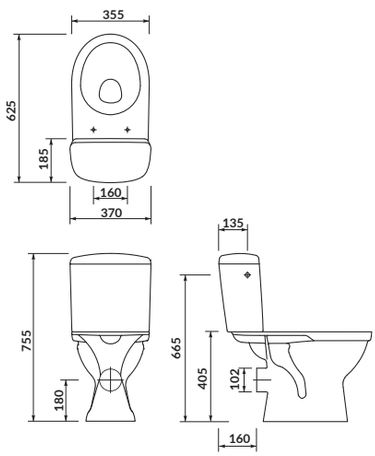

MISKI

STOJĄCE

N

MODUO

Miska ustępowa CleanOn 010

kod kat.: K116-033 | index: CCLZ1002836497

Miska ustępowa **MODUO** posiada poziomy odpływ wody. Deskę należy dokupić oddzielnie.

charakterystyka:

- technologia **CleanOn**
- wyjątkowa biel **CERSANIT WHITE**
- najwyższy standard higieny
- spłukiwanie 3/5L
- 10 lat gwarancji

szer.×gł.×wys. [cm] 35,5×52×40

do kompletowania z:

deską duroplastową z funkcją łatwego wypinania

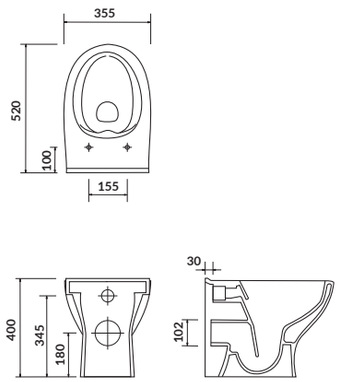

N

MODUO

SET A37 miska ustępowa CleanOn 010

kod kat.: S701-265 | index: SZCZ1002126324

Miska ustępowa **MODUO** posiada poziomy odpływ wody.

charakterystyka:

- technologia **CleanOn**
- wyjątkowa biel **CERSANIT WHITE**
- najwyższy standard higieny
- spłukiwanie 3/5L
- 10 lat gwarancji

szer.×gł.×wys. [cm] 35,5×52×40

w zestawie z:

deską **SLIM** duroplastową, wolnoopadającą z funkcją łatwego wypinania

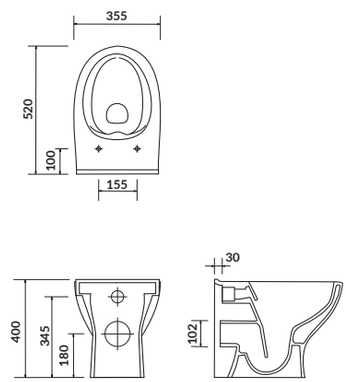

N

MODUO

SET A38 miska ustępowa CleanOn 010

kod kat.: S701-266 | index: SZCZ1002136324

Miska ustępowa **MODUO** posiada poziomy odpływ wody.

charakterystyka:

- technologia **CleanOn**
- wyjątkowa biel **CERSANIT WHITE**
- najwyższy standard higieny
- spłukiwanie 3/5L
- 10 lat gwarancji

szer.×gł.×wys. [cm] 35,5×52×40

w zestawie z:

deską duroplastową, wolnoopadającą z funkcją łatwego wypinania

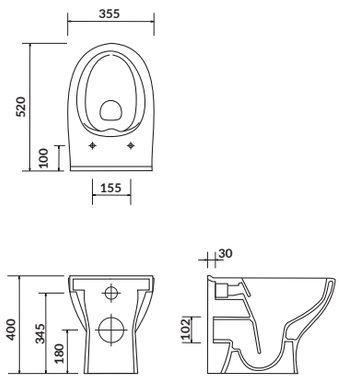

N

MODUO

SET A39 miska ustępowa CleanOn 010

kod kat.: S701-267 | index: SZCZ1002146324

Miska ustępowa **MODUO** posiada poziomy odpływ wody.

charakterystyka:

- technologia **CleanOn**
- wyjątkowa biel **CERSANIT WHITE**
- najwyższy standard higieny
- spłukiwanie 3/5L
- 10 lat gwarancji

szer.×gł.×wys. [cm] 35,5×52×40

w zestawie z:

deską **SLIM WRAP** duroplastową, wolnoopadającą z funkcją łatwego wypinania jednym przyciskiem

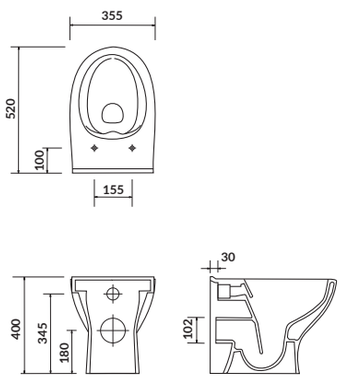

MISKI
I BIDETY
ZAWIESZANE

N

INVERTO

Miska zawieszana **StreamOn** bez deski

kod kat.: K671-001 | index: CCHZ1001796378

Miska **INVERTO StreamOn** to połączenie nowoczesnej technologii, designu i jakości. Miskę zawieszaną wyposażono w innowacyjny wirowy system spłukiwania **StreamOn**, który najpierw odwraca strumień wody, a następnie zamienia go w wir. Bez problemu usuwa zanieczyszczenia, zapewniając najwyższy standard higieny. Poza wyjątkową skutecznością, **StreamOn** charakteryzuje się wyjątkowo cichą pracą systemu. Zastosowany system ukrytego montażu zwiększa estetykę miski.

charakterystyka:

- technologia **StreamOn**
- wyjątkowa biel **CERSANIT WHITE**
- ukryty montaż
- najwyższy standard higieny
- spłukiwanie 2/4L
- 10 lat gwarancji

szer.×gł.×wys. [cm] 35,5×52×35

do kompletowania z:

deską duroplastową, wolnoopadającą z funkcją łatwego wypinania jednym przyciskiem

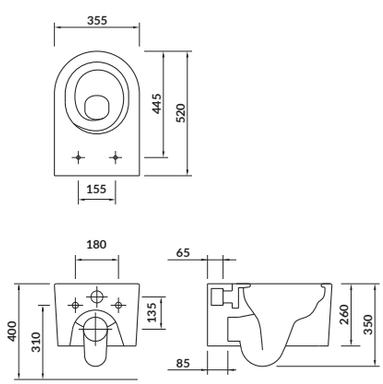

N

INVERTO

SET B252 miska zawieszana **StreamOn** z deską

kod kat.: S701-432 | index: SZCZ1002516324

Miska **INVERTO StreamOn** to połączenie nowoczesnej technologii, designu i jakości. Miskę zawieszaną wyposażono w innowacyjny wirowy system spłukiwania **StreamOn**, który najpierw odwraca strumień wody, a następnie zamienia go w wir. Bez problemu usuwa zanieczyszczenia, zapewniając najwyższy standard higieny. Poza wyjątkową skutecznością, **StreamOn** charakteryzuje się wyjątkowo cichą pracą systemu. Zastosowany system ukrytego montażu zwiększa estetykę miski. W komplecie znajduje się deska **SLIM WRAP**, której prosta budowa zapewnia łatwe czyszczenie, a innowacyjne rozwiązanie one button easy-off pozwala na szybkie i łatwe zdejmowanie deski za pomocą jednego przycisku. Funkcja wolnego opadania zapewni stopniowe opuszczanie deski, zapobiegając jej nagłemu uderzeniu o miskę.

charakterystyka:

- technologia **StreamOn**
- wyjątkowa biel **CERSANIT WHITE**
- ukryty montaż
- najwyższy standard higieny
- spłukiwanie 2/4L
- 10 lat gwarancji

szer.×gł.×wys. [cm] 35,5×52×35

w zestawie z:

deską duroplastową, wolnoopadającą z funkcją łatwego wypinania jednym przyciskiem

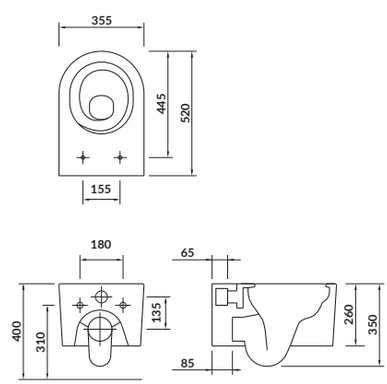

N

INVERTO

Bidet zawieszany

kod kat.: K671-002 | index: CCBW1001547797

Połączenie nowoczesnego stylu i designu z wysoką jakością ceramiki. Bidet zawieszany **INVERTO** z otworem na armaturę oraz system ukrytego montażu zwiększa estetykę i ułatwia zamontowanie bidetu.

charakterystyka:

- wyjątkowa biel **CERSANIT WHITE**
- ukryty montaż
- 10 lat gwarancji

szer.×gł.×wys. [cm]	35,5×52×32,5

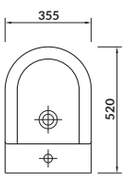

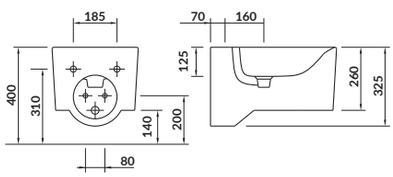

CREA OWALNA

Miska zawieszana CleanOn bez deski

kod kat.: K114-015 | index: CCHZ1001331986

Miska zawieszana **CREA OWALNA** z innowacyjną technologią **CleanOn**. Dzięki tej technologii woda skutecznie obmywa wszystkie wewnętrzne powierzchnie miski a toaleta pozostaje bardziej czysta i higieniczna na dłużej. To, co wyróżnia miskę zawieszaną **CREA** to nowoczesny design.

charakterystyka:

- technologia **CleanOn**
- wyjątkowa biel **CERSANIT WHITE**
- ukryty montaż
- najwyższy standard higieny
- spłukiwanie 3/5L
- 10 lat gwarancji

szer.×gł.×wys. [cm] 35,5×52×38

do kompletowania z:

deską **SLIM** duroplastową, wolnoopadającą z funkcją łatwego wypinania za pomocą jednego przycisku

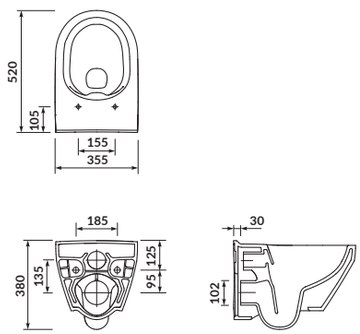

CREA OWALNA

SET 906 miska zawieszana CleanOn z deską

kod kat.: S701-212 | index: SZCZ1001810915

Miska zawieszana **CREA OWALNA** z innowacyjną technologią **CleanOn**. Dzięki tej technologii woda skutecznie obmywa wszystkie wewnętrzne powierzchnie miski, a toaleta pozostaje bardziej czysta i higieniczna na dłużej. To, co wyróżnia miskę zawieszaną **CREA** to nowoczesny design. W komplecie znajduje się deska **SLIM**, której prosta budowa zapewnia łatwe czyszczenie, a innowacyjne rozwiązanie one button easy-off pozwala na szybkie i łatwe zdejmowanie deski za pomocą jednego przycisku. Funkcja wolnego opadania zapewni stopniowe opuszczanie deski, zapobiegając jej nagłemu uderzeniu o miskę.

charakterystyka:

- technologia **CleanOn**
- wyjątkowa biel **CERSANIT WHITE**
- ukryty montaż
- najwyższy standard higieny
- spłukiwanie 3/5L
- 10 lat gwarancji

szer.×gł.×wys. [cm] 35,5×52×38

w zestawie z:

deską owalną **SLIM** duroplastową, wolnoopadającą z funkcją łatwego wypinania za pomocą jednego przycisku

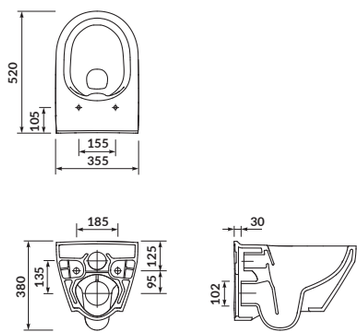

CREA OWALNY

Bidet zawieszany

kod kat.: K114-009 | index: CCBW1001390757

Bidet zawieszany **CREA OWALNY** z otworem na armaturę oraz system ukrytego montażu zwiększa estetykę i ułatwia zamontowanie bidetu.

charakterystyka:

- wyjątkowa biel **CERSANIT WHITE**
- ukryty montaż
- 10 lat gwarancji

szer.×gł.×wys. [cm] 35,5×51,5×32,5

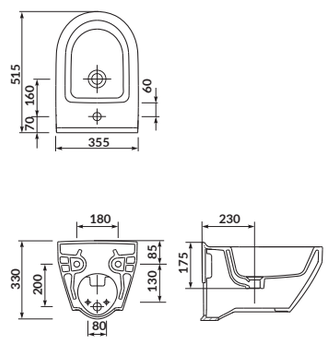

CREA PROSTOKĄTNA

Miska zawieszana CleanOn bez deski

kod kat.: K114-016 | index: CCHZ1001341986

Miska zawieszana **CREA PROSTOKĄTNA** z innowacyjną technologią **CleanOn**. Dzięki tej technologii woda skutecznie obmywa wszystkie wewnętrzne powierzchnie miski a toaleta pozostaje bardziej czysta i higieniczna na dłużej. To, co wyróżnia miskę zawieszaną **CREA** to nowoczesny design.

charakterystyka:

- technologia **CleanOn**
- wyjątkowa biel **CERSANIT WHITE**
- ukryty montaż
- najwyższy standard higieny
- spłukiwanie 3/5L
- 10 lat gwarancji

szer.×gł.×wys. [cm] 35×52×37,5

do kompletowania z:

deską **SLIM** duroplastową, wolnoopadającą z funkcją łatwego wypinania za pomocą jednego przycisku

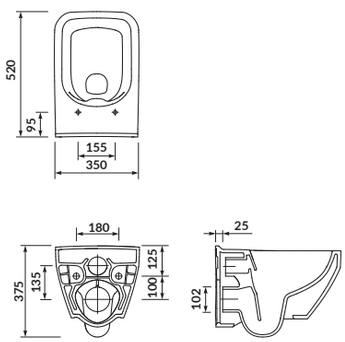

CREA PROSTOKĄTNA

SET 907 miska zawieszana CleanOn z deską

kod kat.: S701-213 | index: SZCZ1001820915

Miska zawieszana **CREA PROSTOKĄTNA** z innowacyjną technologią **CleanOn**. Dzięki tej technologii woda skutecznie obmywa wszystkie wewnętrzne powierzchnie miski, a toaleta pozostaje bardziej czysta i higieniczna na dłużej. To, co wyróżnia miskę zawieszaną **CREA** to nowoczesny design. W komplecie znajduje się deska **SLIM**, której prosta budowa zapewnia łatwe czyszczenie, a innowacyjne rozwiązanie one button easy-off pozwala na szybkie i łatwe zdejmowanie deski za pomocą jednego przycisku. Funkcja wolnego opadania zapewni stopniowe opuszczanie deski, zapobiegając jej nagłemu uderzeniu o miskę.

charakterystyka:

- technologia **CleanOn**
- wyjątkowa biel **CERSANIT WHITE**
- ukryty montaż
- najwyższy standard higieny
- spłukiwanie 3/5L
- 10 lat gwarancji

szer.×gł.×wys. [cm] 35×52×37,5

w zestawie z:

deską prostokątną **SLIM** duroplastową, wolnoopadającą z funkcją łatwego wypinania za pomocą jednego przycisku

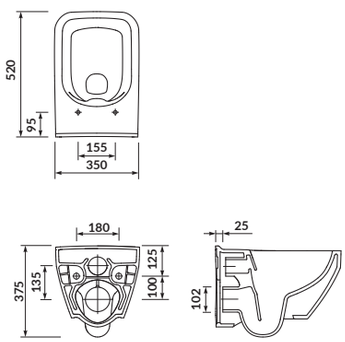

CREA PROSTOKĄTNY

Bidet zawieszany

kod kat.: K114-010 | index: CCBW1001390757

Bidet zawieszany **CREA PROSTOKĄTNY** z otworem na armaturę oraz systemem ukrytego montażu zwiększa estetykę i ułatwia zamontowanie bidetu.

charakterystyka:

- wyjątkowa biel **CERSANIT WHITE**
- ukryty montaż
- 10 lat gwarancji

szer.×gł.×wys. [cm] 35,5×52×33

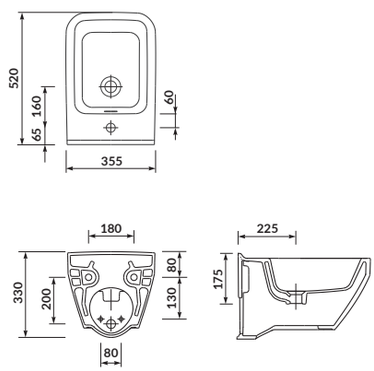

CASPIA

Miska zawieszana CleanOn bez deski

kod kat.: K11-0233 | index: CCHZ1001401986

Zawieszana miska toaletowa **CASPIA** z innowacyjną technologią **CleanOn**, dzięki której toaleta pozostaje czysta i bezpieczna na dłużej. W modelu usunięto wewnętrzny kołnierz, eliminując powierzchnie sprzyjające rozwojowi bakterii.

charakterystyka:

- technologia **CleanOn**
- wyjątkowa biel **CERSANIT WHITE**
- ukryty montaż
- najwyższy standard higieny
- spłukiwanie 2/4, 3/5L
- 10 lat gwarancji

szer.×gł.×wys. [cm] 36,5×54×41

do kompletowania z:

deską duroplastową **CASPIA SLIM**, wolnoopadającą z funkcją łatwego wypinania jednym przyciskiem

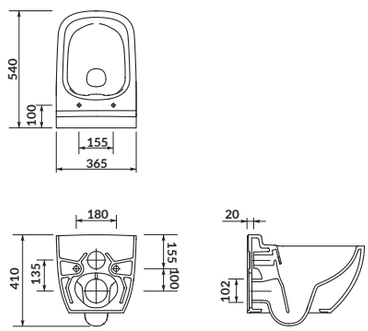

CASPIA

SET 934 Miska zawieszana CleanOn z deską

kod kat.: K701-103 | index: SZCZ1001671773

Zawieszana miska toaletowa **CASPIA** z innowacyjną technologią **CleanOn**, dzięki której toaleta pozostaje czysta i bezpieczna na dłużej. W modelu usunięto wewnętrzny kołnierz, eliminując powierzchnie sprzyjające rozwojowi bakterii. Miskę przystosowano do poziomego odpływu wody. System ukrytego montażu zwiększa estetykę i ułatwia zamontowanie miski.
W komplecie znajduje się deska **SLIM**, której prosta budowa zapewnia łatwe czyszczenie, a innowacyjne rozwiązanie one button easy-off pozwala na szybkie i łatwe zdejmowanie deski za pomocą jednego przycisku. Funkcja wolnego opadania zapewni stopniowe opuszczanie deski, zapobiegając jej nagłemu uderzeniu o miskę.

charakterystyka:

- technologia **CleanOn**
- wyjątkowa biel **CERSANIT WHITE**
- ukryty montaż
- najwyższy standard higieny
- spłukiwanie 2/4, 3/5L
- 10 lat gwarancji

szer.×gł.×wys. [cm] 36,5×54×41

w zestawie z:

deską duroplastową **CASPIA SLIM**, wolnoopadającą z funkcją łatwego wypinania jednym przyciskiem

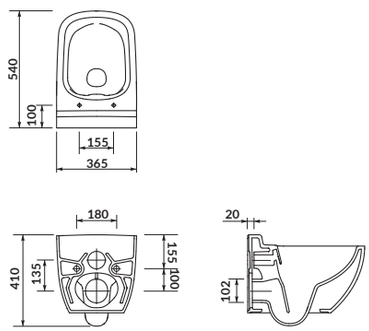

N

CITY SQUARE

Miska zawieszana CleanOn bez deski

kod kat.: K35-041 | index: CCHZ1001936378

Zawieszana miska **CITY SQUARE** posiada system ukrytego montażu, który zwiększa estetykę i ułatwia jej zainstalowanie. Wyposażona została w innowacyjną technologię **CleanOn**, która zapewnia higienę i bezpieczeństwo użytkowania. Dzięki niej podczas spłukiwania woda dokładnie myje całą wewnętrzną powierzchnię muszli, pozostawiając ją czystą i świeżą. Brak kołnierza oznacza również brak miejsca, gdzie odkładają się bakterie i zarazki.

charakterystyka:

- technologia **CleanOn**
- wyjątkowa biel **CERSANIT WHITE**
- ukryty montaż
- najwyższy standard higieny
- spłukiwanie 3/5L
- 10 lat gwarancji

szer.×gł.×wys. [cm] 36,5×51×34,5

do kompletowania z:

deską **VIRGO CITY SQUARE** duroplastową, wolnoopadającą

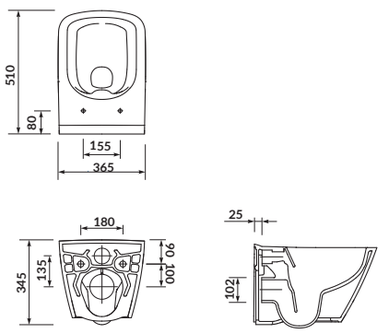

N

CITY SQUARE

SET B220 Miska zawieszana CleanOn z deską

kod kat.: S701-405 | index: SZCZ1002353121

Zawieszana miska **CITY SQUARE** posiada system ukrytego montażu, który zwiększa estetykę i ułatwia jej zainstalowanie. Wyposażona została w innowacyjną technologię **CleanOn**, która zapewnia higienę i bezpieczeństwo użytkowania. Dzięki niej podczas spłukiwania woda dokładnie myje całą wewnętrzną powierzchnię muszli, pozostawiając ją czystą i świeżą. Brak kołnierza oznacza również brak miejsca, gdzie odkładają się bakterie i zarazki.
W komplecie znajduje się deska **SLIM**, której prosta budowa zapewnia łatwe czyszczenie, a innowacyjne rozwiązanie easy-off pozwala na szybkie i łatwe zdejmowanie deski. Funkcja wolnego opadania zapewni stopniowe opuszczanie deski, zapobiegając jej nagłemu uderzeniu o miskę.

charakterystyka:

- technologia **CleanOn**
- wyjątkowa biel **CERSANIT WHITE**
- ukryty montaż
- najwyższy standard higieny
- spłukiwanie 3/5L
- 10 lat gwarancji

szer.×gł.×wys. [cm] 36,5×51×34,5

w zestawie z:

deską **VIRGO CITY SQUARE** duroplastową, wolnoopadającą

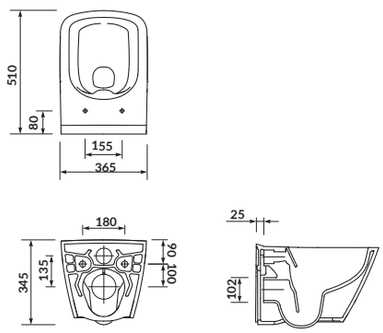

N

CITY SQUARE

Bidet zawieszany

kod kat.: K35-045 | index: CCBW1001617797

Bidet zawieszany **CITY SQUARE** posiada standardowy otwór na armaturę. Przeznaczony jest do montażu ze stelażem podtynkowym.

charakterystyka:

- wyjątkowa biel **CERSANIT WHITE**
- 10 lat gwarancji

szer.×gł.×wys. [cm] 36,5×51×33

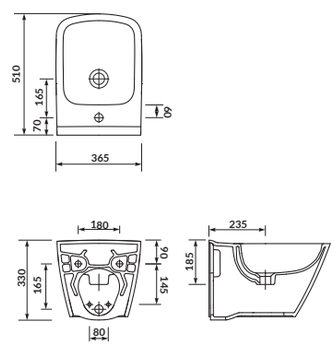

CITY OVAL

Miska zawieszana CleanOn bez deski

kod kat.: K35-025 | index: CCHZ1001421986

Zawieszana miska **CITY OVAL** posiada system ukrytego montażu, który zwiększa estetykę i ułatwia jej zainstalowanie. Wyposażona została w innowacyjną technologię **CleanOn**, która zapewnia higienę i bezpieczeństwo użytkowania. Dzięki niej podczas spłukiwania woda dokładnie myje całą wewnętrzną powierzchnię muszli, pozostawiając ją czystą i świeżą. Brak kołnierza oznacza również brak miejsca, gdzie odkładają się bakterie i zarazki.

charakterystyka:

- technologia **CleanOn**
- wyjątkowa biel **CERSANIT WHITE**
- ukryty montaż
- najwyższy standard higieny
- spłukiwanie 2/4 i 3/5L
- 10 lat gwarancji

szer.×gł.×wys. [cm] 36×50,5×37

do kompletowania z:

deską **CITY OVAL SLIM** duroplastową, wolnoopadającą z funkcją łatwego wypinania za pomocą jednego przycisku

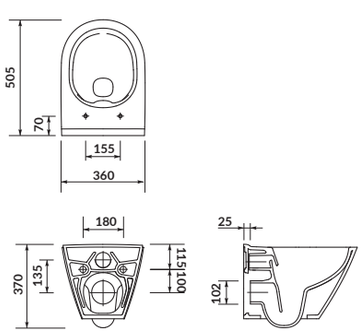

CITY OVAL

SET 743 miska zawieszana CleanOn z deską

kod kat.: K701-104 | index: SZCZ1001681773

Zawieszana miska **CITY OVAL** posiada system ukrytego montażu, który zwiększa estetykę i ułatwia jej zainstalowanie. Wyposażona została w innowacyjną technologię **CleanOn**, która zapewnia higienę i bezpieczeństwo użytkowania. Dzięki niej podczas spłukiwania woda dokładnie myje całą wewnętrzną powierzchnię muszli, pozostawiając ją czystą i świeżą. Brak kołnierza oznacza również brak miejsca, gdzie odkładają się bakterie i zarazki. W komplecie znajduje się deska **SLIM**, której prosta budowa zapewnia łatwe czyszczenie, a innowacyjne rozwiązanie one button easy-off pozwala na szybkie i łatwe zdejmowanie deski za pomocą jednego przycisku. Funkcja wolnego opadania zapewni stopniowe opuszczanie deski, zapobiegając jej nagłemu uderzeniu o miskę.

charakterystyka:

- technologia **CleanOn**
- wyjątkowa biel **CERSANIT WHITE**
- ukryty montaż
- najwyższy standard higieny
- spłukiwanie 2/4 i 3/5L
- 10 lat gwarancji

szer.×gł.×wys. [cm] 36×50,5×37

w zestawie z:

deską **CITY OVAL SLIM** duroplastową, wolnoopadającą z funkcją łatwego wypinania za pomocą jednego przycisku

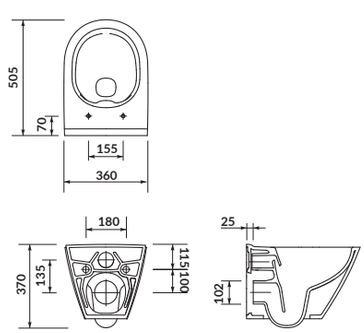

N

CITY OVAL

Bidet zawieszany

kod kat.: K35-043 | index: CCBW1001637797

Bidet zawieszany **CITY OVA**L posiada standardowy otwór na armaturę. Przeznaczony jest do montażu ze stelażem podtynkowym.

charakterystyka:

- wyjątkowa biel **CERSANIT WHITE**
- 10 lat gwarancji

szer.×gł.×wys. [cm] 36,5×51,5×33,5

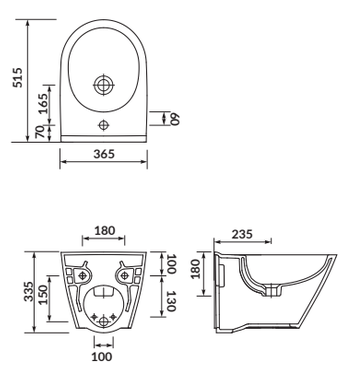

MODUO

Miska zawieszana CleanOn bez deski

kod kat.: K116-007 | index: CCHZ1001713601

Miska zawieszana **MODUO** z innowacyjną technologią **CleanOn**. Dzięki tej technologii woda skutecznie obmywa wszystkie wewnętrzne powierzchnie miski, a toaleta pozostaje bardziej czysta i higieniczna na dłużej. To, co wyróżnia miskę zawieszaną **MODUO** to nowoczesny design.

charakterystyka:

- technologia **CleanOn**
- wyjątkowa biel **CERSANIT WHITE**
- najwyższy standard higieny
- spłukiwanie 3/5L
- 10 lat gwarancji

szer.×gł.×wys. [cm] 36×52,5×37

do kompletowania z:

deską **MODUO SLIM** duroplastową, wolnoopadającą z funkcją łatwego wypinania za pomocą jednego przycisku

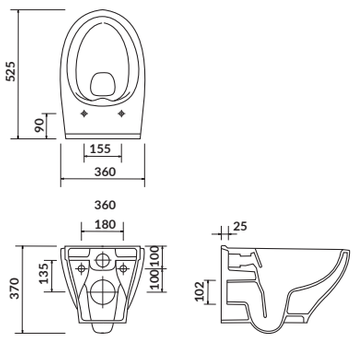

MODUO

SET 934 miska zawieszana CleanOn z deską

kod kat.: K701-147 | index: SZCZ1001916827

Miska zawieszana **MODUO** z innowacyjną technologią **CleanOn**. Dzięki tej technologii woda skutecznie obmywa wszystkie wewnętrzne powierzchnie miski, a toaleta pozostaje bardziej czysta i higieniczna na dłużej. To, co wyróżnia miskę zawieszaną **MODUO** to nowoczesny design.
W komplecie znajduje się deska **SLIM**, której prosta budowa zapewnia łatwe czyszczenie, a innowacyjne rozwiązanie one button easy-off pozwala na szybkie i łatwe zdejmowanie deski za pomocą jednego przycisku. Funkcja wolnego opadania zapewni stopniowe opuszczanie deski, zapobiegając jej nagłemu uderzeniu o miskę.

charakterystyka:

- technologia **CleanOn**
- wyjątkowa biel **CERSANIT WHITE**
- najwyższy standard higieny
- spłukiwanie 3/5L
- 10 lat gwarancji

szer.×gł.×wys. [cm] 36×52,5×37

w zestawie z:

deską **SLIM** duroplastową, wolnoopadającą z funkcją łatwego wypinania za pomocą jednego przycisku

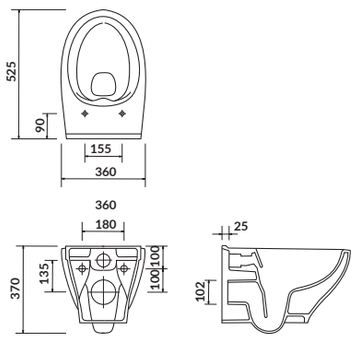

MODUO

Bidet zawieszany

kod kat.: K116-026 | index: CCBW1001527797

Bidet zawieszany **MODUO** posiada standardowy otwór na armaturę. Przeznaczony jest do montażu ze stelażem podtynkowym.

charakterystyka:

- wyjątkowa biel **CERSANIT WHITE**
- 10 lat gwarancji

szer.×gł.×wys. [cm] 35,5×53×32,5

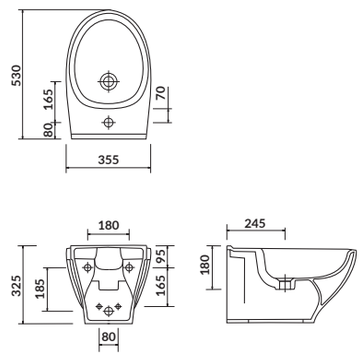

CARINA

Miska zawieszana CleanOn bez deski

kod kat.: K31-046 | index: CCHZ1000921986

W misce zawieszanej **CARINA** zastosowana została innowacyjna technologia **CleanOn**. Brak kołnierza sprawia, że woda obmywa całą wewnętrzną powierzchnię miski, pozostawiając ją zawsze czystą i świeżą. Brak kołnierza to również brak miejsca, gdzie odkładają się bakterie i zarazki. Model dostosowano do poziomego odpływu wody.

charakterystyka:

- technologia **CleanOn**
- wyjątkowa biel **CERSANIT WHITE**
- najwyższy standard higieny
- spłukiwanie 3/5L
- 10 lat gwarancji

szer.×gł.×wys. [cm] 35×52,5×35,5

do kompletowania z:

deskami z serii **CARINA**

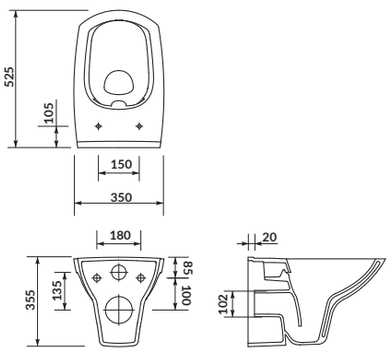

CARINA

SET 548 miska zawieszana CleanOn z deską

kod kat.: K701-033 | index: SZCZ1000841773

W misce zawieszanej **CARINA** zastosowana została innowacyjna technologia **CleanOn**. Brak kołnierza sprawia, że woda obmywa całą wewnętrzną powierzchnię miski, pozostawiając ją zawsze czystą i świeżą. Brak kołnierza to również brak miejsca, gdzie odkładają się bakterie i zarazki. Model przystosowano do poziomego odpływu wody. W komplecie znajduje się deska duroplastowa, której prosta budowa zapewnia łatwe czyszczenie, a rozwiązanie easy-off pozwala na szybkie i łatwe zdejmowanie deski. Funkcja wolnego opadania zapewni stopniowe opuszczanie deski, zapobiegając jej nagłemu uderzeniu o miskę.

charakterystyka:

- technologia **CleanOn**
- wyjątkowa biel **CERSANIT WHITE**
- najwyższy standard higieny
- spłukiwanie 3/5L
- 10 lat gwarancji

szer.×gł.×wys. [cm] 35×52,5×35,5

w zestawie z:

deską **CARINA** duroplastową, z funkcją wolnego opadania i łatwego wypinania

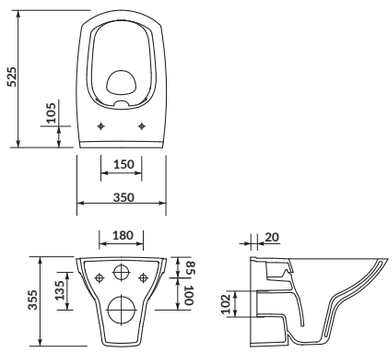

CARINA

Bidet zawieszany

kod kat.: K31-010 | index: CCBW1000150831

Bidet zawieszany **CARINA** posiada otwór na armaturę i przeznaczony jest do montażu ze stelażem podtynkowym.

charakterystyka:

- wyjątkowa biel **CERSANIT WHITE**
- 10 lat gwarancji

szer.×gł.×wys. [cm] 35,5×52,5×35,5

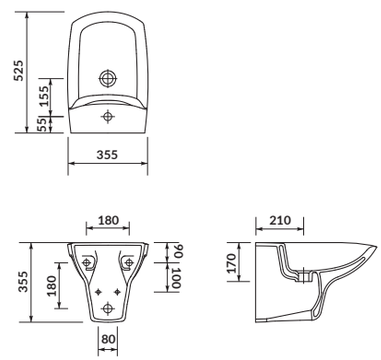

EASY

Miska zawieszana CleanOn bez deski

kod kat.: K102-026 | index: CCHZ1001431986

Nowoczesny design wyróżnia miskę zawieszaną **EASY CleanOn**. Charakterystyczna dla serii **EASY** powłoka krzemowa **CleanPro** zapobiega tworzeniu się osadów z wody i detergentów, dzięki czemu toaleta pozostaje czysta i świeża na dłużej. Dzięki zastosowanej innowacyjnej technologii **CleanOn** woda dociera do każdego miejsca przestrzeni wewnętrznej miski. Brak wewnętrznego kołnierza w misce oznacza brak miejsca na brud, bakterie i zarazki.

charakterystyka:

- technologia **CleanOn**
- wyjątkowa biel **CERSANIT WHITE**
- najwyższy standard higieny
- spłukiwanie 3/5L
- 10 lat gwarancji

szer.×gł.×wys. [cm] 35,5×52×37

do kompletowania z:

deskami z serii **EASY**

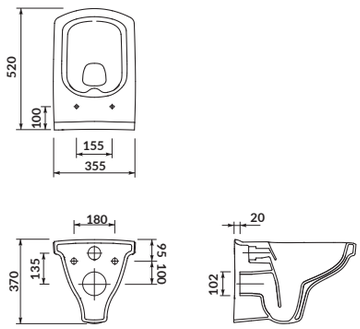

EASY

SET 792 miska zawieszana EASY z deską

kod kat.: K701-144 | index: SZCZ1001740915

Nowoczesny design wyróżnia miskę zawieszaną EASY **CleanOn**. Charakterystyczna dla serii EASY powłoka krzemowa **CleanPro** zapobiega tworzeniu się osadów z wody i detergentów, dzięki czemu toaleta pozostaje czysta i świeża na dłużej. Dzięki zastosowanej innowacyjnej technologii **CleanOn** woda dociera do każdego miejsca przestrzeni wewnętrznej miski. Brak wewnętrznego kołnierza w misce oznacza brak miejsca na brud, bakterie i zarazki
W komplecie znajduje się deska duroplastowa, której prosta budowa zapewnia łatwe czyszczenie, a rozwiązanie easy-off pozwala na szybkie i łatwe zdejmowanie deski. Funkcja wolnego opadania zapewni stopniowe opuszczanie deski, zapobiegając jej nagłemu uderzeniu o miskę.

charakterystyka:

- technologia **CleanOn**
- wyjątkowa biel **CERSANIT WHITE**
- najwyższy standard higieny
- spłukiwanie 3/5L
- 10 lat gwarancji

szer.×gł.×wys. [cm] 35,5×52×37

w zestawie z:

deską **EASY** duroplastową, z funkcją wolnego opadania i łatwego wypinania

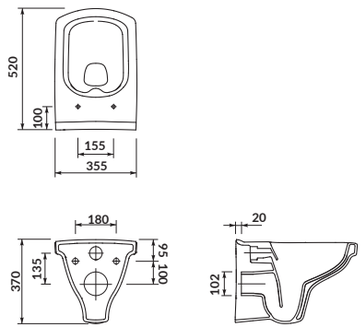

CITY NEW

Miska zawieszana CleanOn bez deski

kod kat.: K35-028 | index: CCHZ1001441986

Nowoczesny design wyróżnia miskę zawieszaną **CITY CleanOn**. Charakterystyczna dla serii **CITY** powłoka krzemowa **CleanPro** zapobiega tworzeniu się osadów z wody i detergentów, dzięki czemu toaleta pozostaje czysta i świeża na dłużej. Dzięki zastosowanej innowacyjnej technologii **CleanOn**, woda dociera do każdego miejsca przestrzeni wewnętrznej miski. Brak wewnętrznego kołnierza w misce oznacza brak miejsca na brud, bakterie i zarazki.

charakterystyka:

- technologia **CleanOn**
- wyjątkowa biel **CERSANIT WHITE**
- ukryty montaż
- najwyższy standard higieny
- spłukiwanie 3/5L
- 10 lat gwarancji

szer.×gł.×wys. [cm] 37×53×35,5

do kompletowania z:

deskami serii **CITY**

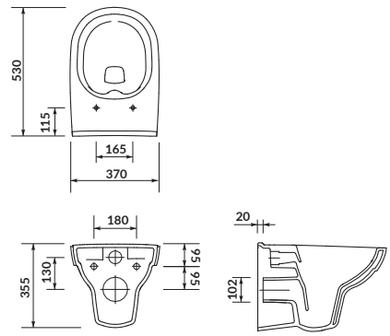

CITY NEW

SET 794 miska zawieszana CleanOn z deską

kod kat.: K701-143 | index: SZCZ1001731608

Miska zawieszana **CITY** z innowacyjną technologią **CleanOn**. Dzięki tej technologii woda skutecznie obmywa wszystkie wewnętrzne powierzchnie miski, a toaleta pozostaje bardziej czysta i higieniczna na dłużej. To, co wyróżnia miskę zawieszaną **CITY** to nowoczesny design.
W komplecie znajduje się deska **SLIM**, której prosta budowa zapewnia łatwe czyszczenie, a innowacyjne rozwiązanie one button easy-off pozwala na szybkie i łatwe zdejmowanie deski za pomocą jednego przycisku. Funkcja wolnego opadania zapewni stopniowe opuszczanie deski, zapobiegając jej nagłemu uderzeniu o miskę.

charakterystyka:

- technologia **CleanOn**
- wyjątkowa biel **CERSANIT WHITE**
- ukryty montaż
- najwyższy standard higieny
- spłukiwanie 3/5L
- 10 lat gwarancji

szer.×gł.×wys. [cm] 37×53×35,5

w zestawie z:

deską **SLIM** duroplastową, wolnoopadającą z funkcją łatwego wypinania za pomocą jednego przycisku

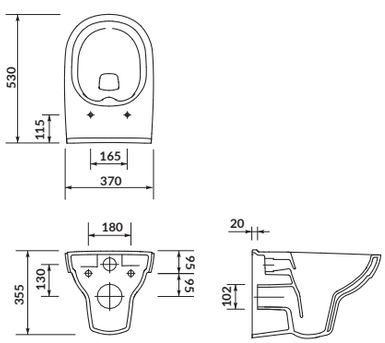

COMO

Miska zawieszana CleanOn bez deski

kod kat.: K32-020 | index: CCHZ1001141986

Miska zawieszana **COMO** charakteryzuje się prostokątną budową. Została wykonana w innowacyjnej technologii **CleanOn**.
Brak kołnierza sprawia, że woda obmywa całą wewnętrzną powierzchnię miski, pozostawiając ją zawsze czystą i świeżą.
Miska została przystosowana do poziomego odpływu wody.

charakterystyka:

- technologia **CleanOn**
- wyjątkowa biel **CERSANIT WHITE**
- najwyższy standard higieny
- spłukiwanie 2/4, 3/5 l
- 10 lat gwarancji

szer.×gł.×wys. [cm] 35×51,5×37

do kompletowania z:

deskami z serii **COMO**

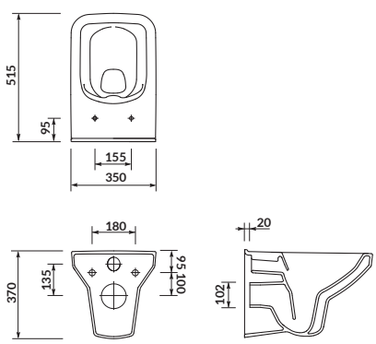

COMO

SET 742 miska zawieszana CleanOn z deską

kod kat.: K701-102 | SZCZ1001661773

Miska zawieszana **COMO** charakteryzuje się prostokątną budową. Została wykonana w innowacyjnej technologii **CleanOn**.
Brak kołnierza sprawia, że woda obmywa całą wewnętrzną powierzchnię miski, pozostawiając ją zawsze czystą i świeżą.
Miska została przystosowana do poziomego odpływu wody.
W komplecie znajduje się deska duroplastowa, której prosta budowa zapewnia łatwe czyszczenie, a rozwiązanie easy-off pozwala na szybkie i łatwe zdejmowanie deski. Funkcja wolnego opadania zapewni stopniowe opuszczanie deski, zapobiegając jej nagłemu uderzeniu o miskę.

charakterystyka:

- technologia **CleanOn**
- wyjątkowa biel **CERSANIT WHITE**
- najwyższy standard higieny
- spłukiwanie 2/4, 3/5 l
- 10 lat gwarancji

szer.×gł.×wys. [cm] 35×51,5×37

w zestawie z:

deską **COMO SLIM** duroplastową, z funkcją wolnego opadania i łatwego wypinania

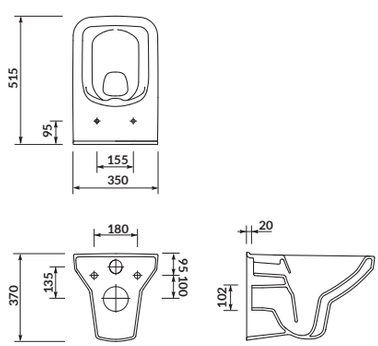

COLOUR

Miska zawieszana CleanOn bez deski

kod kat.: K103-024 | index: CCHZ1001151986

Miska zawieszana **COLOUR** z innowacyjną technologią **CleanOn**, dzięki której toaleta pozostaje bardziej czysta i bezpieczna na dłużej. Spłukiwana woda dokładnie myje całą wewnętrzną powierzchnię muszli, pozostawiając ją czystą i świeżą. Brak wewnętrznego kołnierza w misce oznacza brak miejsca na brud, bakterie i zarazki.

charakterystyka:

- technologia **CleanOn**
- wyjątkowa biel **CERSANIT WHITE**
- najwyższy standard higieny
- spłukiwanie 2/4, 3/5L
- 10 lat gwarancji

szer.×gł.×wys. [cm] 36×52,5×36,5

do kompletowania z:

deskami z serii **COLOUR**

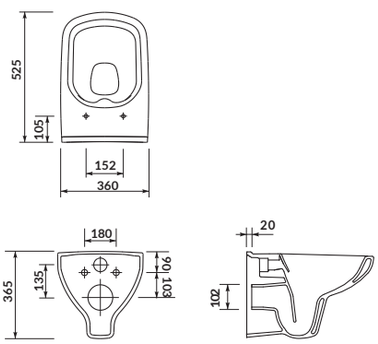

COLOUR

SET 652 miska zawieszana CleanOn z deską

kod kat.: K701-042 | index: 5902115716324

Miska zawieszana **COLOUR** z innowacyjną technologią **CleanOn**, dzięki której toaleta pozostaje bardziej czysta i bezpieczna na dłużej. Spłukiwana woda dokładnie myje całą wewnętrzną powierzchnię muszli, pozostawiając ją czystą i świeżą. Brak wewnętrznego kołnierza w misce oznacza brak miejsca na brud, bakterie i zarazki. W komplecie znajduje się deska duroplastowa, której prosta budowa zapewnia łatwe czyszczenie, a rozwiązanie easy-off pozwala na szybkie i łatwe zdejmowanie deski. Funkcja wolnego opadania zapewni stopniowe opuszczanie deski, zapobiegając jej nagłemu uderzeniu o miskę.

charakterystyka:

- technologia **CleanOn**
- wyjątkowa biel **CERSANIT WHITE**
- najwyższy standard higieny
- spłukiwanie 2/4, 3/5L
- 10 lat gwarancji

szer.×gł.×wys. [cm] 36 × 52,5 × 36,5

w zestawie z:

deską **COLOUR** duroplastową, z funkcją wolnego opadania i łatwego wypinania

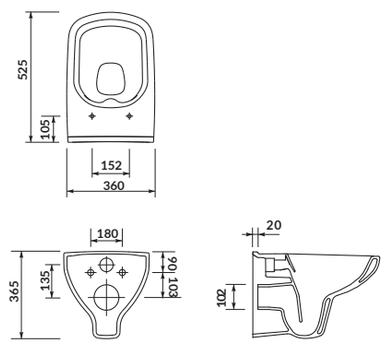

ARTECO

Miska zawieszana CleanOn bez deski

kod kat.: K667-053 | index: CCHZ1001511986

Nowoczesny design wyróżnia miskę zawieszaną **ARTECO CleanOn**. Dzięki zastosowanej innowacyjnej technologii **CleanOn** woda dociera do każdego miejsca przestrzeni wewnętrznej miski. Brak wewnętrznego kołnierza w misce oznacza brak miejsca na brud, bakterie i zarazki.

charakterystyka:

- technologia **CleanOn**
- wyjątkowa biel **CERSANIT WHITE**
- najwyższy standard higieny
- spłukiwanie 3/5L
- 10 lat gwarancji

szer.×gł.×wys. [cm] 35,5 × 53 × 36

do kompletowania z:

deskami z serii **ARTECO**

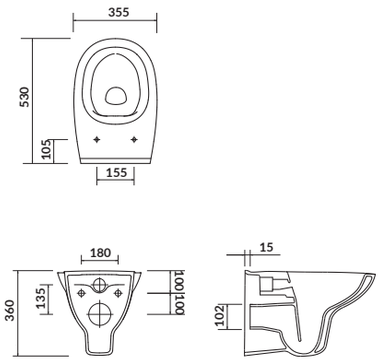

ARTECO

SET 813 miska zawieszana CleanOn z deską

kod kat.: S701-178 | index: SZCZ1001781533

Nowoczesny design wyróżnia miskę zawieszaną **ARTECO CleanOn**. Dzięki zastosowanej innowacyjnej technologii **CleanOn** woda dociera do każdego miejsca przestrzeni wewnętrznej miski. Brak wewnętrznego kołnierza w misce oznacza brak miejsca na brud, bakterie i zarazki. W komplecie znajduje się deska duroplastowa, której prosta budowa zapewnia łatwe czyszczenie. Funkcja wolnego opadania zapewni stopniowe opuszczanie deski, zapobiegając jej nagłemu uderzeniu o miskę.

charakterystyka:

- technologia **CleanOn**
- wyjątkowa biel **CERSANIT WHITE**
- najwyższy standard higieny
- spłukiwanie 3/5L
- 10 lat gwarancji

szer.×gł.×wys. [cm] 35,5×53×36

w zestawie z:

deską duroplastową, wolnoopadającą

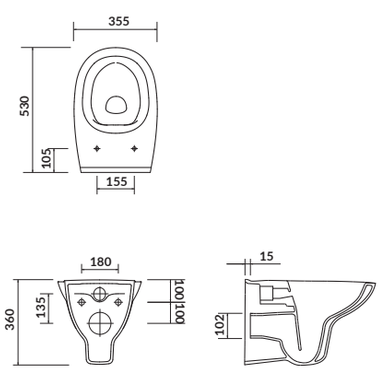

ARTECO

SET 815 miska zawieszana CleanOn z deską

kod kat.: S701-180 | index: SZCZ1001801533

Nowoczesny design wyróżnia miskę zawieszaną **ARTECO CleanOn**. Dzięki zastosowanej innowacyjnej technologii **CleanOn** woda dociera do każdego miejsca przestrzeni wewnętrznej miski. Brak wewnętrznego kołnierza w misce oznacza brak miejsca na brud, bakterie i zarazki. W komplecie znajduje się deska polipropylenowa, której prosta budowa zapewnia łatwe czyszczenie. Funkcja wolnego opadania zapewni stopniowe opuszczanie deski, zapobiegając jej nagłemu uderzeniu o miskę.

charakterystyka:

- technologia **CleanOn**
- wyjątkowa biel **CERSANIT WHITE**
- najwyższy standard higieny
- spłukiwanie 3/5L
- 10 lat gwarancji

szer.×gł.×wys. [cm] 35,5×53×36

w zestawie z:

deską **ARTECO** polipropylenową wolnoopadającą

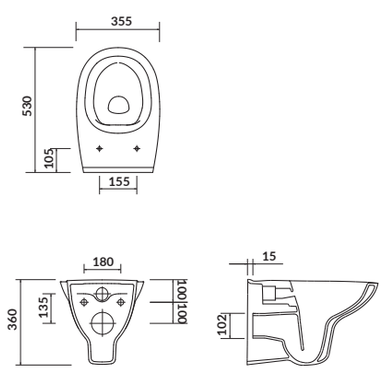

PARVA

Miska zawieszana CleanOn bez deski

kod kat.: K27-061 | index: CCHZ1000911986

Model wyposażono w poziomy odpływ wody i innowacyjną technologię **CleanOn**. Brak wewnętrznego kołnierza umożliwia dokładne spłukiwanie całej wewnętrznej powierzchni muszli, dzięki czemu zawsze będzie czysta i świeża.

charakterystyka:

- technologia **CleanOn**
- wyjątkowa biel **CERSANIT WHITE**
- najwyższy standard higieny
- spłukiwanie 3/5L
- 10 lat gwarancji

szer.×gł.×wys. [cm] 35×51,5×35,5

do kompletowania z:

deskami serii **PARVA**

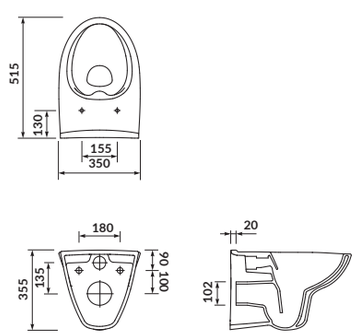

PARVA

SET 742 miska zawieszana CleanOn z deską

kod kat.: K701-015 | index: 5907720691745

Model wyposażono w poziomy odpływ wody i innowacyjną technologię **CleanOn**. Brak wewnętrznego kołnierza umożliwia dokładne spłukiwanie całej wewnętrznej powierzchni muszli, dzięki czemu zawsze będzie czysta i świeża.
W komplecie znajduje się deska duroplastowa, której prosta budowa zapewnia łatwe czyszczenie, a rozwiązanie easy-off pozwala na szybkie i łatwe zdejmowanie deski. Funkcja wolnego opadania zapewni stopniowe opuszczanie deski, zapobiegając jej nagłemu uderzeniu o miskę.

charakterystyka:

- technologia **CleanOn**
- wyjątkowa biel **CERSANIT WHITE**
- najwyższy standard higieny
- spłukiwanie 3/5L
- 10 lat gwarancji

szer.×gł.×wys. [cm] 35×51,5×35,5

w zestawie z:

deską **PARVA** duroplastową, z funkcją wolnego opadania i łatwego wypinania

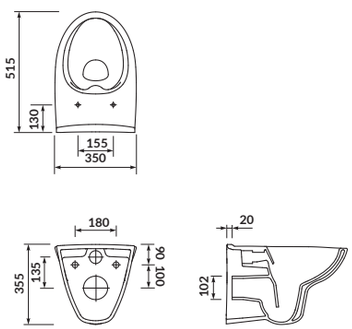

FACILE

Miska zawieszana bez deski

kod kat.: K30-010 | index: CCHZ1000360968

Miska zawieszana **FACILE** posiada ekonomiczny system spłukiwania wody 3/6L i poziomy odpływ.

charakterystyka:

- wyjątkowa biel **CERSANIT WHITE**
- spłukiwanie 3/6L
- 10 lat gwarancji

szer.×gł.×wys. [cm] 31,5×52,5×36

do kompletowania z:

deskami serii **FACILE**

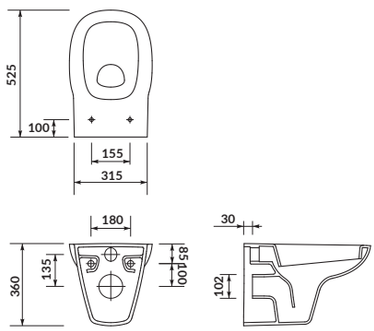

DELFI

Miska zawieszana bez deski

kod kat.: K11-0021 | index: CCHZ1000030936

Miska zawieszana **DELFI** została przystosowana do systemu oszczędnego spłukiwania 3/6L i wyposażona w poziomy odpływ wody.

charakterystyka:

- wyjątkowa biel **CERSANIT WHITE**
- spłukiwanie 3/6L
- 10 lat gwarancji

szer.×gł.×wys. [cm] 36×52×37,5

do kompletowania z:

deskami serii **DELFI**

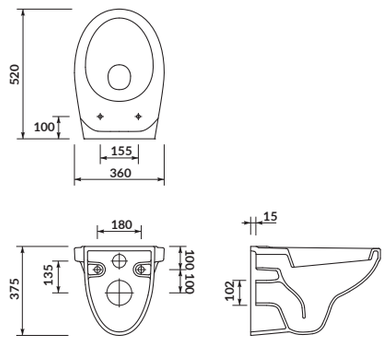

DELFI

SET miska zawieszana z deską

kod kat.: K97-140 | index: SZCZ1000190854

Miska zawieszana **DELFI** została przystosowana do systemu oszczędnego spłukiwania 3/6L i wyposażona w poziomy odpływ wody.
W komplecie znajduje się deska duroplastowa, której prosta budowa zapewnia łatwe czyszczenie.

charakterystyka:

- wyjątkowa biel **CERSANIT WHITE**
- spłukiwanie 3/6L
- 10 lat gwarancji

szer.×gł.×wys. [cm] 36×52×37,5

w zestawie z:

deską **DELFI** duroplastową

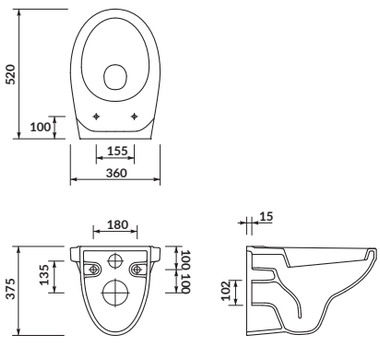

DELFI

SET miska zawieszana z deską

kod kat.: K97-199 | index: SZCZ1000240856

Miska zawieszana **DELFI** została przystosowana do systemu oszczędnego spłukiwania 3/6L i wyposażona w poziomy odpływ wody.
W komplecie znajduje się deska duroplastowa, której prosta budowa zapewnia łatwe czyszczenie. Funkcja wolnego opadania zapewni stopniowe opuszczanie deski, zapobiegając jej nagłemu uderzeniu o miskę.

charakterystyka:

- wyjątkowa biel **CERSANIT WHITE**
- spłukiwanie 3/6L
- 10 lat gwarancji

szer.×gł.×wys. [cm] 36×52×37,5

w zestawie z:

deską **DELFI** duroplastową, z funkcją wolnego opadania

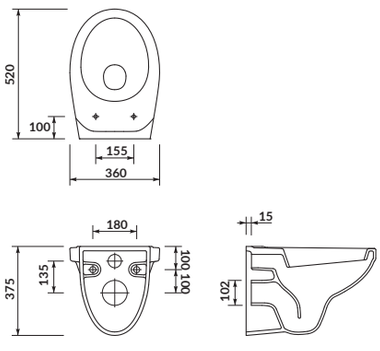

DELFI

Bidet zawieszany

kod kat.: K11-0018 | index: CCBW1000010936

Bidet zawieszany **DELFI** posiada standardowy otwór na armaturę. Przeznaczony jest do montażu ze stelażem podtynkowym.

charakterystyka:

- wyjątkowa biel **CERSANIT WHITE**
- 10 lat gwarancji

szer.×gł.×wys. [cm] 35,5×52,5×37

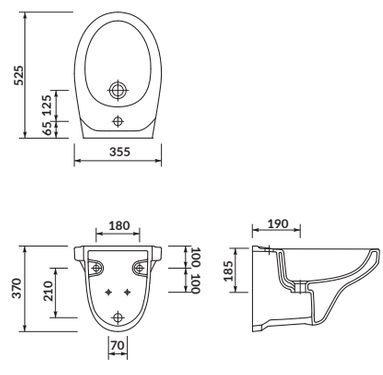

DESKI TOALETOWE

N

INVERTO SLIM WRAP

Deska toaletowa

kod kat.: K98-0187 | index: CSSD1003843434

Wolnoopadająca deska toaletowa **INVERTO SLIM WRAP** została wykonana z odpornego na uszkodzenia duroplastu. Prosta budowa zapewnia łatwe czyszczenie, a innowacyjne rozwiązanie one button easy-off pozwala na szybkie i łatwe zdejmowanie deski za pomocą jednego przycisku. Funkcja wolnego opadania zapewni stopniowe opuszczanie deski, zapobiegając jej nagłemu uderzeniu o miskę. Specjalnie wyprofilowana budowa deski gwarantuje wysoki komfort użytkowania.

charakterystyka:

- wysokiej jakości duroplast
- łatwe wypinanie jednym przyciskiem
- wolne opadanie
- 2 lata gwarancji

szer.×gł. [cm] 35,6×44,6

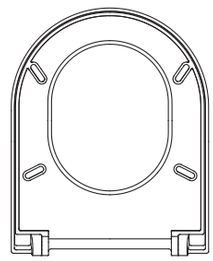

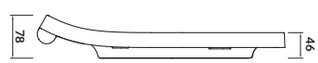

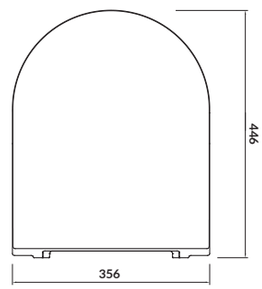

CREA SLIM OWALNA

Deska toaletowa

kod kat.: K98-0177 | index: CSSD1003783434

Deska **CREA SLIM OWALNA** powstała z trwałego duroplastu. Codzienne użytkowanie ułatwią funkcje wolnego opadania i łatwego wypinania za pomocą jednego przycisku.

charakterystyka:

- wysokiej jakości duroplast
- łatwe wypinanie jednym przyciskiem
- wolne opadanie
- 2 lata gwarancji

szer.×gł. [cm] 35,9×42,7

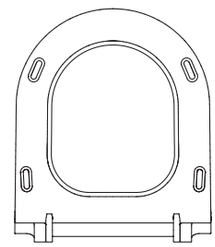

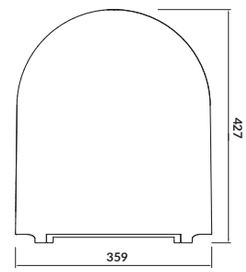

CREA SLIM PROSTOKĄTNA

Deska toaletowa

kod kat.: K98-0178 | index: CSSD1003793434

Deska **CREA SLIM PROSTOKĄTNA** powstała z trwałego duroplastu. Codzienne użytkowanie ułatwią funkcje wolnego opadania i łatwego wypinania za pomocą jednego przycisku.

charakterystyka:
- wysokiej jakości duroplast
- łatwe wypinanie jednym przyciskiem
- wolne opadanie
- 2 lata gwarancji

szer.×gł. [cm] 35,3×42,7

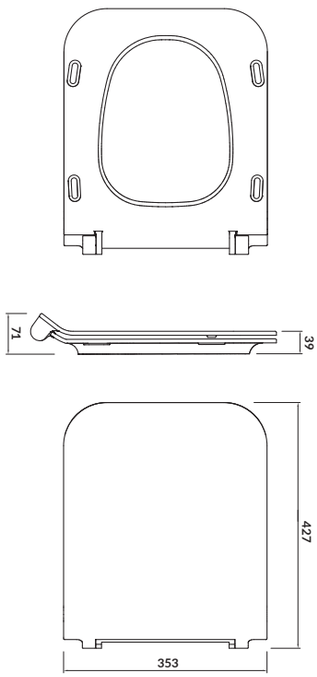

CASPIA SLIM

Deska toaletowa

kod kat.: K98-0145 | index: CSSD1003671852

Wolnoopadająca deska toaletowa **CASPIA SLIM** została wykonana z odpornego na uszkodzenia duroplastu. Prosta budowa zapewnia łatwe czyszczenie, a innowacyjne rozwiązanie one button easy-off pozwala na szybkie i łatwe zdejmowanie deski za pomocą jednego przycisku. Funkcja wolnego opadania zapewni stopniowe opuszczanie deski, zapobiegając jej nagłemu uderzeniu o miskę.

charakterystyka:
- wysokiej jakości duroplast
- łatwe wypinanie jednym przyciskiem
- wolne opadanie
- 2 lata gwarancji

szer.×gł. [cm] 36,2×44,4

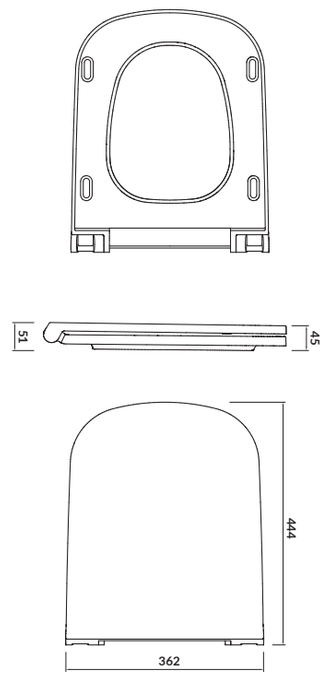

N

VIRGO CITY SQUARE

Deska toaletowa

kod kat.: K98-0220 | index: CSSD1003556707

Deska **VIRGO CITY SQUARE** została wykonana z wysokiej jakości duroplastu. Komfortowe użytkowanie zapewnia opływowy kształt umożliwiający optymalne ułożenie ciała w pozycji siedzącej. Łatwe wypięcie ułatwia czyszczenie, a funkcja wolnego opadania zapobiega uderzaniu w ceramikę.

charakterystyka:
- wysokiej jakości duroplast
- łatwe wypinanie
- wolne opadanie
- 2 lata gwarancji

szer.×gł. [cm] 36×44,6

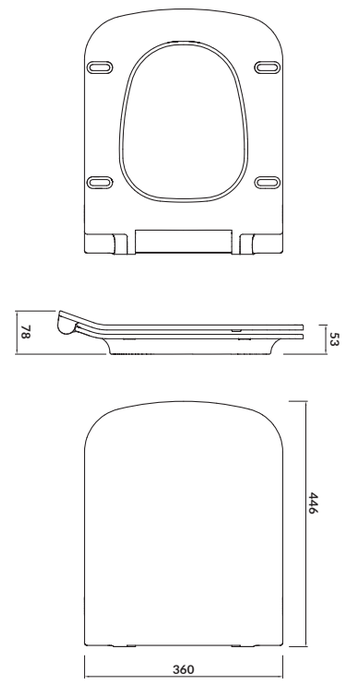

CITY OVAL SLIM

Deska toaletowa

kod kat.: K98-0146 | index: CSSD1003681745

Deska **CITY OVAL SLIM** posiada funkcję wolnego opadania, która gwarantuje zawsze ciche domknięcie deski, a łatwe wypinanie za pomocą jednego przycisku ułatwia dbanie o czystość. Model wykonano z trwałego duroplastu.

charakterystyka:

- wysokiej jakości duroplast
- łatwe wypinanie jednym przyciskiem
- wolne opadanie
- 2 lata gwarancji

szer.×gł. [cm]	36×44,3

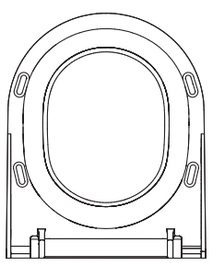

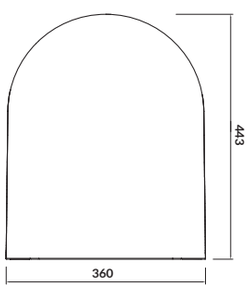

MODUO SLIM WRAP

Deska toaletowa

kod kat.: K98-0184 | index: CSSD1003817428

Wolnoopadająca deska toaletowa **MODUO SLIM WRAP** została wykonana z odpornego na uszkodzenia duroplastu. Prosta budowa zapewnia łatwe czyszczenie, a innowacyjne rozwiązanie one button easy-off pozwala na szybkie i łatwe zdejmowanie deski za pomocą jednego przycisku. Funkcja wolnego opadania zapewni stopniowe opuszczanie deski, zapobiegając jej nagłemu uderzeniu o miskę. Specjalnie wyprofilowana budowa deski gwarantuje wysoki komfort użytkowania oraz ułatwia utrzymanie higieny w łazience.

charakterystyka:

- wysokiej jakości duroplast
- łatwe wypinanie jednym przyciskiem
- wolne opadanie
- 2 lata gwarancji

szer.×gł. [cm]	35,7×44,2

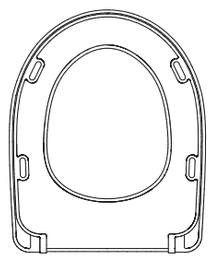

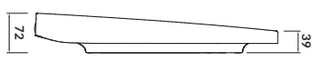

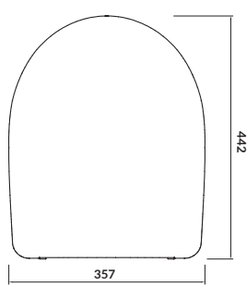

MODUO/DELFI SLIM

Deska toaletowa

kod kat.: K98-0138 | index: CSSD1003601734

Wykonana z trwałego materiału, jakim jest duroplast, deska toaletowa **DELFI SLIM** to trwała i estetyczna propozycja do każdej łazienki. Komfortowe użytkowanie zagwarantuje opływowy kształt umożliwiający optymalne ułożenie ciała w pozycji siedzącej, a trwałość zapewnią solidne zawiasy. Dodatkowo model wyposażono w funkcję wolnego opadania i system łatwego wypinania, ułatwiający utrzymanie nieskazitelnej czystości.

charakterystyka:

- wysokiej jakości duroplast
- łatwe wypinanie
- wolne opadanie
- 2 lata gwarancji

szer.×gł. [cm]	35,9×44,9

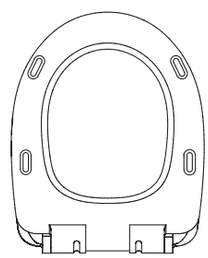

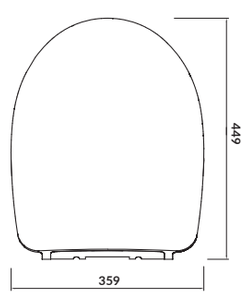

MODUO/DELFI

Deska toaletowa

kod kat.: K98-0191 | index: CSSD1003051734

Deska **MODUO/DELFI** posiada funkcję wolnego opadania, która gwarantuje zawsze ciche domknięcie deski, a łatwe wypinanie za pomocą dwóch przycisków ułatwia dbanie o czystość. Model wykonano z trwałego duroplastu.

charakterystyka:
- wysokiej jakości duroplast
- łatwe wypinanie
- wolne opadanie
- 2 lata gwarancji

szer.×gł. [cm] 35,8×44,5

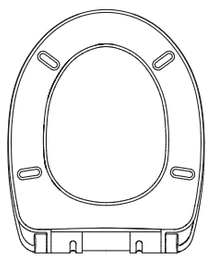

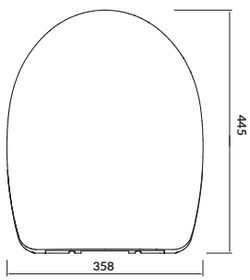

CARINA SLIM

Deska toaletowa

kod kat.: K98-0135 | index: CSSD1003571852

Deska **CARINA SLIM** została wykonana z odpornego na uszkodzenia duroplastu. Czoło modelu zostało poddane profilowaniu, dzięki któremu osiągnięto opływowy kształt. Deskę wyposażono w funkcję wolnego opadania i łatwego wypinania jednym przyciskiem.

charakterystyka:
- wysokiej jakości duroplast
- łatwe wypinanie jednym przyciskiem
- wolne opadanie
- 2 lata gwarancji

szer.×gł. [cm] 35,7×44,8

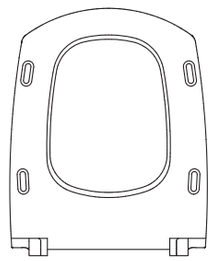

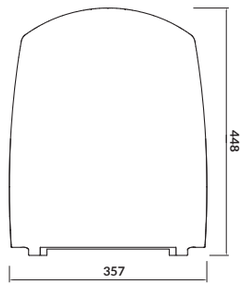

CARINA

Deska toaletowa

kod kat.: K98-0069 | index: CSSD1000450961

Deska **CARINA** wykonana została z wysokiej jakości duroplastu. Deska jest idealnie dopasowana do ceramiki, a jej kształt gwarantuje najwyższy komfort użytkowania. Deskę dodatkowo wyposażono w funkcję wolnego opadania i łatwego wypinania.

charakterystyka:
- wysokiej jakości duroplast
- łatwe wypinanie
- wolne opadanie
- 2 lata gwarancji

szer.×gł. [cm] 36,1×43,8

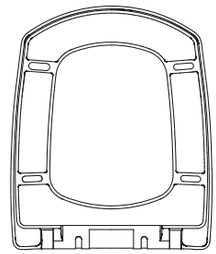

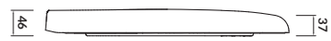

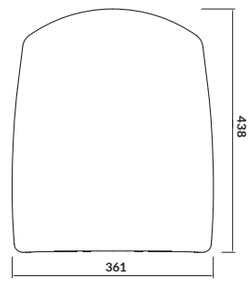

CARINA

Deska toaletowa

kod kat.: K98-0068 | index: CSSD1000530961

Deska **CARINA** wykonana została z wysokiej jakości duroplastu. Deska jest idealnie dopasowana do ceramiki, a jej kształt gwarantuje najwyższy komfort użytkowania.

charakterystyka:

- wysokiej jakości duroplast
- 2 lata gwarancji

szer.×gł. [cm]	36,1×43,4

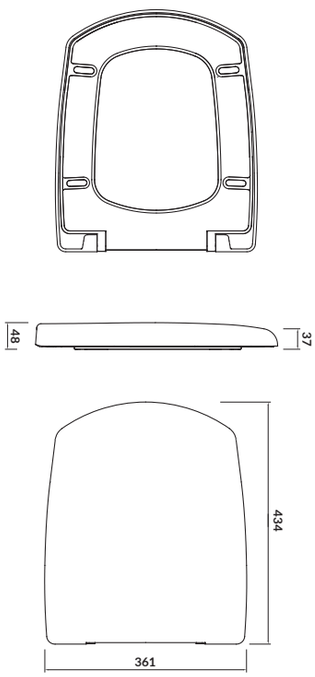

EASY

Deska toaletowa

kod kat.: K98-0089 | index: CSSD1003100961

Wykonana z trwałego i odpornego na uszkodzenia duroplastu. Deska **EASY** zapewnia dużą wytrzymałość i higienę. Funkcja łatwego wypinania ułatwia utrzymanie czystości, a wolne opadanie zapobiega uderzaniu deski o miskę.

charakterystyka:

- wysokiej jakości duroplast
- łatwe wypinanie
- wolne opadanie
- 2 lata gwarancji

szer.×gł. [cm]	36×44,5

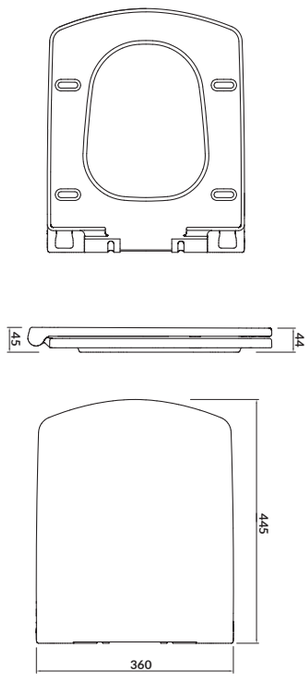

EASY

Deska toaletowa

kod kat.: K98-0090 | index: CSSD1003110961

Deska **EASY** wykonana z trwałego i odpornego na uszkodzenia duroplastu o właściwościach antybakteryjnych, zapewnia dużą wytrzymałość i higienę.

charakterystyka:

- wysokiej jakości duroplast
- 2 lata gwarancji

szer.×gł. [cm]	35,9×44,2

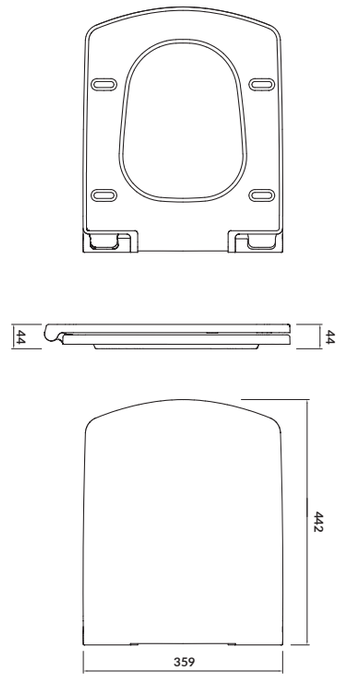

CITY SLIM

Deska toaletowa

kod kat.: K98-0134 | index: CSSD1003561852

Wykonana z wysokiej jakości duroplastu deska **CITY SLIM** jest trwała i estetyczna. Dodatkowo została wyposażona w funkcję łatwego wypinania za pomocą jednego przycisku, co ułatwia jej czyszczenie, natomiast wolne opadanie zapobiega uderzaniu o ceramikę.

charakterystyka:

- wysokiej jakości duroplast
- łatwe wypinanie jednym przyciskiem
- wolne opadanie
- 2 lata gwarancji

szer.×gł. [cm] 36,5×45,3

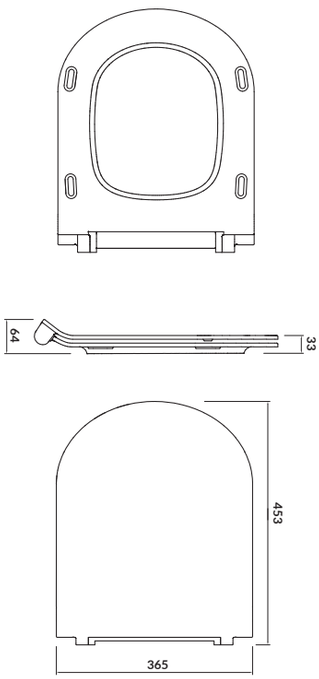

CITY

Deska toaletowa

kod kat.: K98-0127 | index: CSSD1003483615

Deska **CITY** została wykonana z trwałego duroplastu. Jej kształt gwarantuje najwyższy komfort użytkowania. Dzięki funkcji easy-off można łatwo ją wypiąć. Model dodatkowo wyposażono w funkcję wolnego opadania.

charakterystyka:

- wysokiej jakości duroplast
- łatwe wypinanie
- wolne opadanie
- 2 lata gwarancji

szer.×gł. [cm] 36,5×44,8

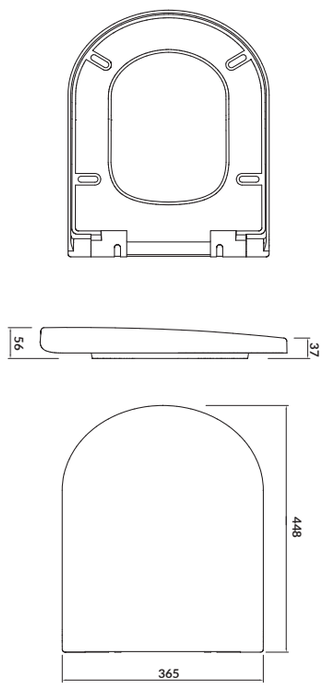

CITY

Deska toaletowa

kod kat.: K98-0128 | index: CSSD1003493615

Deska **CITY** wykonana jest z wysokiej jakości duroplastu.

charakterystyka:

- wysokiej jakości duroplast
- 2 lata gwarancji

szer.×gł. [cm] 36,5×44,4

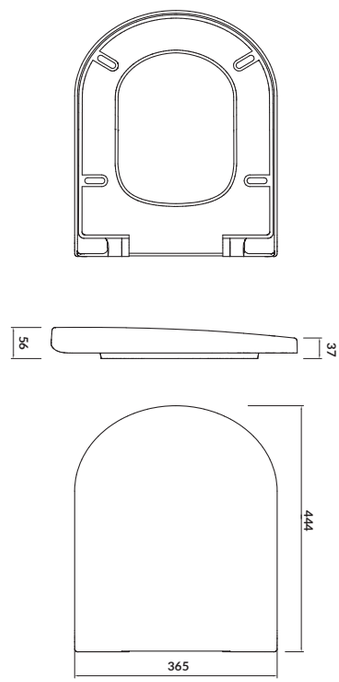

COMO SLIM

Deska toaletowa

kod kat.: K98-0143 | index: CSSD1003653615

Deska **COMO SLIM** powstała z trwałego duroplastu. Codzienne użytkowanie ułatwią funkcje wolnego opadania i łatwego wypinania za pomocą jednego przycisku.

charakterystyka:

- wysokiej jakości duroplast
- łatwe wypinanie jednym przyciskiem
- wolne opadanie
- 2 lata gwarancji

szer.×gł.[cm]	35,3×42,7

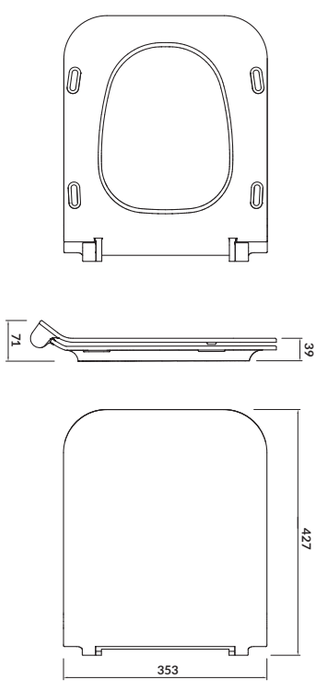

COLOUR

Deska toaletowa

kod kat.: K98-0092 | index: CSSD1003130961

Deska toaletowa **COLOUR** została wykonana z trwałego duroplastu. Funkcja łatwego wypinania ułatwi czyszczenie, a wolne opadanie wyeliminuje problem uderzania deski o ceramikę.

charakterystyka:

- wysokiej jakości duroplast
- łatwe wypinanie
- wolne opadanie
- 2 lata gwarancji

szer.×gł. [cm]	35,9×44,5

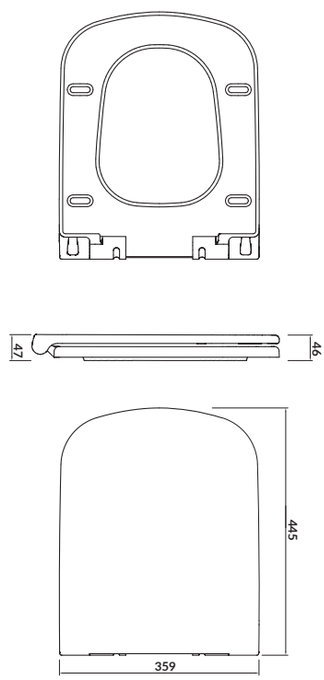

COLOUR

Deska toaletowa

kod kat.: K98-0091 | index: CSSD1003120961

Deska toaletowa **COLOUR** została wykonana z wysokiej jakości duroplastu.

charakterystyka:

- wysokiej jakości duroplast
- 2 lata gwarancji

szer.×gł. [cm]	36×44,2

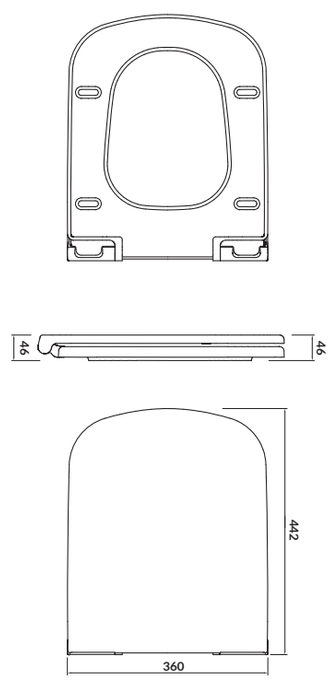

ARTECO

Deska toaletowa

kod kat.: K667-001 | index: CSSD1003150961

Elegancka profilowana deska **ARTECO** została wykonana z wysokiej jakości duroplastu. Funkcja łatwego wypinania pozwoli w łatwy sposób wyczyścić całość muszli. Dzięki mechanizmowi wolnego opadania deska jest wygodna w korzystaniu, zwłaszcza dla dzieci.

charakterystyka:

- wysokiej jakości duroplast
- łatwe wypinanie
- wolne opadanie
- 2 lata gwarancji

szer.×gł. cm] 36,2×44,5

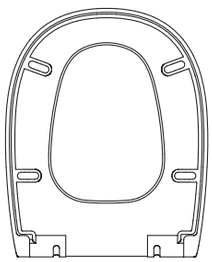

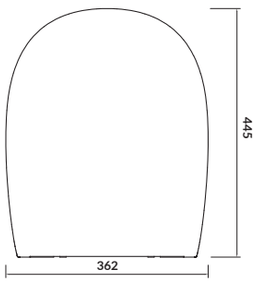

ARTECO

Deska toaletowa

kod kat.: K667-064 | index: CSSP1001167395

Wykonana z wysokiej jakości polipropylenu deska **ARTECO** jest trwała, a zarazem estetyczna. Komfortowe użytkowanie gwarantuje opływowy kształt umożliwiający optymalne ułożenie ciała w pozycji siedzącej. Wyposażona jest w funkcję wolnego opadania, która zapobiega uderzaniu deski o ceramikę.

charakterystyka:

- wysokiej jakości polipropylen
- wolne opadanie
- 2 lata gwarancji

szer.×gł. [cm] 37,4×45,4

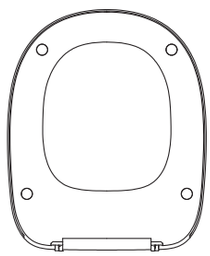

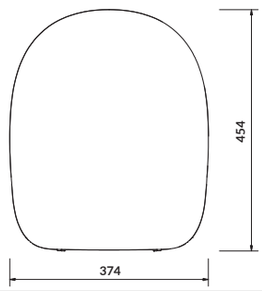

PARVA SLIM

Deska toaletowa

kod kat.: K98-0136 | index: CSSD1003581852

Deska toaletowa **PARVA SLIM** zapewnia wygodną pozycję siedzącą. Wykonana została z trwałego duroplastu, gwarantuje sprawne funkcjonowanie przez wiele lat. Wolne opadanie ochroni miskę przed uszkodzeniami mechanicznymi, a funkcja łatwego wypinania jednym przyciskiem ułatwi czyszczenie.

charakterystyka:

- wysokiej jakości duroplast
- łatwe wypinanie jednym przyciskiem
- wolne opadanie
- 2 lata gwarancji

szer.×gł. [cm] 35,6×40,1

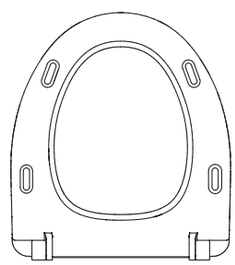

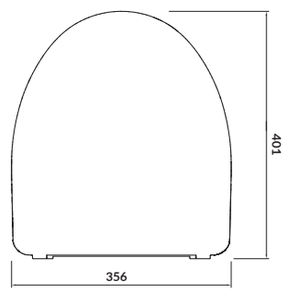

PARVA

Deska toaletowa

kod kat.: K98-0122 | index: CSSD1003433615

Klasyczna biała deska toaletowa PARVA z profilowaniem zapewnia wygodną pozycję siedzącą. Wykonana z trwałego duroplastu będzie funkcjonować przez wiele lat. Wolne opadanie ochroni miskę przed uszkodzeniami mechanicznymi, a funkcja łatwego wypinania ułatwi czyszczenie.

charakterystyka:

- wysokiej jakości duroplast
- łatwe wypinanie
- wolne opadanie
- 2 lata gwarancji

szer.×gł. [cm] 35,6×41

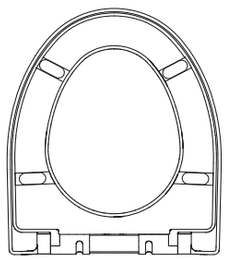

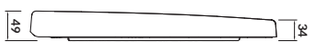

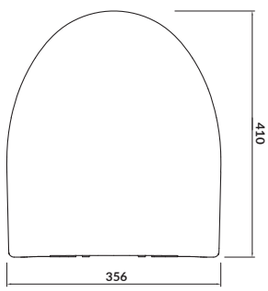

FACILE

Deska toaletowa

kod kat.: K98-0118 | index: CSSD1003393615

Deska toaletowa **FACILE** została wykonana z trwałego i odpornego duroplastu. Funkcja łatwego wypinania umożliwia szybkie i łatwe czyszczenie.

charakterystyka:

- wysokiej jakości duroplast
- łatwe wypinanie
- wolne opadanie
- 2 lata gwarancji

szer.×gł.[cm] 36,3×44,1

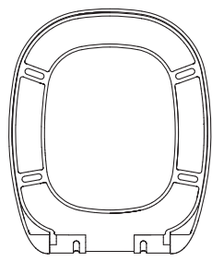

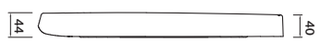

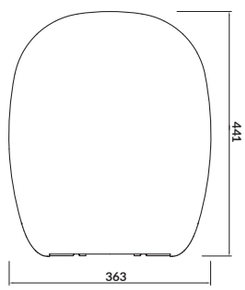

FACILE

Deska toaletowa

kod kat.: K98-0117 | index: CSSD1003383615

Deska toaletowa **FACILE** została wykonana z trwałego i odpornego duroplastu.

charakterystyka:

- wysokiej jakości duroplast
- 2 lata gwarancji

szer.×gł. [cm] 36,4×44,3

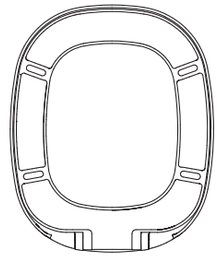

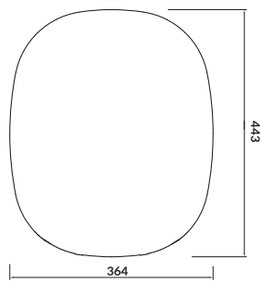

DELFI

Deska toaletowa

kod kat.: K98-0001 | index: CSSD1000100961

Wykonana z wysokiej jakości duroplastu deska **DELFI** jest trwała, a zarazem estetyczna. Komfortowe użytkowanie gwarantuje opływowy kształt umożliwiający optymalne ułożenie ciała w pozycji siedzącej. Solidne zawiasy zapewnią stabilne mocowanie deski.

charakterystyka:

- wysokiej jakości duroplast
- 2 lata gwarancji

szer.×gł. [cm] 35,8×44,1

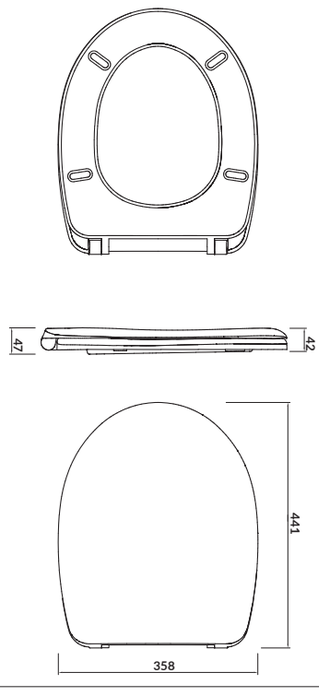

DELFI

Deska toaletowa

kod kat.: K98-0073 | index: CSSP1000240961

Wykonana z wysokiej jakości polipropylenu deska **DELFI** jest trwała, a zarazem estetyczna. Komfortowe użytkowanie gwarantuje opływowy kształt umożliwiający optymalne ułożenie ciała w pozycji siedzącej. wyposażono w funkcję wolnego opadania, która zapobiega uderzaniu deski o ceramikę.

charakterystyka:

- wysokiej jakości polipropylen
- wolne opadanie
- 2 lata gwarancji

szer.×gł. [cm] 37,2×44,6

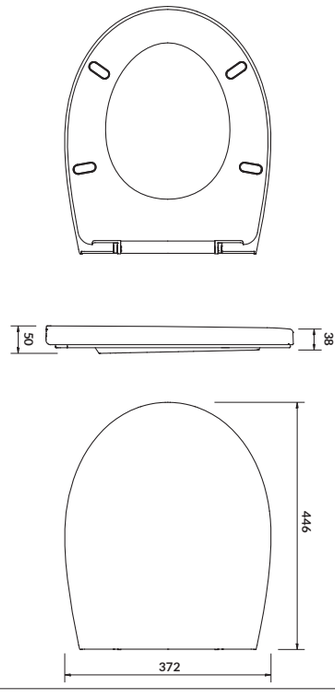

DELFI

Deska toaletowa

kod kat.: K98-0039 | index: CSSP1000090961

Wykonana z wysokiej jakości polipropylenu deska **DELFI** jest trwała, a zarazem estetyczna. Komfortowe użytkowanie gwarantuje opływowy kształt umożliwiający optymalne ułożenie ciała w pozycji siedzącej. Solidne zawiasy zapewnią stabilne mocowanie deski.

charakterystyka:

- wysokiej jakości polipropylen
- 2 lata gwarancji

szer.×gł. [cm] 37,2×44,6

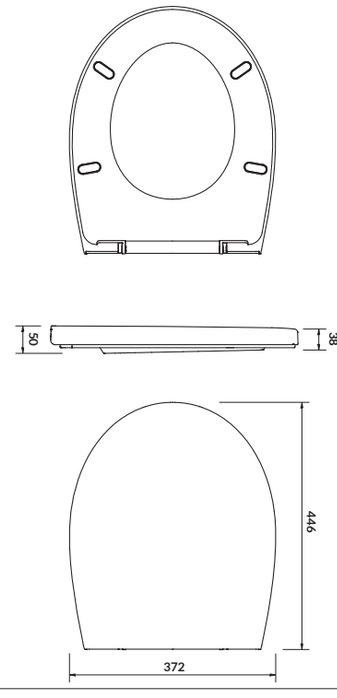

PRESIDENT

Deska toaletowa

kod kat.: K98-0074 | index: CSSD1000590961

Deska **PRESIDENT** wykonana jest z wysokiej jakości duroplastu. Jest idealnie dopasowana do obrysu ceramiki, a jej kształt gwarantuje najwyższy komfort użytkowania. Posiada innowacyjne rozwiązanie easy-off, które pozwala na szybkie i łatwe jej zdejmowanie. Model wyposażono dodatkowo w funkcję wolnego opadania.

charakterystyka:

- wysokiej jakości duroplast
- łatwe wypinanie
- wolne opadanie
- 2 lata gwarancji

szer.×gł. [cm] 37,4×45,3

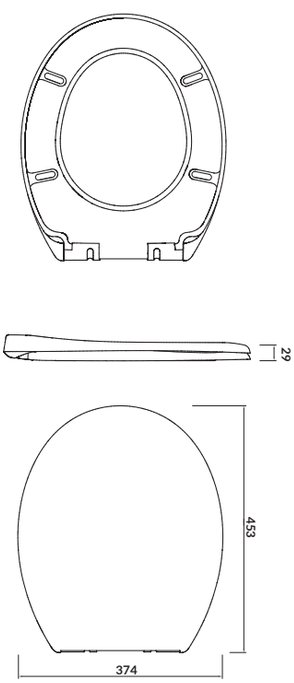

PRESIDENT

Deska toaletowa

kod kat.: K98-0028 | index: CSSP1000070961

Deska **PRESIDENT** została dokładnie dopasowana do zaokrąglonego kształtu kompaktu i pozostałych elementów nowoczesnej łazienki. Metalowe zawiasy zapewniają ponadprzeciętną trwałość.

charakterystyka:

- wysokiej jakości polipropylen
- 2 lata gwarancji

szer.×gł. [cm] 36,7×45,9

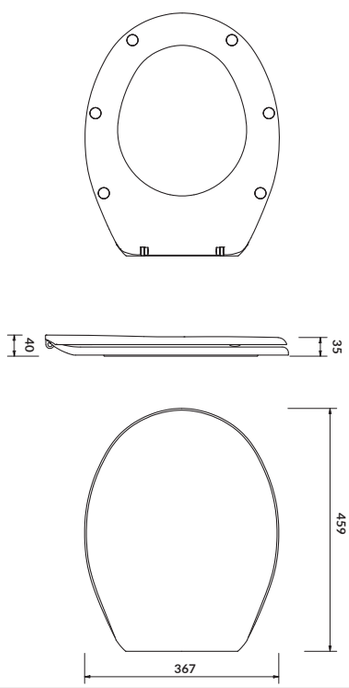

N

UNIWERSALNA SLIM

Deska toaletowa

kod kat.: K98-0211 | index: CSSD1003966707

Deska **UNIWERSALNA SLIM** została wykonana z wysokiej jakości duroplastu. Komfortowe użytkowanie zapewnia opływowy kształt umożliwiający optymalne ułożenie ciała w pozycji siedzącej. Łatwe wypięcie ułatwia czyszczenie a funkcja wolnego opadania zapobiega uderzaniu w ceramikę.

charakterystyka:

- wysokiej jakości duroplast
- łatwe wypinanie
- wolne opadanie
- 2 lata gwarancji

szer.×gł. [cm] 37,1×44,7

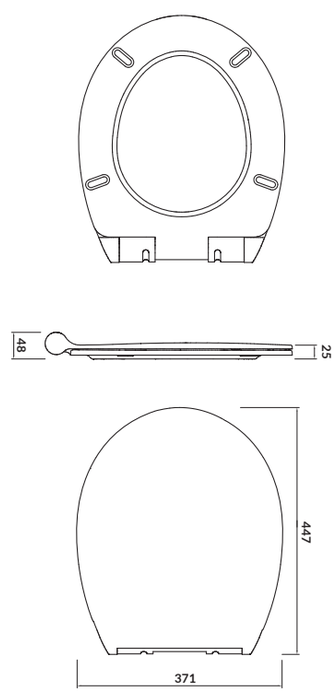

N

UNIWERSALNA

Deska toaletowa

kod kat.: K98-0210 | index: CSSD1003956707

Duroplastowa deska toaletowa **UNIWERSALNA** jest odporna na uszkodzenia. Wolne opadanie gwarantuje ciche zamykanie, a funkcja łatwego wypinania ułatwia dbanie o czystość.

charakterystyka:

- wysokiej jakości duroplast
- łatwe wypinanie
- wolne opadanie
- 2 lata gwarancji

szer.×gł. [cm] 37,4×45,3

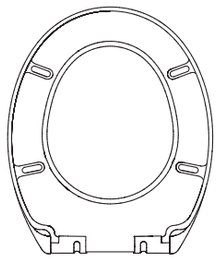

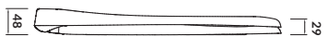

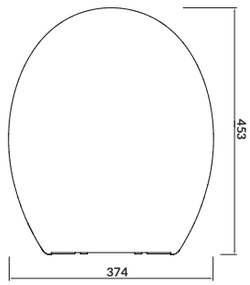

S-10

Deska toaletowa

kod kat.: K98-0007 | index: CSSP1000050961

Deska **S-10** została wykonana z wysokiej jakości polipropylenu odpornego na zarysowania i wchłanianie brudu. Solidne zawiasy zapewnią stabilne mocowanie deski.

charakterystyka:

- wysokiej jakości polipropylen
- 2 lata gwarancji

szer.×gł. [cm] 37×44,8

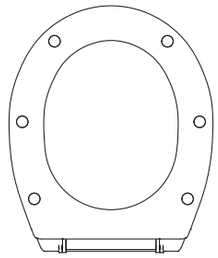

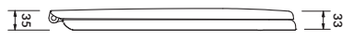

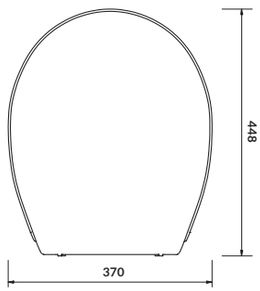

MARKET

Deska toaletowa

kod kat.: K98-0044 | index: CSSD1000010961

Deska **MARKET** została wykonana z wysokiej jakości duroplastu.

charakterystyka:

- wysokiej jakości duroplast
- 2 lata gwarancji

szer.×gł. [cm] 37,2×44,6

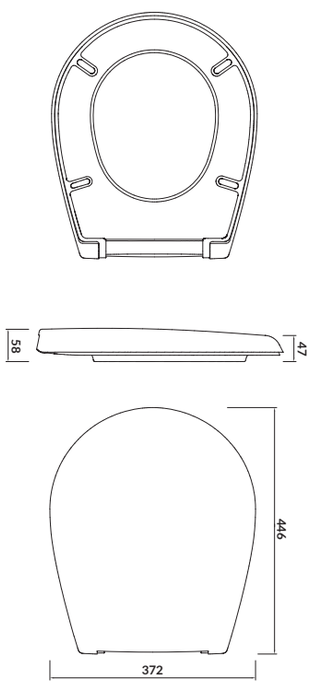

MERIDA

Deska toaletowa

kod kat.: K98-0031 | index: CSSD1000020961

Deska **MERIDA** wykonana została z wysokiej jakości duroplastu. Profilowana budowa zapewnia wysoki komfort użytkowania.

charakterystyka:

- wysokiej jakości duroplast
- 2 lata gwarancji

szer.×gł. [cm] 35×42,8

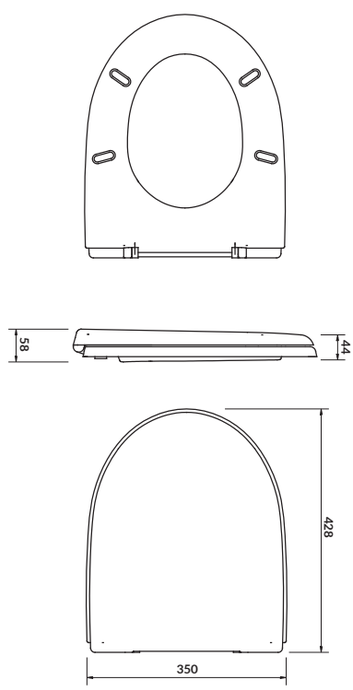

MERIDA

Deska toaletowa

kod kat.: K98-0084 | index: CSSP1000270961

Polipropylenowa deska toaletowa **MERIDA** jest dopasowana do obrysu ceramiki, a jej przemyślany kształt gwarantuje wygodną pozycję siedzącą. Model posiada funkcję wolnego opadania, która usuwa problem mocnego uderzania deski o ceramikę, przez co chroni miskę przed uszkodzeniami mechanicznymi.

charakterystyka:

- wysokiej jakości polipropylen
- wolne opadanie
- 2 lata gwarancji

szer.×gł. [cm] 35×42,8

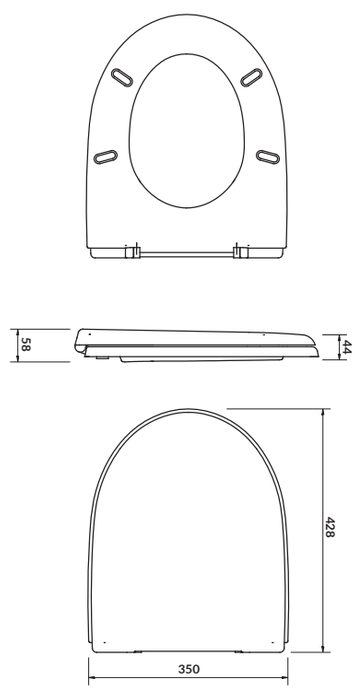

MERIDA

Deska toaletowa

kod kat.: K98-0035	index: CSSP1001101706

Deska **MERIDA** wykonana została z wysokiej jakości polipropylenu. Profilowana budowa zapewnia wysoki komfort użytkowania.

charakterystyka:

- wysokiej jakości polipropylen
- 2 lata gwarancji

szer.×gł. [cm]	35×42,8

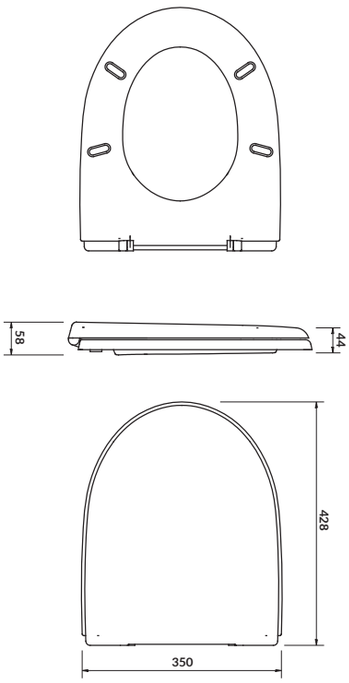

STELAŻE

STELAŻE PODTYNKOWE

PRZYCISKI SPŁUKUJĄCE

ZESTAWY PODTYNKOWE

PISUARY PRZEGRODY DO PISUARÓW

STELAŻE

PODTYNKOWE

AQUA 72 PNEU S QF BOX

Stelaż podtynkowy

kod kat.: S97-050 | index: COAF1000982175

Stelaż podtynkowy do WC, do zabudowy suchej. Wytrzymały, ultra płytki stelaż - tylko 11 cm.

- stelaż z pneumatyczną technologią spłukiwania
- rama wykonana z profili 40 × 40 mm, w pełni galwanizowana - 25 lat gwarancji
- hamulec w stopie stelaża
- kolano odpływowe z możliwością ustawienia na bok i do dołu z 3 stopniową regulacją głębokości
- galwanizowane, obrotowe stopy stelaża z 4 pozycjami montażu
- regulowany system mocowania do ściany **QUICK FIX** z mikroregulacją
- ultra cichy zawór napełniający z mosiężną końcówką przyłączeniową, z certyfikatem NF
- montaż przycisku spłukującego od przodu
- możliwość podłączenia wody do zbiornika w 4 punktach: z prawej strony (od boku, od góry); z lewej (od boku, od góry)

charakterystyka:

- **FRESH SYSTEM** na kostki odświeżające zapewni kompleksową higienę i świeżość
- oszczędne spłukiwanie 2/4, 3/5, 3/6L
- wytrzymałość na obciążenia do 400kg
- 25 lat gwarancji na ramę stelaża; 10 lat na pozostałe elementy stelaża

szer.×gł.×wys. [cm] 51×11-16×114-134

pasuje do:

wszystkich misek zawieszanych **CERSANIT** (w tym dla niepełnosprawnych)

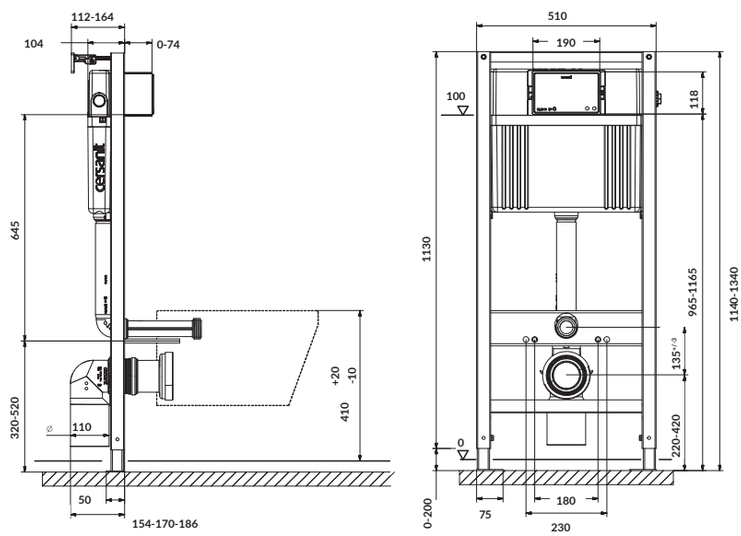

AQUA 52 PNEU S QF BOX

Stelaż podtynkowy

kod kat.: S97-062 | index: COAF1001042175

Stelaż podtynkowy do WC, do zabudowy suchej. Wytrzymały, ultra płytki stelaż - tylko 11 cm.

- stelaż z pneumatyczną technologią spłukiwania
- rama wykonana z profili 40 × 40 mm
- hamulec w stopie stelaża
- kolano odpływowe z możliwością ustawienia na bok i do dołu z 3 stopniową regulacją głębokości
- galwanizowane, obrotowe stopy - stelaża z 4 pozycjami montażu
- regulowany system mocowania do ściany **QUICK FIX** z mikroregulacją
- ultra cichy zawór napełniający z mosiężną końcówką przyłączeniową, z certyfikatem NF
- montaż przycisku spłukującego od przodu
- możliwość podłączenia wody do zbiornika w 4 punktach: z prawej strony (od boku, od góry); z lewej (od boku, od góry)

charakterystyka:

- **FRESH SYSTEM** na kostki odświeżające zapewni kompleksową higienę i świeżość
- oszczędne spłukiwanie 2/4, 3/5, 3/6L
- wytrzymałość na obciążenia do 400kg
- 10 lat gwarancji na wszystkie elementy stelaża

szer.×gł.×wys. [cm] 51×11-16×114-134

pasuje do:

wszystkich misek zawieszanych **CERSANIT** (w tym dla niepełnosprawnych)

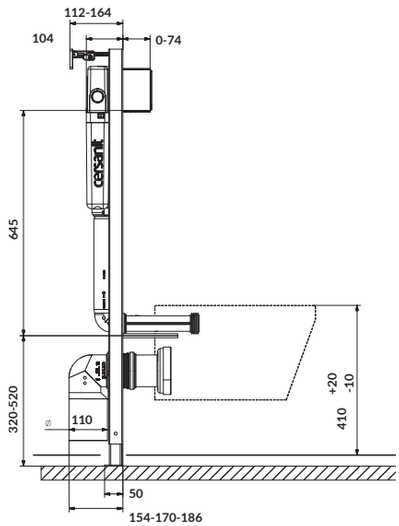

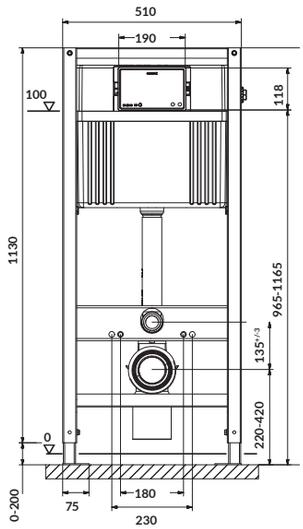

AQUA 22 MECH QF BOX

Stelaż podtynkowy

kod kat.: S97-048 | index: COAF1000966560

Stelaż podtynkowy do WC, do zabudowy suchej. Wytrzymały, wąski stelaż - tylko 41 cm.

- stelaż z mechaniczną technologią spłukiwania
- rama wykonana z profili 40 × 40 mm, ze stali malowanej proszkowo
- hamulec w stopie stelaża
- kolano odpływowe z możliwością ustawienia na bok i do dołu z 3 stopniową regulacją głębokości
- galwanizowane, obrotowe stopy - stelaża z 4 pozycjami montażu
- regulowany system mocowania do ściany **QUICK FIX** z mikroregulacją
- ultra cichy zawór napełniający z mosiężną końcówką przyłączeniową, z certyfikatem NF
- montaż przycisku spłukującego od góry lub od przodu
- możliwość podłączenia wody do zbiornika w 4 punktach: z prawej strony (od boku, od góry); z lewej (od boku, od góry)

charakterystyka:

- **FRESH SYSTEM** na kostki odświeżające zapewni kompleksową higienę i świeżość
- oszczędne spłukiwanie 2/4, 3/5, 3/6L
- wytrzymałość na obciążenia do 400kg
- 10 lat gwarancji na wszystkie elementy stelaża

szer.×gł.×wys. [cm] 41×14-23×113-133

pasuje do:

wszystkich misek zawieszanych **CERSANIT** (w tym dla niepełnosprawnych)

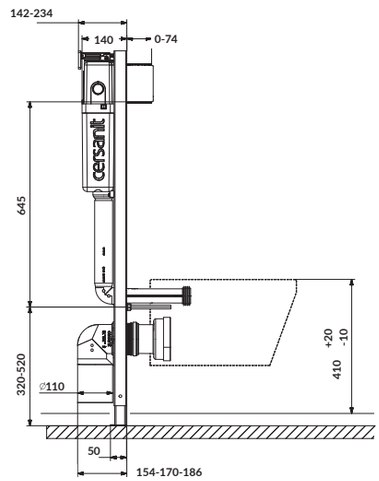

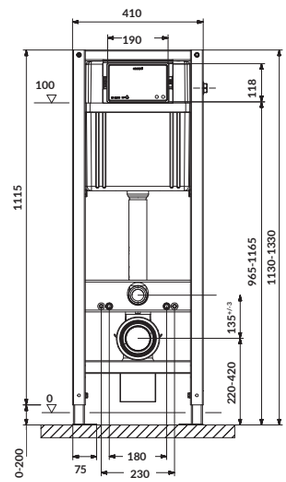

AQUA 22 MECH BOX

Stelaż podtynkowy

kod kat.: S97-046 | index: COAF1000946560

Stelaż podtynkowy do WC, do zabudowy suchej.

- stelaż z mechaniczną technologią spłukiwania
- rama wykonana z profili 40 × 40 mm, ze stali malowanej proszkowo
- hamulec w stopie stelaża
- kolano odpływowe z możliwością ustawienia na bok i do dołu z 3 stopniową regulacją głębokości
- galwanizowane, obrotowe stopy stelaża z 4 pozycjami montażu
- ultra cichy zawór napełniający z mosiężną końcówką przyłączeniową, z certyfikatem NF
- montaż przycisku spłukującego od góry lub od przodu
- możliwość podłączenia wody do zbiornika w 4 punktach: z prawej strony (od boku, od góry); z lewej (od boku, od góry)

charakterystyka:

- **FRESH SYSTEM** na kostki odświeżające zapewni kompleksową higienę i świeżość
- oszczędne spłukiwanie 2/4, 3/5, 3/6L
- wytrzymałość na obciążenia do 400kg
- 10 lat gwarancji na wszystkie elementy stelaża

szer.×gł.×wys. [cm] 41×15-20×113-133

pasuje do:

wszystkich misek zawieszanych **CERSANIT** (w tym dla niepełnosprawnych)

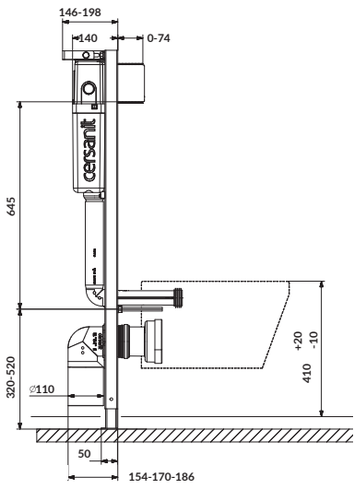

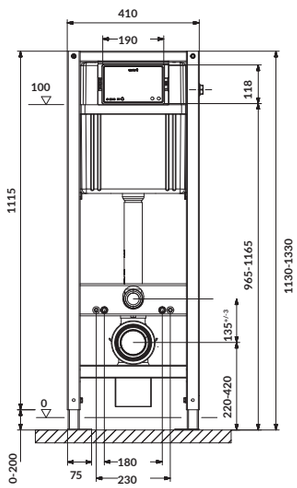

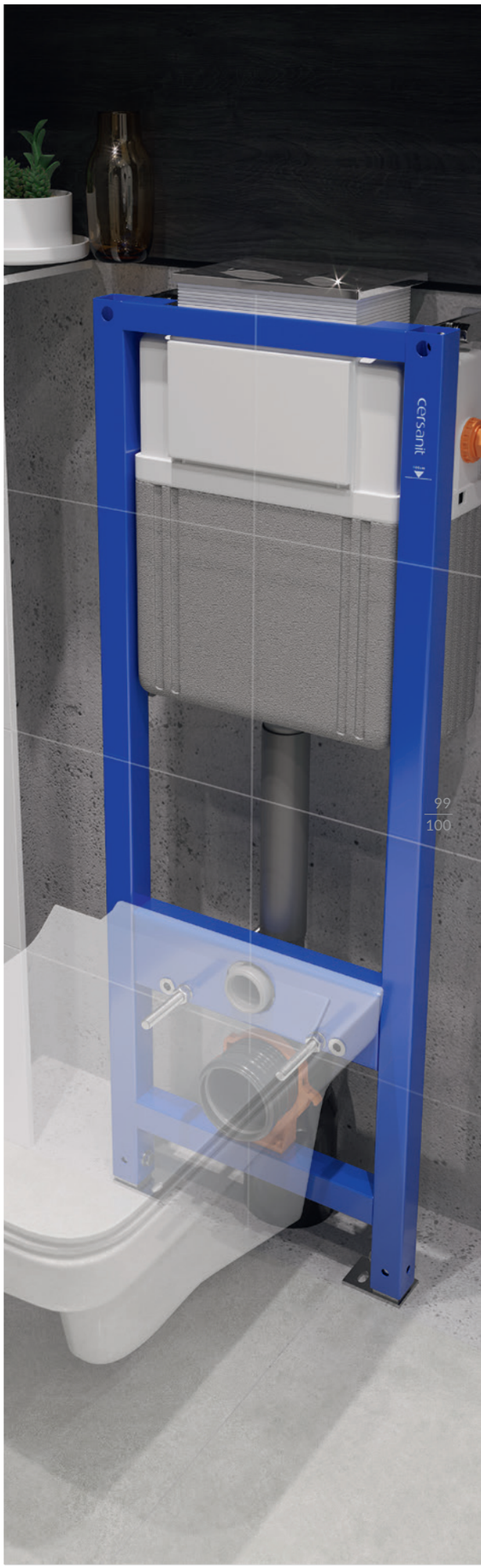

AQUA 02 MECH BOX

Stelaż podtynkowy

kod kat.: S97-063 | index: COAF1001050948

Stelaż podtynkowy do WC, do zabudowy suchej.

- malowane proszkowo, obrotowe stopy stelaża z 2 pozycjami montażu: do środka i do tyłu
- stelaż z mechaniczną technologią spłukiwania
- rama wykonana z profili 35 × 35 mm, ze stali malowanej proszkowo
- cichy zawór napełniający
- możliwość podłączenia wody do zbiornika w 2 punktach: z prawej i lewe strony
- kolano odpływowe z możliwością ustawienia na bok i do dołu z 3 stopniową regulacją głębokości
- montaż przycisku spłukującego od przodu

charakterystyka:

- oszczędne spłukiwanie 3/5, 3/6L
- łatwy montaż
- wytrzymałość na obciążenia do 400kg
- 10 lat gwarancji na ramę; 3 lata gwarancji na pozostałe elementy stelaża

szer.×gł.×wys. [cm] 41×14-19×114-134

pasuje do:

wszystkich misek zawieszanych **CERSANIT**

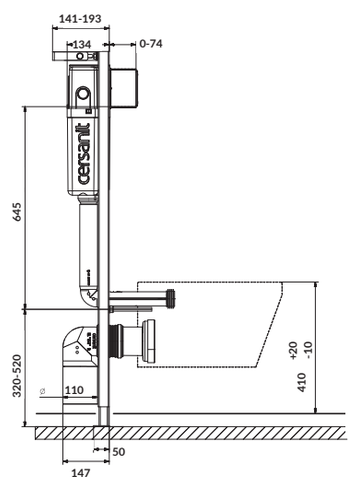

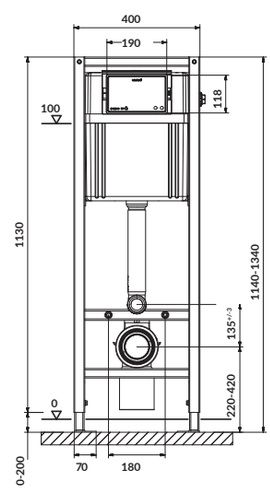

AQUA 42 MECH L BOX

Stelaż podtynkowy

kod kat.: S97-051 | index: COAF1000996560

Stelaż podtynkowy do WC, do zabudowy suchej. Dedykowany jest do miejsc o obniżonej wysokości do 92 cm np. pod skosy lub pod parapety. Wytrzymały, wąski stelaż - tylko 41 cm.

- stelaż z mechaniczną technologią spłukiwania
- rama wykonana z profili 40 × 40 mm
- hamulec w stopie stelaża
- kolano odpływowe z możliwością ustawienia na bok i do dołu z 3 stopniową regulacją głębokości
- malowane proszkowo, obrotowe stopy stelaża z 4 pozycjami montażu
- ultra cichy zawór napełniający
- montaż przycisku spłukującego od góry lub od przodu
- możliwość podłączenia wody do zbiornika w 4 punktach: z prawej strony (od boku, od góry); z lewej (od boku, od góry)

charakterystyka:

- technologia **FRESH SYSTEM**
- oszczędne spłukiwanie 2/4, 3/5, 3/6L
- wytrzymałość na obciążenia do 400kg
- 10 lat gwarancji na wszystkie elementy stelaża

szer.×gł.×wys. [cm] 41×15-20×92-112

pasuje do:

wszystkich misek zawieszanych **CERSANIT** (w tym dla niepełnosprawnych)

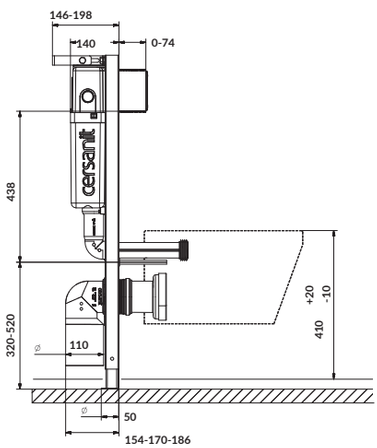

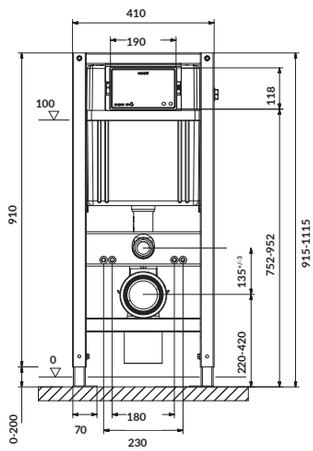

AQUA 92 PNEU S WET BOX

Stelaż podtynkowy

kod kat.: S97-052 | index: COAF1001006560

Stelaż podtynkowy do WC, do zabudowy mokrej. Wytrzymały, ultra płytki stelaż – tylko 10 cm.

- stelaż z pneumatyczną technologią spłukiwania
- rama wykonana z profili U 100 × 40 mm
- kolano odpływowe z możliwością ustawienia na bok i do dołu z 3 stopniową regulacją głębokości
- ultra cichy zawór napełniający z mosiężną końcówką przyłączeniową, z certyfikatem NF
- montaż przycisku spłukującego od przodu
- możliwość podłączenia wody do zbiornika w 4 punktach: z prawej strony (od boku, od góry); z lewej (od boku, od góry)

charakterystyka:

- **FRESH SYSTEM** na kostki odświeżające zapewni kompleksową higienę i świeżość
- oszczędne spłukiwanie 2/4, 3/5, 3/6L
- wytrzymałość na obciążenia do 400 kg
- 10 lat gwarancji na wszystkie elementy stelaża

szer.×gł.×wys. [cm] 50×10×79

pasuje do:

wszystkich misek zawieszanych **CERSANIT** (w tym dla niepełnosprawnych)

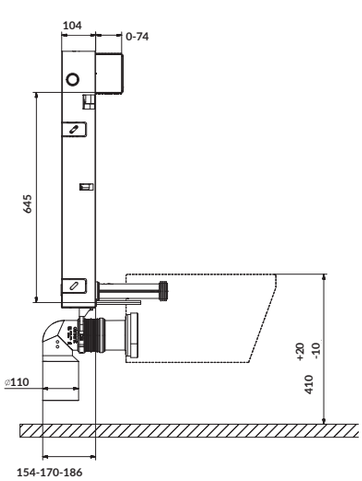

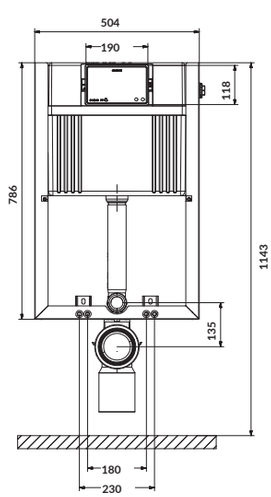

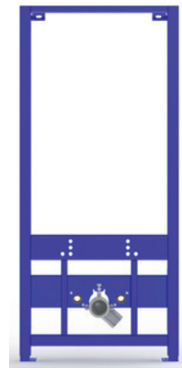

DO BIDETU

Stelaż podtynkowy

kod kat.: K97-065 | index: COAF1000070948

Wytrzymały stelaż podtynkowy do bidetu.

- wykonany z zamkniętych profili stalowych
- wyposażony w w kolano odpływowe z możliwością regulacji ustawienia do dołu i w bok
- wyposażony w mosiężne mufy przyłączeniowe do zaworów kątowych
- możliwość regulacji wysokości zawieszenia przyłączy wodno-kanalizacyjnych
- śruby montażowe bidetu montowane bezpośrednio w ramie, o rozstawie 180 mm (z 3 stopniową regulacją wysokości) lub 230 mm

charakterystyka:

- stopa obrotowa – z 2 pozycjami montażu: do środka i do tyłu
- wytrzymałość na duże obciążenia do 400 kg
- 10 lat gwarancji na ramę

szer.×gł.×wys. [cm] 50×15,5-23,5×112-129

pasuje do:

wszystkich bidetów **CERSANIT**

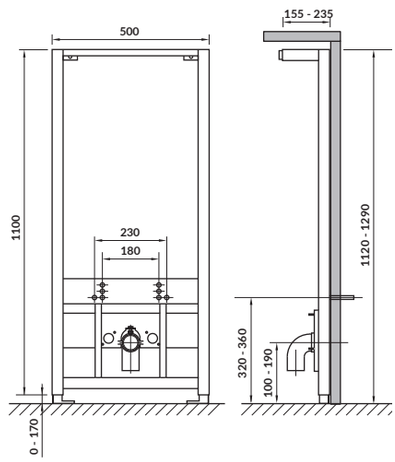

DO UMYWALKI

Stelaż podtynkowy

kod kat.: K97-063 | index: COAF1000090948

Stelaż podtynkowy do umywalek.

- Stabilna rama wykonana z zamkniętego profilu stalowego o wysokiej wytrzymałości.
- Możliwość regulacji wysokości zawieszenia przyłączy wodno-kanalizacyjnych.
- W zestawie kolano odpływowe i mosiężne mufy przyłączeniowe do zaworów kątowych.
- Możliwość obrotu stopy o 90°, do środka i do tyłu
- Regulowane uchwyty montażowe, zabezpieczone przed korozją, umożliwiają regulację głębokości zabudowy od 15,5 do 23,5 cm.
- Możliwość regulacji wysokości stelaża od 112 do 129 cm.

charakterystyka:

- łatwy montaż
- Wytrzymałość na duże obciążenia do 150 kg
- 10 lat gwarancji

szer.×gł.×wys. [cm] 40×15,5-23,5×112-129

pasuje do:

wszystkich zawieszanych umywalek CERSANIT

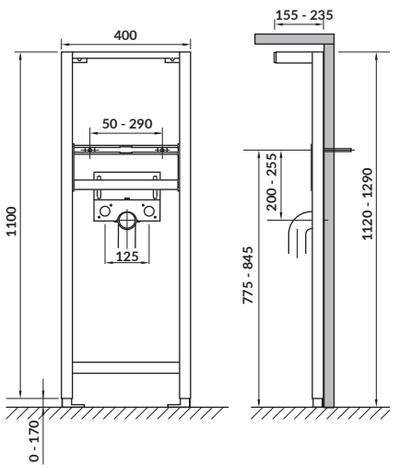

DO PISUARU

Stelaż podtynkowy

kod kat.: K97-064 | index: COAF1000080948

Stelaż podtynkowy do pisuaru.

- Regulowane uchwyty montażowe, zabezpieczone przed korozją umożliwiają regulację głębokości zabudowy od 15,5 do 23,5 cm.
- Stelaż wykonany z zamkniętego profilu stalowego wysokiej wytrzymałości
- Stelaż wyposażony jest w kolano odpływowe i mosiężną mufę przyłączeniową do zaworu kątowego.
- Możliwość regulacji wysokości zawieszenia przyłączy wodno-kanalizacyjnych.
- Możliwość płynnej regulacji odległości śrub montażowych do zawieszenia pisuaru.
- Kolano odpływowe z możliwością regulacji ustawienia do dołu i w bok.
- Możliwość regulacji wysokości stelaża od 112 do 129 cm.
- Możliwość obrotu stopy stelaża o 90°, do środka i do tyłu

charakterystyka:

- Wytrzymałość na duże obciążenia do 100 kg
- 10 lat gwarancji na ramę

szer.×gł.×wys. [cm] 45×15,5-23,5×120-137

pasuje do:

pisuarów **CERSANIT**: **APPOLLO**, **TAURUS**, **STREET FUSION**, **CREA**

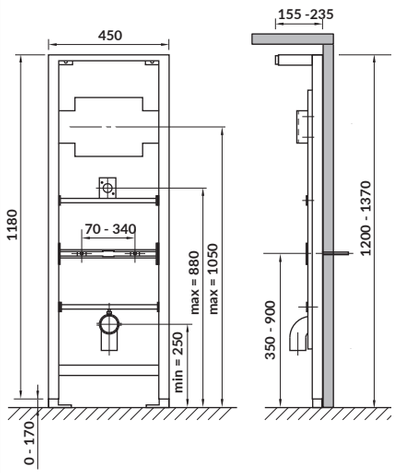

DO UCHWYTÓW

Stelaż podtynkowy

kod kat.: K97-122 | index: COAF1000100948

Stelaż podtynkowy do mocowania uchwytów dla osób z ograniczoną zdolnością ruchową.

- Regulowane uchwyty montażowe, zabezpieczone przed korozją umożliwiają regulację głębokości zabudowy od 15,5 do 23,5 cm.
- Stabilna, rama wykonana z zamkniętego profilu stalowego o wysokiej wytrzymałości.
- Możliwość regulacji wysokości podstawy do uchwytu.
- Możliwość regulacji wysokości stelaża od 112 do 129 cm.
- Możliwość obrotu stopy stelaża o 90°, do środka i do tyłu
- Wytrzymałość na duże obciążenia do 100 kg

charakterystyka:

- Wytrzymałość na duże obciążenia do 100 kg
- 10 lat gwarancji na ramę

szer.×gł.×wys. [cm] 30×15,5-23,5×112-129

kompletowania z:

produktami z kolekcji **ETIUDA** dla osób z ograniczoną zdolnością ruchową w tym: ceramika, uchwyty, lustro, krzesło.

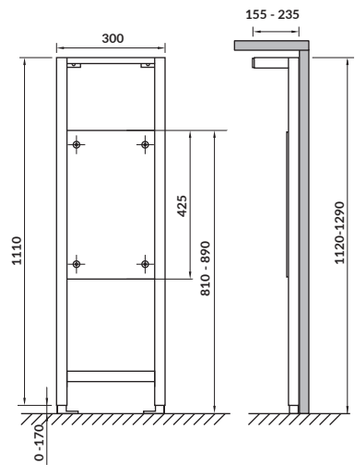

PRZYCISKI SPŁUKUJĄCE

ACCENTO CIRCLE

przycisk pneumatyczny – szkło białe

kod kat.: S97-055 | index: COAB1001436543

ACCENTO CIRCLE z klawiszami w kształcie okrągłym. Płytka przycisku jak i klawisze są pokryte taflą białego szkła. Klawisz o większym zakresie spłukiwania delikatnie wystaje ponad powierzchnię przycisku, a jego krawędź została wykończona fazką. Przycisk o jednolitej kolorystycznie, błyszczącej powierzchni będzie będzie doskonałym klasycznym akcentem w każdej łazience.

charakterystyka:

- pneumatyczne uruchamianie spłukiwania
- kompatybilny z **FRESH SYSTEM**
- łatwy montaż
- oszczędne spłukiwanie
- 3 lata gwarancji

szer.×gł.×wys. [cm] 22,4×1,5×16,4

pasuje do:

stelaży podtynkowych **AQUA 5/7/9**

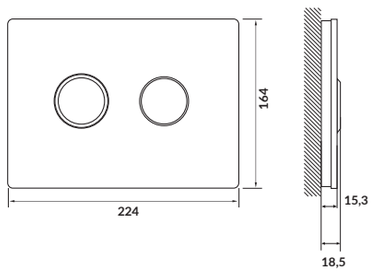

ACCENTO CIRCLE

przycisk pneumatyczny – szkło czarne

kod kat.: S97-053 | index: COAB1001416543

ACCENTO CIRCLE z klawiszami w kształcie okrągłym. Płytka przycisku jak i klawisze są pokryte taflą czarnego szkła. Klawisz o większym zakresie spłukiwania delikatnie wystaje ponad powierzchnię przycisku, a jego krawędź została wykończona fazką. Przycisk o jednolitej kolorystycznie, błyszczącej powierzchni będzie doskonałym klasycznym akcentem w każdej łazience.

charakterystyka:

- pneumatyczne uruchamianie spłukiwania
- kompatybilny z **FRESH SYSTEM**
- łatwy montaż
- oszczędne spłukiwanie
- 3 lata gwarancji

szer.×gł.×wys. [cm] 22,4×1,5×16,4

pasuje do:

stelaży podtynkowych **AQUA 5/7/9**

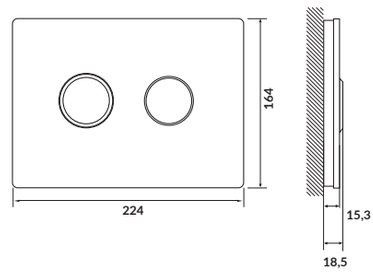

ACCENTO CIRCLE

przycisk pneumatyczny – chrom błyszczący

kod kat.: S97-056 | index: COAB1001446543

ACCENTO CIRCLE z klawiszami w kształcie okrągłym w wykończeniu błyszczący chrom. Klawisz o większym zakresie spłukiwania delikatnie wystaje ponad powierzchnię przycisku, a jego krawędź została wykończona fazką. Przycisk o jednolitej kolorystycznie, błyszczącej powierzchni będzie będzie doskonałym klasycznym akcentem w każdej łazience.

charakterystyka:

- pneumatyczne uruchamianie spłukiwania
- kompatybilny z **FRESH SYSTEM**
- łatwy montaż
- oszczędne spłukiwanie
- 3 lata gwarancji

szer.×gł.×wys. [cm] 22,1×1×16,4

pasuje do:

stelaży podtynkowych **AQUA 5/7/9**

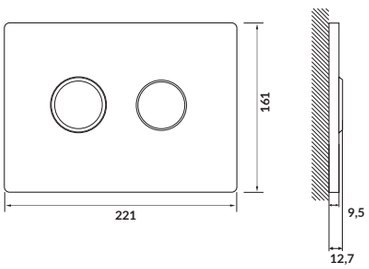

ACCENTO SQUARE

przycisk pneumatyczny – szkło białe

kod kat.: S97-054 | index: COAB1001426543

ACCENTO SQUARE z klawiszami w kształcie kwadratowym. Płytka przycisku jak i klawisze są pokryte taflą białego szkła. Klawisz o większym zakresie spłukiwania delikatnie wystaje ponad powierzchnię przycisku, a jego krawędź została wykończona fazką. Przycisk o jednolitej kolorystycznie, błyszczącej powierzchni będzie będzie doskonałym klasycznym akcentem w każdej łazience.

charakterystyka:

- pneumatyczne uruchamianie spłukiwania
- kompatybilny z **FRESH SYSTEM**
- łatwy montaż
- oszczędne spłukiwanie
- 3 lata gwarancji

szer.×gł.×wys. [cm] 22,4×1,5×16,4

pasuje do:

stelaży podtynkowych **AQUA 5/7/9**

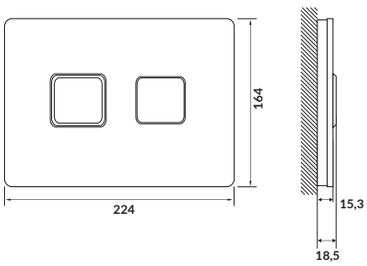

ACCENTO SQUARE

przycisk pneumatyczny – szkło czarne

kod kat.: S97-058 | index: COAB1001466543

ACCENTO SQUARE z klawiszami w kształcie kwadratowym. Płytka przycisku jak i klawisze są pokryte taflą czarnego szkła. Klawisz o większym zakresie spłukiwania delikatnie wystaje ponad powierzchnię przycisku, a jego krawędź została wykończona fazką. Przycisk o jednolitej kolorystycznie, błyszczącej powierzchni będzie będzie doskonałym klasycznym akcentem w każdej łazience.

charakterystyka:

- pneumatyczne uruchamianie spłukiwania
- kompatybilny z **FRESH SYSTEM**
- łatwy montaż
- oszczędne spłukiwanie
- 3 lata gwarancji

szer.×gł.×wys. [cm] 22,4×1,5×16,4

pasuje do:

stelaży podtynkowych **AQUA 5/7/9**

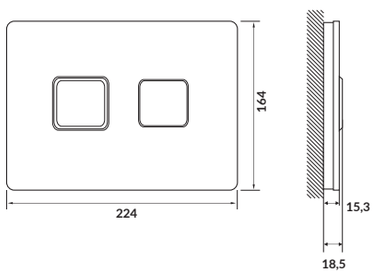

ACCENTO SQUARE

przycisk pneumatyczny – chrom błyszczący

kod kat.: S97-057 | index: COAB1001456543

ACCENTO SQUARE z klawiszami w kształcie kwadratowym w wykończeniu błyszczący chrom. Klawisz o większym zakresie spłukiwania delikatnie wystaje ponad powierzchnię przycisku, a jego krawędź została wykończona fazką. Przycisk o jednolitej kolorystycznie, błyszczącej powierzchni będzie będzie doskonałym klasycznym akcentem w każdej łazience.

charakterystyka:

- pneumatyczne uruchamianie spłukiwania
- kompatybilny z **FRESH SYSTEM**
- łatwy montaż
- oszczędne spłukiwanie
- 3 lata gwarancji

szer.×gł.×wys. [cm] 22,4×1×16,4

pasuje do:

stelaży podtynkowych **AQUA 5/7/9**

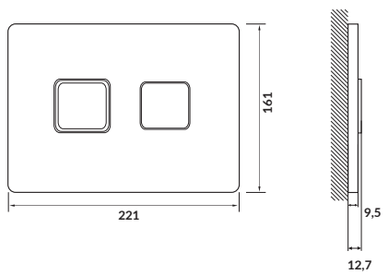

MOVI

przycisk mechaniczny – szkło białe

kod kat.: S97-012 | index: COAB1001253930

Przycisk **MOVI** jest przeznaczony do montowania zlicowanego ze ścianą co nadaje elegancji minimalistycznym wnętrzom. Model wykonano z białego szkła, które świetnie komponuje się z ceramiką użytą w łazience. Płytka szklana jest otoczona delikatną chromowaną, błyszczącą ramką, która efektownie podkreśla jej kształt. Przycisk przystosowano do dwudzielnego systemu spłukiwania.

charakterystyka:

- kompatybilny z **FRESH SYSTEM**
- łatwy montaż
- oszczędne spłukiwanie
- 3 lata gwarancji

szer.×gł.×wys. [cm] 22,4×0×15,4

pasuje do:

stelaży podtynkowych **AQUA 0/2/4**

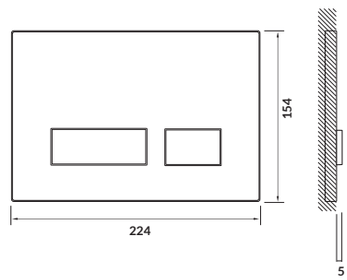

MOVI

przycisk mechaniczny – szkło czarne

kod kat.: S97-013 | index: COAB1001263930

Przycisk **MOVI** jest przeznaczony do montowania zlicowanego ze ścianą co nadaje elegancji minimalistycznym wnętrzom. Model wykonano z czarnego szkła, które świetnie komponuje się z ceramiką użytą w łazience. Płytka szklana jest otoczona delikatną chromowaną, błyszczącą ramką, która efektownie podkreśla jej kształt. Przycisk przystosowano do dwudzielnego systemu spłukiwania.

charakterystyka:

- kompatybilny z **FRESH SYSTEM**
- łatwy montaż
- oszczędne spłukiwanie
- 3 lata gwarancji

szer.×gł.×wys. [cm] 22,4×0×15,4

pasuje do:

stelaży podtynkowych **AQUA 0/2/4**

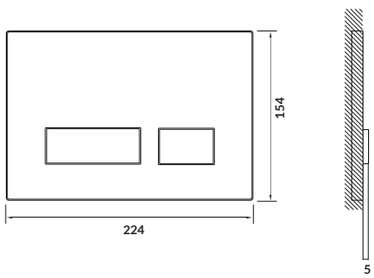

MOVI

przycisk mechaniczny – chrom błyszczący

kod kat.: S97-026 | index: COAB1001393930

Przycisk **MOVI** w kolorze chrom błyszczący to uniwersalna propozycja do nowoczesnych i eleganckich wnętrz. Kanciaste kształty będą pasować stylistycznie do prostych linii ceramiki bądź mebli łazienkowych. Przycisk przystosowano do dwudzielnego, oszczędnego systemu spłukiwania.

charakterystyka:

- kompatybilny z **FRESH SYSTEM**
- łatwy montaż
- oszczędne spłukiwanie
- 3 lata gwarancji

szer.×gł.×wys. [cm] 22×1×15

pasuje do:

stelaży podtynkowych **AQUA 0/2/4**

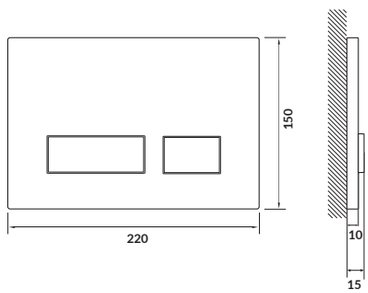

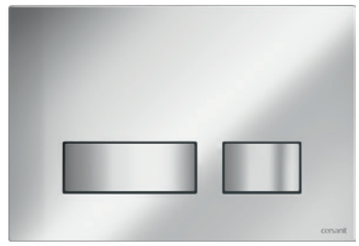

MOVI

przycisk mechaniczny – chrom matowy

kod kat.: S97-011 | index: COAB1001243930

Przycisk **MOVI** w kolorze chrom matowy to uniwersalna propozycja do nowoczesnych i eleganckich wnętrz. Kanciaste kształty będą pasować stylistycznie do prostych linii ceramiki bądź mebli łazienkowych. Przycisk przystosowano do dwudzielnego, oszczędnego systemu spłukiwania.

charakterystyka:

- kompatybilny z **FRESH SYSTEM**
- łatwy montaż
- oszczędne spłukiwanie
- 3 lata gwarancji

szer.×gł.×wys. [cm] 22×1×15

pasuje do:

stelaży podtynkowych **AQUA 0/2/4**

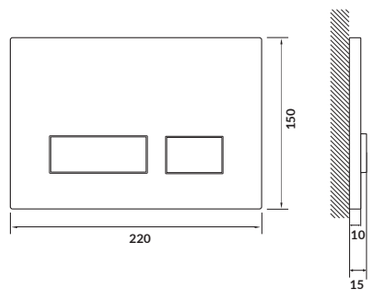

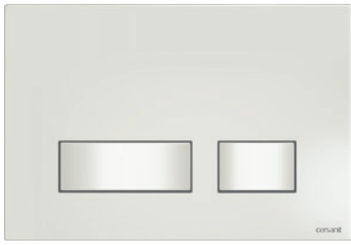

MOVI

przycisk mechaniczny – biały

kod kat.: S97-010 | index: COAB1001233930

Przycisk **MOVI** w kolorze białym to uniwersalna propozycja do nowoczesnych i eleganckich wnętrz. Kanciaste kształty będą pasować stylistycznie do prostych linii ceramiki bądź mebli łazienkowych. Przycisk przystosowano do dwudzielnego, oszczędnego systemu spłukiwania.

charakterystyka:

- kompatybilny z **FRESH SYSTEM**
- łatwy montaż
- oszczędne spłukiwanie
- 3 lata gwarancji

szer.×gł.×wys. [cm] 22×1×15

pasuje do:

stelaży podtynkowych **AQUA 0/2/4**

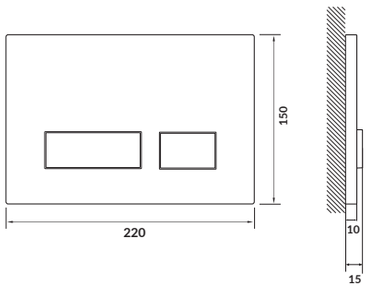

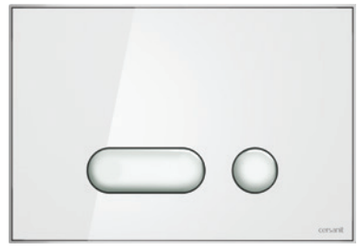

INTERA

przycisk mechaniczny – szkło białe

kod kat.: S97-022 | index: COAB1001353930

INTERA to przycisk oparty na kształcie koła. Jest przeznaczony do montowania zlicowanego ze ścianą co nadaje elegancji minimalistycznym wnętrzom. Klawisze przycisku o zaokrąglonych kształtach świetnie pasują do zaoblonych krawędzi ceramiki bądź mebli. Klawisze lekko wystają ponad płytkę (tylko 3 mm). Płytka przycisku wykonana jest ze szkła w kolorze białym i otoczona jest z zewnątrz cienką ramką. Klawisze oraz ramka są w wykończeniu chrom błysk.

charakterystyka:

- kompatybilny z **FRESH SYSTEM**
- łatwy montaż
- oszczędne spłukiwanie
- 3 lata gwarancji

szer.×gł.×wys. [cm] 22,4×0×15,4

pasuje do:

stelaży podtynkowych **AQUA 0/2/4**

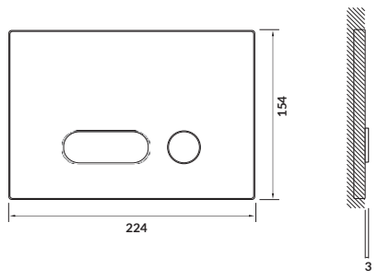

INTERA

przycisk mechaniczny – szkło czarne

kod kat.: S97-023 | index: COAB1001363930

INTERA to przycisk oparty na kształcie koła. Jest przeznaczony do montowania zlicowanego ze ścianą co nadaje elegancji minimalistycznym wnętrzom. Klawisze przycisku o zaokrąglonych kształtach świetnie pasują do zaoblonych krawędzi ceramiki bądź mebli. Klawisze lekko wystają ponad płytkę (tylko 3 mm). Płytka przycisku wykonana jest ze szkła w kolorze czarnym i otoczona jest z zewnątrz cienką ramką. Klawisze oraz ramka są w wykończeniu chrom błysk.

charakterystyka:

- kompatybilny z **FRESH SYSTEM**
- łatwy montaż
- oszczędne spłukiwanie
- 3 lata gwarancji

szer.×gł.×wys. [cm] 22,4×0×15,4

pasuje do:

stelaży podtynkowych **AQUA 0/2/4**

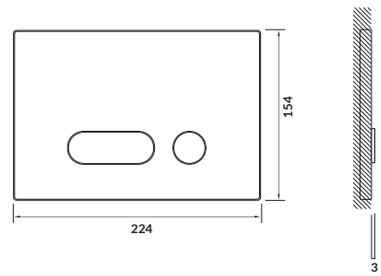

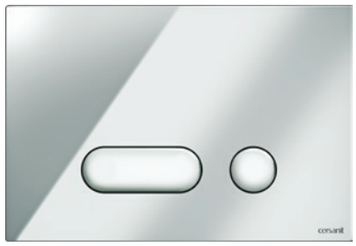

INTERA

przycisk mechaniczny – chrom błyszczący

kod kat.: S97-020 | index: COAB1001333930

INTERA to elegancki przycisk oparty na kształcie koła. Dwa klawisze – okrągły i owalny - lekko wystają ponad płytkę (tylko 3 mm), dzięki czemu są wygodne w obsłudze i prezentują się niezwykle estetycznie. Model umożliwia dwuzakresowe, oszczędne spłukiwanie. Wykonany został z tworzywa w wykończeniu chrom błyszczący.

charakterystyka:

- kompatybilny z **FRESH SYSTEM**
- łatwy montaż
- oszczędne spłukiwanie
- 3 lata gwarancji

szer.×gł.×wys. [cm] 22×1×15

pasuje do:

stelaży podtynkowych **AQUA 0/2/4**

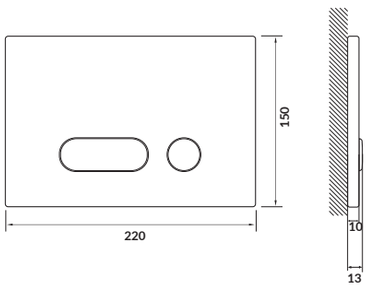

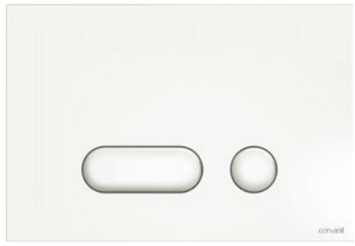

INTERA

przycisk mechaniczny – biały

kod kat.: S97-019 | index: COAB1001323930

INTERA to elegancki przycisk oparty na kształcie koła. Dwa klawisze – okrągły i owalny - lekko wystają ponad płytkę (3 mm), dzięki czemu są wygodne w obsłudze i prezentują się niezwykle estetycznie. Model umożliwia dwuzakresowe, oszczędne spłukiwanie. Wykonany został z tworzywa barwionego na biały kolor.

charakterystyka:

- kompatybilny z **FRESH SYSTEM**
- łatwy montaż
- oszczędne spłukiwanie
- 3 lata gwarancji

szer.×gł.×wys. [cm] 22×1×15

pasuje do:

stelaży podtynkowych **AQUA 0/2/4**

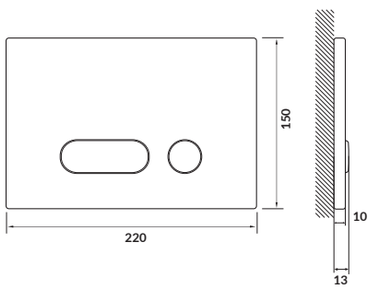

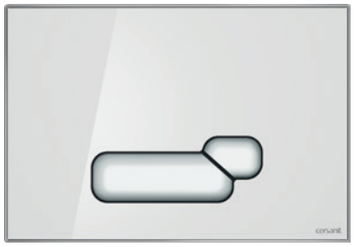

ACTIS

przycisk mechaniczny – szkło białe

kod kat.: S97-017 | index: COAB1001303930

ACTIS to przycisk o ciekawym wzornictwie gdzie mamy dwa asymetrycznie ułożone klawisze o delikatnie zaoblonym kształcie umieszczone na kanciastej płytce. Takie połączenie sprawia, że przycisk będzie świetnie komponował się z różnego typu kształtami innych elementów wyposażenia w łazience. Model wykonano ze szkła w kolorze białym z elementami tj. klawisze i ramka okalająca płytkę przycisku w wykończeniu chrom błyszczący. Klawisze delikatnie wystają ponad płytkę - 4 mm. Przycisk przystosowano do dwudzielnego, oszczędnego systemu spłukiwania wody.

charakterystyka:

- kompatybilny z **FRESH SYSTEM**
- łatwy montaż
- oszczędne spłukiwanie
- montaż od góry lub od przodu
- 3 lata gwarancji

szer.×gł.×wys. [cm] 22×1,4×15,1

pasuje do:

stelaży podtynkowych **AQUA 0/2/4**

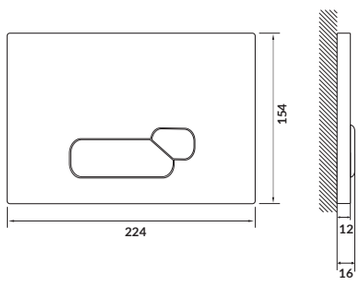

ACTIS

przycisk mechaniczny – szkło czarne

kod kat.: S97-018 | index: COAB1001313930

ACTIS to przycisk o ciekawym wzornictwie gdzie mamy dwa asymetrycznie ułożone klawisze o delikatnie zaoblonym kształcie umieszczone na kanciastej płytce. Takie połączenie sprawia, że przycisk będzie świetnie komponował się z różnego typu kształtami innych elementów wyposażenia w łazience. Model wykonano ze szkła w kolorze czarnym z elementami tj. klawisze i ramka okalająca płytkę przycisku w wykończeniu chrom błyszczący. Klawisze delikatnie wystają ponad płytkę - 4 mm. Przycisk przystosowano do dwudzielnego, oszczędnego systemu spłukiwania wody.

charakterystyka:

- kompatybilny z **FRESH SYSTEM**
- łatwy montaż
- oszczędne spłukiwanie
- montaż od góry lub od przodu
- 3 lata gwarancji

szer.×gł.×wys. [cm] 22×1,4×15,1

pasuje do:

stelaży podtynkowych **AQUA 0/2/4**

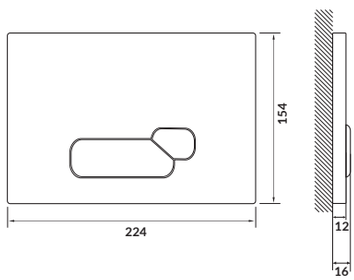

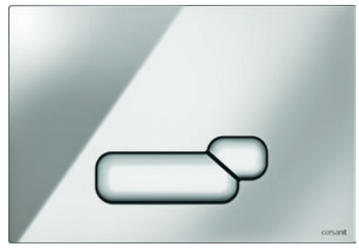

ACTIS

przycisk mechaniczny – chrom błyszczący

kod kat.: S97-015 | index: COAB1001283930

ACTIS to przycisk o ciekawym wzornictwie gdzie mamy dwa asymetrycznie ułożone klawisze o delikatnie zaoblonym kształcie umieszczone na kanciastej płytce. Takie połączenie sprawia, że przycisk będzie świetnie komponował się z różnego typu kształtami innych elementów wyposażenia w łazience. Model wykonano z tworzywa z wykończeniem chrom błyszczący. Klawisze delikatnie wystają ponad płytkę - 4 mm. Przycisk przystosowano do dwudzielnego, oszczędnego systemu spłukiwania wody.

charakterystyka:

- kompatybilny z **FRESH SYSTEM**
- łatwy montaż
- oszczędne spłukiwanie
- montaż od góry lub od przodu
- 3 lata gwarancji

szer.×gł.×wys. [cm] 22×1,4×15,1

pasuje do:

stelaży podtynkowych **AQUA 0/2/4**

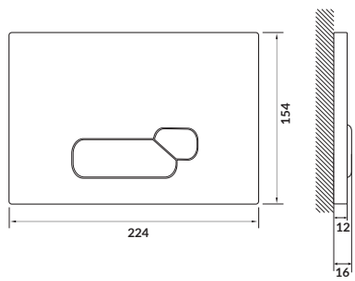

ACTIS

przycisk mechaniczny – biały

kod kat.: S97-014 | index: COAB1001273930

ACTIS to przycisk o ciekawym wzornictwie gdzie mamy dwa asymetrycznie ułożone klawisze o delikatnie zaoblonym kształcie umieszczone na kanciastej płytce. Takie połączenie sprawia, że przycisk będzie świetnie komponował się z różnego typu kształtami innych elementów wyposażenia w łazience. Model wykonano z tworzywa barwionego na biało. Klawisze delikatnie wystają ponad płytkę - 4 mm. Przycisk przystosowano do dwudzielnego, oszczędnego systemu spłukiwania wody.

charakterystyka:

- kompatybilny z **FRESH SYSTEM**
- łatwy montaż
- oszczędne spłukiwanie
- montaż od góry lub od przodu
- 3 lata gwarancji

szer.×gł.×wys. [cm] 22×1,4×15,1

pasuje do:

stelaży podtynkowych **AQUA 0/2/4**

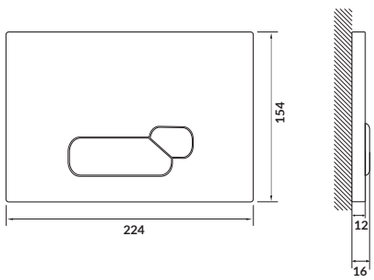

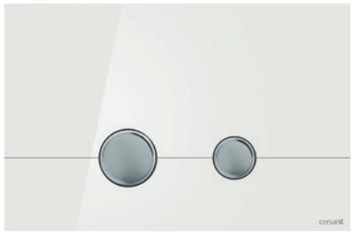

STERO

przycisk mechaniczny – szkło białe

kod kat.: K97-368 | index: COAB1001173930

Przycisk **STERO** wyróżnia się ciekawym wzornictwem. Prostokątną płytkę wykonano ze szkła w kolorze białym. Na jej tle elegancko prezentują się lekko wklęsłe klawisze z chromowanym, błyszczącym wykończeniem. Dodatkowy akcent dekoracyjny stanowi delikatna pozioma linia biegnąca na poziomie klawiszy. Model przystosowano do mechanicznego spłukiwania z dwudzielnym systemem, który pozwala zaoszczędzić wodę.

charakterystyka:

- kompatybilny z **FRESH SYSTEM**
- łatwy montaż
- oszczędne spłukiwanie
- 3 lata gwarancji

szer.×gł.×wys. [cm] 23,9×1,2×16

pasuje do:

stelaży podtynkowych **AQUA 0/2/4**

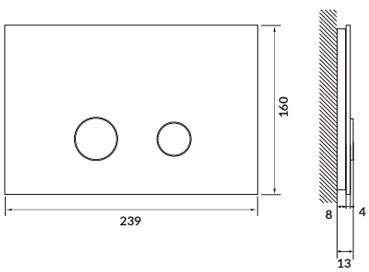

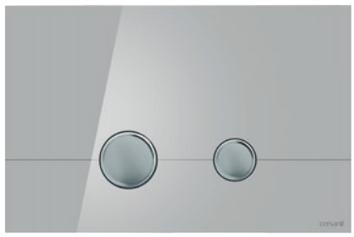

STERO

przycisk mechaniczny – szkło szare

kod kat.: K97-370 | index: COAB1001193930

Przycisk **STERO** wyróżnia się ciekawym wzornictwem. Prostokątną płytkę wykonano ze szkła w kolorze szarym. Na jej tle elegancko prezentują się lekko wklęsłe klawisze z chromowanym, błyszczącym wykończeniem. Dodatkowy akcent dekoracyjny stanowi delikatna pozioma linia biegnąca na poziomie klawiszy. Model przystosowano do mechanicznego spłukiwania z dwudzielnym systemem, który pozwala zaoszczędzić wodę.

charakterystyka:

- kompatybilny z **FRESH SYSTEM**
- łatwy montaż
- oszczędne spłukiwanie
- 3 lata gwarancji

szer.×gł.×wys. [cm] 23,9×1,2×16

pasuje do:

stelaży podtynkowych **AQUA 0/2/4**

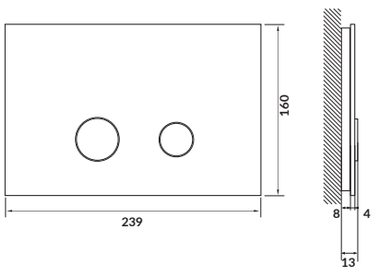

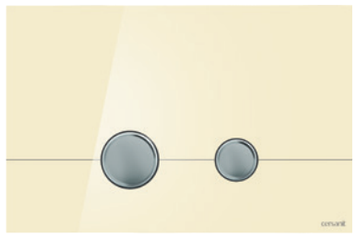

STERO

przycisk mechaniczny – szkło ecru

kod kat.: K97-369 | index: COAB1001183930

Przycisk **STERO** wyróżnia się ciekawym wzornictwem. Prostokątną płytkę wykonano ze szkła w kolorze ecru. Na jej tle elegancko prezentują się lekko wklęsłe klawisze z chromowanym, błyszczącym wykończeniem. Dodatkowy akcent dekoracyjny stanowi delikatna pozioma linia biegnąca na poziomie klawiszy. Model przystosowano do mechanicznego spłukiwania z dwudzielnym systemem, który pozwala zaoszczędzić wodę.

charakterystyka:

- kompatybilny z **FRESH SYSTEM**
- łatwy montaż
- oszczędne spłukiwanie
- 3 lata gwarancji

szer.×gł.×wys. [cm] 23,9×1,2×16

pasuje do:

stelaży podtynkowych **AQUA 0/2/4**

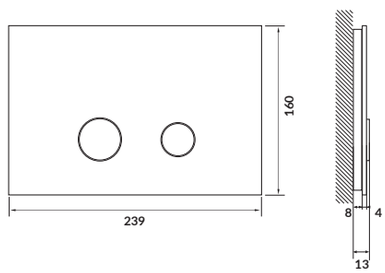

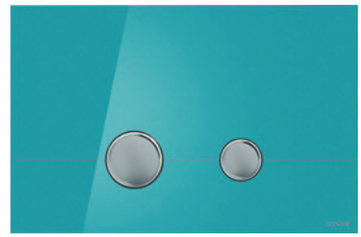

STERO

przycisk mechaniczny – szkło azure

kod kat.: K97-373 | index: COAB1001223930

Przycisk **STERO** wyróżnia się ciekawym wzornictwem. Prostokątną płytkę wykonano ze szkła w kolorze azure. Ten wybór kolorystyczny daje możliwość idealnego dopasowania z uniwersalnymi listwami szklanymi z oferty **CERSANIT**. Na tle płytki elegancko prezentują się lekko wklęsłe klawisze z chromowanym, błyszczącym wykończeniem. Dodatkowy akcent dekoracyjny stanowi delikatna pozioma linia biegnąca na poziomie klawiszy. Model przystosowano do mechanicznego spłukiwania z dwudzielnym systemem, który pozwala zaoszczędzić wodę.

charakterystyka:

- kompatybilny z **FRESH SYSTEM**
- łatwy montaż
- oszczędne spłukiwanie
- 3 lata gwarancji

szer.×gł.×wys. [cm] 23,9×1,2×16

pasuje do:

stelaży podtynkowych **AQUA 0/2/4**

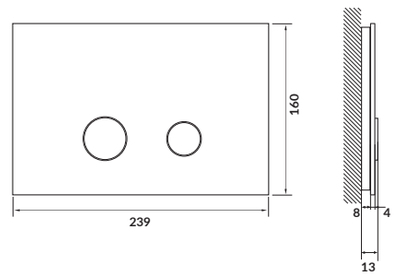

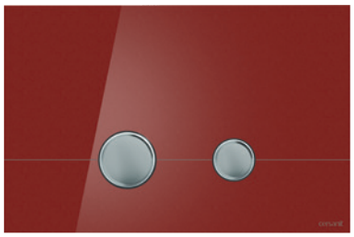

STERO

przycisk mechaniczny – szkło czerwone

kod kat.: K97-371 | index: COAB1001203930

Przycisk **STERO** wyróżnia się ciekawym wzornictwem. Prostokątną płytkę wykonano ze szkła w kolorze czerwonym. Ten wybór kolorystyczny daje możliwość idealnego dopasowania z uniwersalnymi listwami szklanymi z oferty **CERSANIT**. Na tle płytki elegancko prezentują się lekko wklęsłe klawisze z chromowanym, błyszczącym wykończeniem. Dodatkowy akcent dekoracyjny stanowi delikatna pozioma linia biegnąca na poziomie klawiszy. Model przystosowano do mechanicznego spłukiwania z dwudzielnym systemem, który pozwala zaoszczędzić wodę.

charakterystyka:

- kompatybilny z **FRESH SYSTEM**
- łatwy montaż
- oszczędne spłukiwanie
- 3 lata gwarancji

szer.×gł.×wys. [cm] 23,9×1,2×16

pasuje do:

stelaży podtynkowych **AQUA 0/2/4**

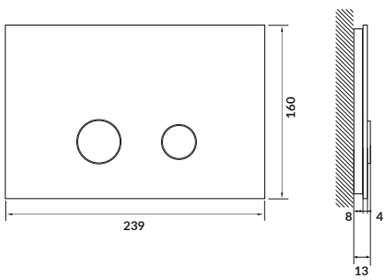

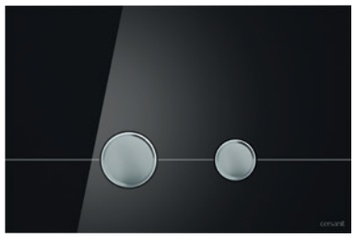

STERO

przycisk mechaniczny – szkło czarne

kod kat.: K97-372 | index: COAB1001213930

Przycisk **STERO** wyróżnia się ciekawym wzornictwem. Prostokątną płytkę wykonano ze szkła w kolorze czarnym. Na jej tle elegancko prezentują się lekko wklęsłe klawisze z chromowanym, błyszczącym wykończeniem. Dodatkowy akcent dekoracyjny stanowi delikatna pozioma linia biegnąca na poziomie klawiszy. Model przystosowano do mechanicznego spłukiwania z dwudzielnym systemem, który pozwala zaoszczędzić wodę.

charakterystyka:

- kompatybilny z **FRESH SYSTEM**
- łatwy montaż
- oszczędne spłukiwanie
- 3 lata gwarancji

szer.×gł.×wys. [cm] 23,9×1,2×16

pasuje do:

stelaży podtynkowych **AQUA 0/2/4**

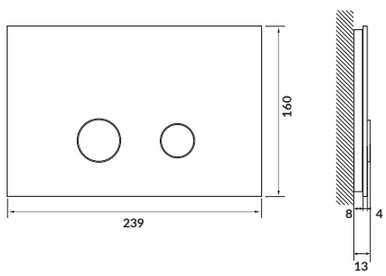

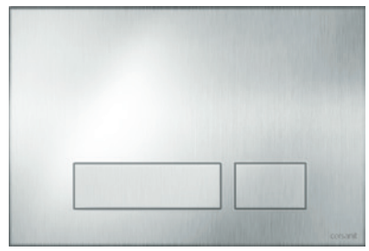

TORRO

przycisk wandaloodporny

kod kat.: K97-356 | index: COAB1001075950

Przycisk **TORRO** stworzono z myślą o obiektach użyteczności publicznej, w których liczy się podwyższona wytrzymałość. Wykonany jest z trwałej, nierdzewnej stali szczotkowanej, która zapewnia wieloletnie użytkowanie. Model posiada zabezpieczenie eliminujące ryzyko nieupoważnionego demontażu. Prostokątne klawisze przystosowano do obsługi dwudzielnego, oszczędnego systemu spłukiwania.

charakterystyka:

- kompatybilny z **FRESH SYSTEM**
- łatwy montaż
- oszczędne spłukiwanie
- montaż od góry lub od przodu
- 3 lata gwarancji

szer.×gł.×wys. [cm] 21,7×1,1×14,8

pasuje do:

stelaży podtynkowych **AQUA 0/2/4**

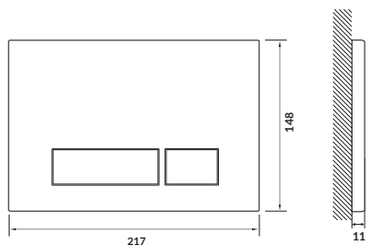

PILOT

przycisk mechaniczny – szkło białe

kod kat.: K97-359 | index: COAB1001083930

Przycisk **PILOT** wykonano ze szkła w kolorze białym i otoczono z zewnątrz cienką, chromowaną ramką o błyszczącym wykończeniu. Klawisze w kształcie półwalca nawiązują do zaokrąglonych kształtów ceramiki. Prosta oszczędna forma sprawdzi się w różnych stylistycznie wnętrzach. Przycisk przystosowano do dwudzielnego, oszczędnego systemu spłukiwania, ograniczającego zużycie wody.

charakterystyka:

- kompatybilny z **FRESH SYSTEM**
- łatwy montaż
- oszczędne spłukiwanie
- montaż od góry lub od przodu
- 3 lata gwarancji

szer.×gł.×wys. [cm] 22×1,4×15,1

pasuje do:

stelaży podtynkowych **AQUA 0/2/4**

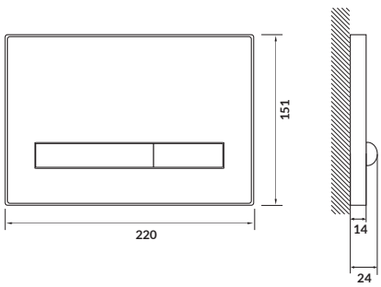

PILOT

przycisk mechaniczny – szkło czarne

kod kat.: K97-360 | index: COAB1001093930

Przycisk **PILOT** wykonano ze szkła w kolorze czarnym i otoczono z zewnątrz cienką, chromowaną ramką o błyszczącym wykończeniu. Klawisze w kształcie półwalca nawiązują do zaokrąglonych kształtów ceramiki. Prosta oszczędna forma sprawdzi się w różnych stylistycznie wnętrzach. Przycisk przystosowano do dwudzielnego, oszczędnego systemu spłukiwania, ograniczającego zużycie wody.

charakterystyka:

- kompatybilny z **FRESH SYSTEM**
- łatwy montaż
- oszczędne spłukiwanie
- montaż od góry lub od przodu
- 3 lata gwarancji

szer.×gł.×wys. [cm] 22×1,4×15,1

pasuje do:

stelaży podtynkowych **AQUA 0/2/4**

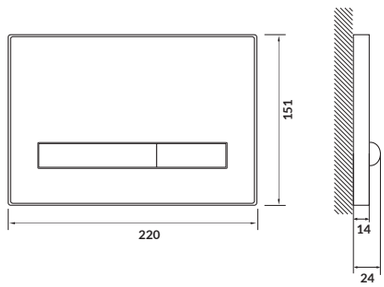

PRESTO

przycisk mechaniczny – chrom błyszczący

kod kat.: K97-374 | index: COAB1001005950

Przycisk **PRESTO** to propozycja dla wszystkich, którzy poszukują klasycznych rozwiązań do łazienki. Przystosowanie do spłukiwania w systemie dwudzielnym zapewni oszczędność wody. Wypukłe klawisze lekko wystają ponad powierzchnię płytki, komponując się z zaokrągleniami ceramiki. Model wykonano z tworzywa w kolorze chromowanym błyszczącym.

charakterystyka:

- kompatybilny z **FRESH SYSTEM**
- łatwy montaż
- oszczędne spłukiwanie
- montaż od góry lub od przodu
- 3 lata gwarancji

szer.×gł.×wys. [cm] 22×1,2×15

pasuje do:

stelaży podtynkowych **AQUA 0/2/4**

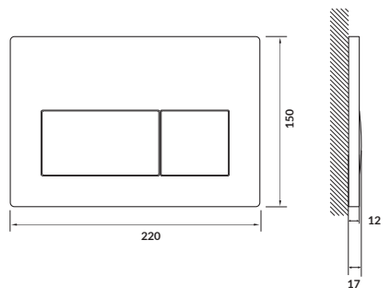

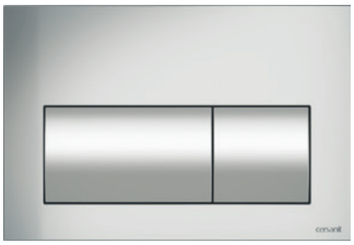

PRESTO

przycisk mechaniczny – chrom matowy

kod kat.: K97-348 | index: COAB1001013930

Przycisk **PRESTO** to propozycja dla wszystkich, którzy poszukują klasycznych rozwiązań do łazienki. Przystosowanie do spłukiwania w systemie dwudzielnym zapewni oszczędność wody. Wypukłe klawisze lekko wystają ponad powierzchnię płytki, komponując się z zaokrągleniami ceramiki. Model wykonano z tworzywa w kolorze chromowanym matowym.

charakterystyka:

- kompatybilny z **FRESH SYSTEM**
- łatwy montaż
- oszczędne spłukiwanie
- montaż od góry lub od przodu
- 3 lata gwarancji

szer.×gł.×wys. [cm] 22×1,2×15

pasuje do:

stelaży podtynkowych **AQUA 0/2/4**

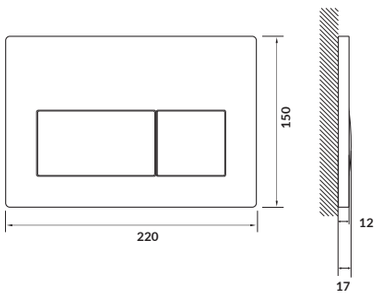

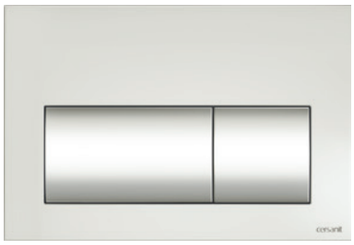

PRESTO

przycisk mechaniczny – biały

kod kat.: K97-349 | index: COAB1001023930

Przycisk **PRESTO** to propozycja dla wszystkich, którzy poszukują klasycznych rozwiązań do łazienki. Przystosowanie do spłukiwania w systemie dwudzielnym zapewni oszczędność wody. Wypukłe klawisze lekko wystają ponad powierzchnię płytki, komponując się z zaokrągleniami ceramiki. Model wykonano z tworzywa w kolorze białym.

charakterystyka:

- kompatybilny z **FRESH SYSTEM**
- łatwy montaż
- oszczędne spłukiwanie
- montaż od góry lub od przodu
- 3 lata gwarancji

szer.×gł.×wys. [cm] 22×1,2×15

pasuje do:

stelaży podtynkowych **AQUA 0/2/4**

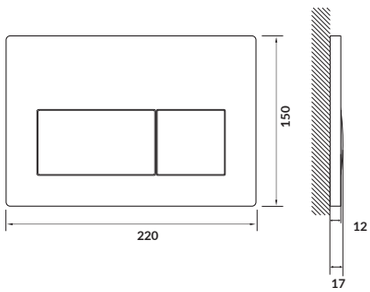

ENTER

przycisk mechaniczny – chrom błyszczący

kod kat.: K97-366 | index: COAB1001153930

Prosty i estetyczny design wyróżnia przycisk **ENTER**. Model posiada duże prostokątne klawisze wystające pod kątem w stosunku do ramki i ściany. Dzięki lekkiemu nachyleniu użytkowanie staje się niezwykle komfortowe. Przycisk został wykonany z tworzywa w wykończeniu chrom błyszczący.

charakterystyka:

- łatwy montaż
- oszczędne spłukiwanie
- montaż od góry lub od przodu
- 3 lata gwarancji

szer.×gł.×wys. [cm] 21×0,7×13,8

pasuje do:

stelaży podtynkowych **AQUA 0/2/4**

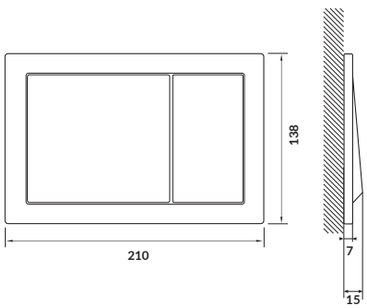

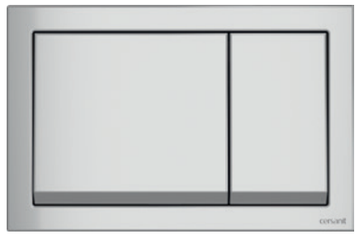

ENTER

przycisk mechaniczny – chrom matowy

kod kat.: K97-367 | index: COAB1001163930

Prosty i estetyczny design wyróżnia przycisk **ENTER**. Model posiada duże prostokątne klawisze wystające pod kątem w stosunku do ramki i ściany. Dzięki lekkiemu nachyleniu użytkowanie staje się niezwykle komfortowe. Przycisk został wykonany z tworzywa w wykończeniu chrom matowy.

charakterystyka:

- łatwy montaż
- oszczędne spłukiwanie
- montaż od góry lub od przodu
- 3 lata gwarancji

szer.×gł.×wys. [cm] 21×0,7×13,8

pasuje do:

stelaży podtynkowych **AQUA 0/2/4**

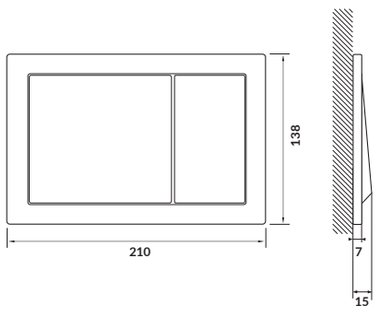

ENTER

przycisk mechaniczny – biały

kod kat.: K97-365 | index: COAB1001143930

Prosty i estetyczny design wyróżnia przycisk **ENTER**. Model posiada duże prostokątne klawisze wystające pod kątem w stosunku do ramki i ściany. Dzięki lekkiemu nachyleniu użytkowanie staje się niezwykle komfortowe. Przycisk został wykonany z tworzywa w kolorze białym.

charakterystyka:

- łatwy montaż
- oszczędne spłukiwanie
- montaż od góry lub od przodu
- 3 lata gwarancji

szer.×gł.×wys. [cm] 21×0,7×13,8

pasuje do:

stelaży podtynkowych **AQUA 0/2/4**

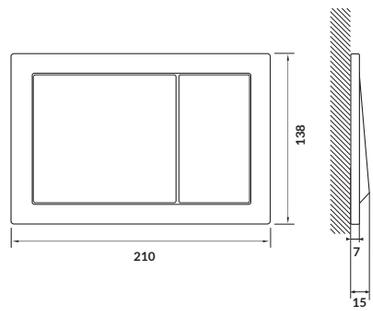

ZESTAWY

PODTYNKOWE

N

SET B229 AQUA

zestaw podtynkowy

kod kat.: S701-423 | index: SZWZ1005467048

SKŁAD ZESTAWU:
- stelaż podtynkowy **AQUA 52 PNEU S QF** z gwarancją długoletniego i bezproblemowego użytkowania
- miska zawieszana **INVERTO StreamOn** z ukrytym montażem
- deska **INVERTO SLIM WRAP** duroplastowa, wolnoopadająca, z funkcją wypinania jednym przyciskiem
- przycisk spłukujący pneumatyczny **ACCENTO CIRCLE** szkło białe

Funkcjonalne rozwiązania stelaży podtynkowych **AQUA** to:
- pneumatyczny, cichy i stabilny w działaniu zawór spłukujący
- silikonowa uszczelka w zaworze spłukującym, zapewniająca szczelność zestawu
- rama wykonana z solidnych, 40 mm pełnych profili
- 3-stopniowa regulacja kolana odpływowego
- ekologiczny, oszczędny system spłukiwania: 2/4L.

W misce zawieszanej **INVERTO** z ukrytym montażem zastosowano skuteczny system wirowego spłukiwania - **StreamOn**.

charakterystyka:
- technologia **FRESH SYSTEM**
- system mocowania **QUICK FIX**
- stopa obrotowa – 4 pozycje
- montaż przycisku od przodu
- technologia bezkołnierzowa **CleanOn**
- łatwy montaż przez jedną osobę - hamulec w stopie

wymiary elementów zestawu – szer.×gł.×wys. [cm]:	
stelaż podtynkowy:	51 × 11-16 × 114-134
miska zawieszana:	35,5 × 52 × 35
deska toaletowa:	35,6×44,6
przycisk spłukujący:	22,4×1,5×16,4

N

SET B230 AQUA

zestaw podtynkowy

kod kat.: S701-424 | index: SZWZ1005477048

SKŁAD ZESTAWU:
- stelaż podtynkowy **AQUA 52 PNEU S QF** z gwarancją długoletniego i bezproblemowego użytkowania
- miska zawieszana **INVERTO StreamOn** z ukrytym montażem
- deska **INVERTO SLIM WRAP** duroplastowa, wolnoopadająca, z funkcją wypinania jednym przyciskiem
- przycisk spłukujący pneumatyczny **ACCENTO CIRCLE** szkło czarne

Funkcjonalne rozwiązania stelaży podtynkowych **AQUA** to:
- pneumatyczny, cichy i stabilny w działaniu zawór spłukujący
- silikonowa uszczelka w zaworze spłukującym, zapewniająca szczelność zestawu
- rama wykonana z solidnych, 40 mm pełnych profili
- 3-stopniowa regulacja kolana odpływowego
- ekologiczny, oszczędny system spłukiwania: 2/4L.

W misce zawieszanej **INVERTO** z ukrytym montażem zastosowano skuteczny system wirowego spłukiwania - **StreamOn**.

charakterystyka:
- technologia **FRESH SYSTEM**
- system mocowania **QUICK FIX**
- stopa obrotowa – 4 pozycje
- montaż przycisku od przodu
- technologia bezkołnierzowa **CleanOn**
- łatwy montaż przez jedną osobę - hamulec w stopie

wymiary elementów zestawu – szer.×gł.×wys. [cm]:	
stelaż podtynkowy:	51 × 11-16 × 114-134
miska zawieszana:	35,5 × 52 × 35
deska toaletowa:	35,6×44,6
przycisk spłukujący:	22,4×1,5×16,4

N

SET B231 AQUA

zestaw podtynkowy

kod kat.: S701-425 | index: SZWZ1005487048

SKŁAD ZESTAWU:

- stelaż podtynkowy **AQUA 52 PNEU S QF** z gwarancją długoletniego i bezproblemowego użytkowania
- miska zawieszana **INVERTO StreamOn** z ukrytym montażem
- deska **INVERTO SLIM WRAP** duroplastowa, wolnoopadająca, z funkcją wypinania jednym przyciskiem
- przycisk spłukujący pneumatyczny **ACCENTO CIRCLE** chrom błyszczący

Funkcjonalne rozwiązania stelaży podtynkowych **AQUA** to:

- pneumatyczny, cichy i stabilny w działaniu zawór spłukujący
- silikonowa uszczelka w zaworze spłukującym, zapewniająca szczelność zestawu
- rama wykonana z solidnych, 40 mm pełnych profili
- 3-stopniowa regulacja kolana odpływowego
- ekologiczny, oszczędny system spłukiwania: 2/4L.

W misce zawieszanej **INVERTO** z ukrytym montażem zastosowano skuteczny system wirowego spłukiwania - **StreamOn**.

charakterystyka:

- technologia **FRESH SYSTEM**
- system mocowania **QUICK FIX**
- stopa obrotowa – 4 pozycje
- montaż przycisku od przodu
- technologia bezkołnierzowa **CleanOn**
- łatwy montaż przez jedną osobę - hamulec w stopie

wymiary elementów zestawu – szer.×gł.×wys. [cm]:	
stelaż podtynkowy:	51 × 11-16 × 114-134
miska zawieszana:	35,5 × 52 × 35
deska toaletowa:	35,6×44,6
przycisk spłukujący:	22,1×1×16,1

SET B33 AQUA

zestaw podtynkowy

kod kat.: S701-287 | index: SZWZ1004333733

SKŁAD ZESTAWU:

- stelaż podtynkowy **72 PNEU S QF** z gwarancją długoletniego i bezproblemowego użytkowania
- miska zawieszana **CREA CleanOn** owalna z ukrytym montażem
- deska **CREA SLIM** owalna, duroplastowa, wolnoopadająca, z funkcją łatwego wypinania jednym przyciskiem
- przycisk spłukujący pneumatyczny **ACCENTO CIRCLE** szkło białe

Solidna, całkowicie ocynkowana rama wykonana z 40 mm pełnych profili z możliwością obrócenia stóp. W zestawie zastosowano funkcjonalne rozwiązania: system **QUICK FIX**, doprowadzenie wody na cztery sposoby, regulowaną rurę odpływową. Dzięki zastosowaniu innowacyjnej technologii **CleanOn** oraz higienicznego **FRESH SYSTEM**, miska pozostaje zawsze czysta i bezpieczna w użytkowaniu. Oszczędność wody zapewni ekonomiczny system spłukiwania: 2/4 lub 3/5L. Zastosowany wysokiej jakości zawór pneumatyczny zapewnia stabilne i powtarzalne działanie. Zawór jest wyposażony w silikonową uszczelkę, która zapewnia szczelność zestawu.

charakterystyka:

- technologia **FRESH SYSTEM**
- system mocowania **QUICK FIX**
- stopa obrotowa – 4 pozycje
- montaż przycisku od przodu
- technologia bezkołnierzowa **CleanOn**
- łatwy montaż przez jedną osobę - hamulec w stopie

wymiary elementów zestawu – szer.×gł.×wys. [cm]:

stelaż podtynkowy:	51 × 11-16 × 114-134
miska zawieszana:	35,5×52×38
deska toaletowa:	35,9 × 42,7
przycisk spłukujący:	22,4×1,5×16,4

SET B34 AQUA

zestaw podtynkowy

kod kat.: S701-288 | index: SZWZ1004343733

SKŁAD ZESTAWU:

- stelaż podtynkowy **72 PNEU S QF** z gwarancją długoletniego i bezproblemowego użytkowania
- miska zawieszana **CREA CleanOn** owalna z ukrytym montażem
- deska **CREA SLIM** owalna, duroplastowa, wolnoopadająca, z funkcją łatwego wypinania jednym przyciskiem
- przycisk spłukujący pneumatyczny **ACCENTO CIRCLE** szkło czarne

Solidna, całkowicie ocynkowana rama wykonana z 40 mm pełnych profili z możliwością obrócenia stóp. W zestawie zastosowano funkcjonalne rozwiązania: system **QUICK FIX**, doprowadzenie wody na cztery sposoby, regulowaną rurę odpływową. Dzięki zastosowaniu innowacyjnej technologii **CleanOn** oraz higienicznego **FRESH SYSTEM**, miska pozostaje zawsze czysta i bezpieczna w użytkowaniu. Oszczędność zapewni natomiast ekonomiczny system spłukiwania: 2/4 lub 3/5L. Zastosowany wysokiej jakości zawór pneumatyczny zapewnia stabilne i powtarzalne działanie. Zawór jest wyposażony w silikonową uszczelkę, która zapewnia szczelność zestawu.

charakterystyka:

- technologia **FRESH SYSTEM**
- system mocowania **QUICK FIX**
- stopa obrotowa – 4 pozycje
- montaż przycisku od przodu
- technologia bezkołnierzowa **CleanOn**
- łatwy montaż przez jedną osobę - hamulec w stopie

wymiary elementów zestawu – szer.×gł.×wys. [cm]:

stelaż podtynkowy:	51 × 11-16 × 114-134
miska zawieszana:	35,5×52×38
deska toaletowa:	35,9 × 42,7
przycisk spłukujący:	22,4×1,5×16,4

SET B35 AQUA

zestaw podtynkowy

kod kat.: S701-289 | index: SZWZ1004353733

SKŁAD ZESTAWU:

- stelaż podtynkowy **72 PNEU S QF** z gwarancją długoletniego i bezproblemowego użytkowania
- miska zawieszana **CREA CleanOn** owalna z ukrytym montażem
- deska **CREA SLIM** owalna, duroplastowa, wolnoopadająca, z funkcją łatwego wypinania jednym przyciskiem
- przycisk spłukujący pneumatyczny **ACCENTO CIRCLE** chrom błyszczący

Solidna, całkowicie ocynkowana rama wykonana z 40 mm pełnych profili z możliwością obrócenia stóp. W modelu zastosowano funkcjonalne rozwiązania: system **QUICK FIX**, doprowadzenie wody na cztery sposoby, regulowaną rurę odpływową. Dzięki zastosowaniu innowacyjnej technologii **CleanOn** oraz higienicznego **FRESH SYSTEM**, miska pozostaje zawsze czysta i bezpieczna w użytkowaniu. Oszczędność wody zapewni ekonomiczny system spłukiwania: 2/4 lub 3/5L. Zastosowany wysokiej jakości zawór pneumatyczny zapewnia stabilne i owtarzalne działanie. Za wór jest wyposażony w silikonową uszczelkę, która zapewniaszczelność zestawu.

charakterystyka:

- technologia **FRESH SYSTEM**
- system mocowania **QUICK FIX**
- stopa obrotowa – 4 pozycje
- montaż przycisku od przodu
- technologia bezkołnierzowa **CleanOn**
- łatwy montaż przez jedną osobę - hamulec w stopie

wymiary elementów zestawu – szer.×gł.×wys. [cm]:

stelaż podtynkowy:	51×11-16×114-134
miska zawieszana:	35,5×52×38
deska toaletowa:	35,9 × 42,7
przycisk spłukujący:	22,1×1×16,1

SET B21 AQUA

zestaw podtynkowy

kod kat.: S701-313	index: SZWZ1004593733

SKŁAD ZESTAWU:

- stelaż podtynkowy **AQUA 52 PNEU S QF** z gwarancją długoletniego i bezproblemowego użytkowania
- miska zawieszana **CREA CleanOn** owalna z ukrytym montażem
- deska **CREA SLIM** owalna duroplastowa, wolnoopadająca, z funkcją łatwego wypinania jednym przyciskiem
- przycisk spłukujący pneumatyczny **ACCENTO CIRCLE** szkło białe

Solidna rama została wykonana z 40 mm pełnych profili z możliwością obrócenia stóp. W zestawie zastosowano funkcjonalne rozwiązania: system **QUICK FIX**, doprowadzenie wody na cztery sposoby, regulowaną rurę odpływową. Dzięki zastosowaniu innowacyjnej technologii **CleanOn** oraz higienicznego **FRESH SYSTEM**, miska pozostaje zawsze czysta i bezpieczna w użytkowaniu. Oszczędność wody zapewni ekonomiczny system spłukiwania: 2/4 lub 3/5L. Zastosowany wysokiej jakości zawór pneumatyczny zapewnia stabilne i powtarzalne działanie. Zawór jest wyposażony w silikonową uszczelkę, która zapewnia szczelność zestawu.

charakterystyka:

- technologia **FRESH SYSTEM**
- system mocowania **QUICK FIX**
- stopa obrotowa – 4 pozycje
- montaż przycisku od przodu
- technologia bezkołnierzowa **CleanOn**
- łatwy montaż przez jedną osobę - hamulec w stopie

wymiary elementów zestawu – szer.×gł.×wys. [cm]:	
stelaż podtynkowy:	51×11-16×114-134
miska zawieszana:	35,5×52×38
deska toaletowa:	35,9 × 42,7
przycisk spłukujący:	22,4×1,5×16,4

SET B22 AQUA

zestaw podtynkowy

kod kat.: S701-314	index: SZWZ1004603733

SKŁAD ZESTAWU:

- stelaż podtynkowy **AQUA 52 PNEU S QF** z gwarancją długoletniego i bezproblemowego użytkowania
- miska zawieszana **CREA CleanOn** owalna z ukrytym montażem
- deska **CREA SLIM** owalna duroplastowa, wolnoopadająca, z funkcją łatwego wypinania jednym przyciskiem
- przycisk spłukujący pneumatyczny **ACCENTO CIRCLE** szkło czarne

Solidna rama została wykonana z 40 mm pełnych profili z możliwością obrócenia stóp. W zestawie zastosowano funkcjonalne rozwiązania: system **QUICK FIX**, doprowadzenie wody na cztery sposoby, regulowaną rurę odpływową.
Dzięki zastosowaniu innowacyjnej technologii **CleanOn** oraz higienicznego **FRESH SYSTEM**, miska pozostaje zawsze czysta i bezpieczna w użytkowaniu. Oszczędność wody zapewni ekonomiczny system spłukiwania: 2/4 lub 3/5L. Zastosowany wysokiej jakości zawór pneumatyczny zapewnia stabilne i powtarzalne działanie. Zawór jest wyposażony w silikonową uszczelkę, która zapewnia szczelność zestawu.

charakterystyka:

- technologia **FRESH SYSTEM**
- system mocowania **QUICK FIX**
- stopa obrotowa – 4 pozycje
- montaż przycisku od przodu
- technologia bezkołnierzowa **CleanOn**
- łatwy montaż przez jedną osobę - hamulec w stopie

wymiary elementów zestawu – szer.×gł.×wys. [cm]:	
stelaż podtynkowy:	51×11-16×114-134
miska zawieszana:	35,5×52×38
deska toaletowa:	35,9 × 42,7
przycisk spłukujący:	22,4×1,5×16,4

SET B23 AQUA

zestaw podtynkowy

kod kat.: S701-315	index: SZWZ1004613733

SKŁAD ZESTAWU:

- stelaż podtynkowy **AQUA 52 PNEU S QF** z gwarancją długoletniego i bezproblemowego użytkowania
- miska zawieszana **CREA CleanOn** owalna z ukrytym montażem
- deska **CREA SLIM** owalna duroplastowa, wolnoopadająca, z funkcją łatwego wypinania jednym przyciskiem
- przycisk spłukujący pneumatyczny **ACCENTO CIRCLE** chrom błyszczący

Solidna rama została wykonana z 40 mm pełnych profili z możliwością obrócenia stóp. W zestawie zastosowano funkcjonalne rozwiązania: system **QUICK FIX**, doprowadzenie wody na cztery sposoby, regulowaną rurę odpływową.
Dzięki zastosowaniu innowacyjnej technologii **CleanOn** oraz higienicznego **FRESH SYSTEM**, miska pozostaje zawsze czysta i bezpieczna w użytkowaniu. Oszczędność wody zapewni ekonomiczny system spłukiwania: 2/4 lub 3/5L. Zastosowany wysokiej jakości zawór pneumatyczny zapewnia stabilne i powtarzalne działanie. Zawór jest wyposażony w silikonową uszczelkę, która zapewnia szczelność zestawu.

charakterystyka:

- technologia **FRESH SYSTEM**
- system mocowania **QUICK FIX**
- stopa obrotowa – 4 pozycje
- montaż przycisku od przodu
- technologia bezkołnierzowa **CleanOn**
- łatwy montaż przez jedną osobę - hamulec w stopie

wymiary elementów zestawu – szer.×gł.×wys. [cm]:	
stelaż podtynkowy:	51×11-16×114-134
miska zawieszana:	35,5×52×38
deska toaletowa:	35,9 × 42,7
przycisk spłukujący:	22,1×1×16,1

SET B36 AQUA

zestaw podtynkowy

kod kat.: S701-290 | index: SZWZ1004363733

SKŁAD ZESTAWU:

- stelaż podtynkowy **72 PNEU S QF** z gwarancją długoletniego i bezproblemowego użytkowania
- miska zawieszana **CREA CleanOn** prostokątna, z ukrytym montażem
- deska **CREA SLIM** prostokątna, duroplastowa, wolnoopadająca, z funkcją łatwego wypinania jednym przyciskiem
- przycisk spłukujący pneumatyczny **ACCENTO SQUARE** szkło białe

Solidna, całkowicie ocynkowana rama wykonana z 40 mm pełnych profili z możliwością obrócenia stóp. W zestawie zastosowano funkcjonalne rozwiązania: system **QUICK FIX**, doprowadzenie wody na cztery sposoby, regulowaną rurę odpływową. Dzięki zastosowaniu innowacyjnej technologii **CleanOn** oraz higienicznego **FRESH SYSTEM**, miska pozostaje zawsze czysta i bezpieczna w użytkowaniu. Oszczędność wody zapewni ekonomiczny system spłukiwania: 2/4 lub 3/5L. Zastosowany wysokiej jakości zawór pneumatyczny zapewnia stabilne i powtarzalne działanie. Zawór jest wyposażony w silikonową uszczelkę, która zapewnia szczelność zestawu.

charakterystyka:

- technologia **FRESH SYSTEM**
- system mocowania **QUICK FIX**
- stopa obrotowa – 4 pozycje
- montaż przycisku od przodu
- technologia bezkołnierzowa **CleanOn**
- łatwy montaż przez jedną osobę - hamulec w stopie

wymiary elementów zestawu – szer.×gł.×wys. [cm]:	
stelaż podtynkowy:	51 × 11-16 × 114-134
miska zawieszana:	35×52×37,5
deska toaletowa:	35,3 × 42,7
przycisk spłukujący:	22,4×1,5×16,4

SET B37 AQUA

zestaw podtynkowy

kod kat.: S701-291 | index: SZWZ1004373733

SKŁAD ZESTAWU:

- stelaż podtynkowy **72 PNEU S QF** z gwarancją długoletniego i bezproblemowego użytkowania
- miska zawieszana **CREA CleanOn** prostokątna, z ukrytym montażem
- deska **CREA SLIM** prostokątna, duroplastowa, wolnoopadająca, z funkcją łatwego wypinania jednym przyciskiem
- przycisk spłukujący pneumatyczny **ACCENTO SQUARE** szkło czarne

Solidna, całkowicie ocynkowana rama wykonana z 40 mm pełnych profili z możliwością obrócenia stóp. W zestawie zastosowano funkcjonalne rozwiązania: system **QUICK FIX**, doprowadzenie wody na cztery sposoby, regulowaną rurę odpływową. Dzięki zastosowaniu innowacyjnej technologii **CleanOn** oraz higienicznego **FRESH SYSTEM**, miska pozostaje zawsze czysta i bezpieczna w użytkowaniu. Oszczędność wody zapewni ekonomiczny system spłukiwania: 2/4 lub 3/5L. Zastosowany wysokiej jakości zawór pneumatyczny zapewnia stabilne i powtarzalne działanie. Zawór jest wyposażony w silikonową uszczelkę, która zapewnia szczelność zestawu.

charakterystyka:

- technologia **FRESH SYSTEM**
- system mocowania **QUICK FIX**
- stopa obrotowa – 4 pozycje
- montaż przycisku od przodu
- technologia bezkołnierzowa **CleanOn**
- łatwy montaż przez jedną osobę - hamulec w stopie

wymiary elementów zestawu – szer.×gł.×wys. [cm]:	
stelaż podtynkowy:	51 × 11-16 × 114-134
miska zawieszana:	35×52×37,5
deska toaletowa:	35,3 × 42,7
przycisk spłukujący:	22,4×1,5×16,4

SET B38 AQUA

zestaw podtynkowy

kod kat.: S701-292 | index: SZWZ1004383733

SKŁAD ZESTAWU:

- stelaż podtynkowy **72 PNEU S QF** z gwarancją długoletniego i bezproblemowego użytkowania
- miska zawieszana **CREA CleanOn** prostokątna, z ukrytym montażem
- deska **CREA SLIM** prostokątna, duroplastowa, wolnoopadająca, z funkcją łatwego wypinania jednym przyciskiem
- przycisk spłukujący pneumatyczny **ACCENTO SQUARE** chrom błyszczący

Solidna, całkowicie ocynkowana rama wykonana z 40 mm pełnych profili z możliwością obrócenia stóp. W zestawie zastosowano funkcjonalne rozwiązania: **QUICK FIX**, doprowadzenie wody na cztery sposoby, regulowana rurę odpływową. Dzięki zastosowaniu innowacyjnej technologii **CleanOn** oraz higienicznego **FRESH SYSTEM**, miska pozostaje zawsze czysta i bezpieczna w użytkowaniu. Oszczędność wody zapewni ekonomiczny system spłukiwania: 2/4 lub 3/5L. Zastosowany wysokiej jakości zawór pneumatyczny zapewnia stabilne i powtarzalne działanie. Zawór jest wyposażony w silikonową uszczelkę, która zapewnia szczelność zestawu.

charakterystyka:

- technologia **FRESH SYSTEM**
- system mocowania **QUICK FIX**
- stopa obrotowa – 4 pozycje
- montaż przycisku od przodu
- technologia bezkołnierzowa **CleanOn**
- łatwy montaż przez jedną osobę - hamulec w stopie

wymiary elementów zestawu – szer.×gł.×wys. [cm]:	
stelaż podtynkowy:	51×11-16×114-134
miska zawieszana:	35×52×37,5
deska toaletowa:	35,3 × 42,7
przycisk spłukujący:	22,1×1×16,1

SET B24 AQUA

zestaw podtynkowy

kod kat.: S701-316	index: SZWZ1004623733

SKŁAD ZESTAWU:

- stelaż podtynkowy **AQUA 52 PNEU S QF** z gwarancją długoletniego i bezproblemowego użytkowania
- miska zawieszana **CREA CleanOn** prostokątna z ukrytym montażem
- deska **CREA SLIM** prostokątna duroplastowa, wolnoopadająca, z funkcją łatwego wypinania jednym przyciskiem
- przycisk spłukujący pneumatyczny **ACCENTO SQUARE** szkło białe

Solidna rama została wykonana z 40 mm pełnych profili z możliwością obrócenia stóp. W zestawie zastosowano funkcjonalne rozwiązania: system **QUICK FIX**, doprowadzenie wody na cztery sposoby, regulowaną rurę odpływową. Dzięki zastosowaniu innowacyjnej technologii **CleanOn** oraz higienicznego **FRESH SYSTEM**, miska pozostaje zawsze czysta i bezpieczna w użytkowaniu. Oszczędność wody zapewni ekonomiczny system spłukiwania: 2/4 lub 3/5L. Zastosowany wysokiej jakości zawór pneumatyczny zapewnia stabilne i powtarzalne działanie. Zawór jest wyposażony w silikonową uszczelkę, która zapewnia szczelność zestawu.

charakterystyka:

- technologia **FRESH SYSTEM**
- system mocowania **QUICK FIX**
- stopa obrotowa – 4 pozycje
- montaż przycisku od przodu
- technologia bezkołnierzowa **CleanOn**
- łatwy montaż przez jedną osobę - hamulec w stopie

wymiary elementów zestawu – szer.×gł.×wys. [cm]:	
stelaż podtynkowy:	51×11-16×114-134
miska zawieszana:	35×52×37,5
deska toaletowa:	35,3 × 42,7
przycisk spłukujący:	22,4×1,5×16,4

SET B25 AQUA

zestaw podtynkowy

kod kat.: S701-317	index: SZWZ1004633733

SKŁAD ZESTAWU:

- stelaż podtynkowy **AQUA 52 PNEU S QF** z gwarancją długoletniego i bezproblemowego użytkowania
- miska zawieszana **CREA CleanOn** prostokątna z ukrytym montażem
- deska **CREA SLIM** prostokątna duroplastowa, wolnoopadająca, z funkcją łatwego wypinania jednym przyciskiem
- przycisk spłukujący pneumatyczny **ACCENTO SQUARE** szkło czarne

Solidna rama została wykonana z 40 mm pełnych profili z możliwością obrócenia stóp. W zestawie zastosowano funkcjonalne rozwiązania: system **QUICK FIX**, doprowadzenie wody na cztery sposoby, regulowaną rurę odpływową. Dzięki zastosowaniu innowacyjnej technologii **CleanOn** oraz higienicznego **FRESH SYSTEM**, miska pozostaje zawsze czysta i bezpieczna w użytkowaniu. Oszczędność wody zapewni ekonomiczny system spłukiwania: 2/4 lub 3/5L. Zastosowany wysokiej jakości zawór pneumatyczny zapewnia stabilne i powtarzalne działanie. Zawór jest wyposażony w silikonową uszczelkę, która zapewnia szczelność zestawu.

charakterystyka:

- technologia **FRESH SYSTEM**
- system mocowania **QUICK FIX**
- stopa obrotowa – 4 pozycje
- montaż przycisku od przodu
- technologia bezkołnierzowa **CleanOn**
- łatwy montaż przez jedną osobę - hamulec w stopie

wymiary elementów zestawu – szer.×gł.×wys. [cm]:	
stelaż podtynkowy:	51×11-16×114-134
miska zawieszana:	35×52×37,5
deska toaletowa:	35,3 × 42,7
przycisk spłukujący:	22,4×1,5×16,4

SET B26 AQUA

zestaw podtynkowy

kod kat.: S701-318	index: SZWZ1004643733

SKŁAD ZESTAWU:

- stelaż podtynkowy **AQUA 52 PNEU S QF** z gwarancją długoletniego i bezproblemowego użytkowania
- miska zawieszana **CREA CleanOn** prostokątna z ukrytym montażem
- deska **CREA SLIM** prostokątna duroplastowa, wolnoopadająca, z funkcją łatwego wypinania jednym przyciskiem
- przycisk spłukujący pneumatyczny **ACCENTO SQUARE** chrom błyszczący

Solidna rama została wykonana z 40 mm pełnych profili z możliwością obrócenia stóp. W zestawie zastosowano funkcjonalne rozwiązania: system **QUICK FIX**, doprowadzenie wody na cztery sposoby, regulowaną rurę odpływową. Dzięki zastosowaniu innowacyjnej technologii **CleanOn** oraz higienicznego **FRESH SYSTEM**, miska pozostaje zawsze czysta i bezpieczna w użytkowaniu. Oszczędność wody zapewni ekonomiczny system spłukiwania: 2/4 lub 3/5L. Zastosowany wysokiej jakości zawór pneumatyczny zapewnia stabilne i powtarzalne działanie. Zawór jest wyposażony w silikonową uszczelkę, która zapewnia szczelność zestawu.

charakterystyka:

- technologia **FRESH SYSTEM**
- system mocowania **QUICK FIX**
- stopa obrotowa – 4 pozycje
- montaż przycisku od przodu
- technologia bezkołnierzowa **CleanOn**
- łatwy montaż przez jedną osobę - hamulec w stopie

wymiary elementów zestawu – szer.×gł.×wys. [cm]:	
stelaż podtynkowy:	51×11-16×114-134
miska zawieszana:	35×52×37,5
deska toaletowa:	35,3 × 42,7
przycisk spłukujący:	22,1×1×16,1

SET B27 AQUA

zestaw podtynkowy

kod kat.: S701-319 | index: SZWZ1004653733

SKŁAD ZESTAWU:

- stelaż podtynkowy **AQUA 52 PNEU S QF** z gwarancją długoletniego i bezproblemowego użytkowania
- miska zawieszana **CASPIA CleanOn** z ukrytym montażem
- deska **CASPIA SLIM** duroplastowa, wolnoopadająca, z funkcją łatwego wypinania jednym przyciskiem
- przycisk spłukujący pneumatyczny **ACCENTO SQUARE** szkło białe

Solidna rama została wykonana z 40 mm pełnych profili z możliwością obrócenia stóp. W zestawie zastosowano funkcjonalne rozwiązania: system **QUICK FIX**, doprowadzenie wody na cztery sposoby, regulowaną rurę odpływową. Dzięki zastosowaniu innowacyjnej technologii **CleanOn** oraz higienicznego **FRESH SYSTEM**, miska pozostaje zawsze czysta i bezpieczna w użytkowaniu. Oszczędność wody zapewni ekonomiczny system spłukiwania: 2/4 lub 3/5L. Zastosowany wysokiej jakości zawór pneumatyczny zapewnia stabilne i powtarzalne działanie. Zawór jest wyposażony w silikonową uszczelkę, która zapewnia szczelność zestawu.

charakterystyka:

- technologia **FRESH SYSTEM**
- system mocowania **QUICK FIX**
- stopa obrotowa – 4 pozycje
- montaż przycisku od przodu
- technologia bezkołnierzowa **CleanOn**
- łatwy montaż przez jedną osobę - hamulec w stopie

wymiary elementów zestawu – szer.×gł.×wys. [cm]:	
stelaż podtynkowy:	51×11-16×114-134
miska zawieszana:	36,5×54×41
deska toaletowa:	36,2×44
przycisk spłukujący:	22,4×1,5×16,4

SET B28 AQUA

zestaw podtynkowy

kod kat.: S701-320 | index: SZWZ1004663733

SKŁAD ZESTAWU:

- stelaż podtynkowy **AQUA 52 PNEU S QF** z gwarancją długoletniego i bezproblemowego użytkowania
- miska zawieszana **CASPIA CleanOn** z ukrytym montażem
- deska **CASPIA SLIM** duroplastowa, wolnoopadająca, z funkcją łatwego wypinania jednym przyciskiem
- przycisk spłukujący pneumatyczny **ACCENTO SQUARE** szkło czarne

Solidna rama została wykonana z 40 mm pełnych profili z możliwością obrócenia stóp. W modelu zastosowano funkcjonalne rozwiązania: system **QUICK FIX**, doprowadzenie wody na cztery sposoby, regulowana rura odpływowa. Dzięki zastosowaniu innowacyjnej technologii **CleanOn** oraz higienicznego **FRESH SYSTEM**, miska pozostaje zawsze czysta i bezpieczna w użytkowaniu. Oszczędność wody zapewni ekonomiczny system spłukiwania: 2/4 lub 3/5L. Zastosowany wysokiej jakości zawór pneumatyczny zapewnia stabilne i powtarzalne działanie. Zawór jest wyposażony w silikonową uszczelkę, która zapewnia szczelność zestawu.

charakterystyka:

- technologia **FRESH SYSTEM**
- system mocowania **QUICK FIX**
- stopa obrotowa – 4 pozycje
- montaż przycisku od przodu
- technologia bezkołnierzowa **CleanOn**
- łatwy montaż przez jedną osobę - hamulec w stopie

wymiary elementów zestawu – szer.×gł.×wys. [cm]:	
stelaż podtynkowy:	51×11-16×114-134
miska zawieszana:	36,5×54×41
deska toaletowa:	36,2×44
przycisk spłukujący:	22,4×1,5×16,4

SET B29 AQUA

zestaw podtynkowy

kod kat.: S701-321 | index: SZWZ1004673733

SKŁAD ZESTAWU:

- stelaż podtynkowy **AQUA 52 PNEU S QF** z gwarancją długoletniego i bezproblemowego użytkowania
- miska zawieszana **CASPIA CleanOn** z ukrytym montażem
- deska **CASPIA SLIM** duroplastowa, wolnoopadająca, z funkcją łatwego wypinania jednym przyciskiem
- przycisk spłukujący pneumatyczny **ACCENTO SQUARE** chrom błyszczący

Solidna rama została wykonana z 40 mm pełnych profili z możliwością obrócenia stóp. W modelu zastosowano funkcjonalne rozwiązania: system **QUICK FIX**, doprowadzenie wody na cztery sposoby, regulowaną rurę odpływową. Dzięki zastosowaniu innowacyjnej technologii **CleanOn** oraz higienicznego **FRESH SYSTEM**, miska pozostaje zawsze czysta i bezpieczna w użytkowaniu. Oszczędność wody zapewni ekonomiczny system spłukiwania: 2/4 lub 3/5L. Zastosowany wysokiej jakości zawór pneumatyczny zapewnia stabilne i powtarzalne działanie. Zawór jest wyposażony w silikonową uszczelkę, która zapewnia szczelność zestawu.

charakterystyka:

- technologia **FRESH SYSTEM**
- system mocowania **QUICK FIX**
- stopa obrotowa – 4 pozycje
- montaż przycisku od przodu
- technologia bezkołnierzowa **CleanOn**
- łatwy montaż przez jedną osobę - hamulec w stopie

wymiary elementów zestawu – szer.×gł.×wys. [cm]:	
stelaż podtynkowy:	51×11-16×114-134
miska zawieszana:	36,5×54×41
deska toaletowa:	36,2×44
przycisk spłukujący:	22,1×1×16,1

SET B30 AQUA

zestaw podtynkowy

kod kat.: S701-322	index: SZWZ1004683733

SKŁAD ZESTAWU:

- stelaż podtynkowy **AQUA 52 PNEU S QF** z gwarancją długoletniego i bezproblemowego użytkowania
- miska zawieszana **CITY OVAL CleanOn** z ukrytym montażem
- deska **CITY OVAL SLIM** duroplastowa, wolnoopadająca, z funkcją łatwego wypinania jednym przyciskiem
- przycisk spłukujący pneumatyczny **ACCENTO CIRCLE** szkło białe

Solidna rama została wykonana z 40 mm pełnych profili z możliwością obrócenia stóp. W zestawie zastosowano funkcjonalne rozwiązania: system **QUICK FIX**, doprowadzenie wody na cztery sposoby, regulowaną rurę odpływową. Dzięki zastosowaniu innowacyjnej technologii **CleanOn** oraz higienicznego **FRESH SYSTEM**, miska pozostaje zawsze czysta i bezpieczna w użytkowaniu. Oszczędność wody zapewni ekonomiczny system spłukiwania: 2/4 lub 3/5L. Zastosowany wysokiej jakości zawór pneumatyczny zapewnia stabilne i powtarzalne działanie. Zawór jest wyposażony w silikonową uszczelkę, która zapewnia szczelność zestawu.

charakterystyka:

- technologia **FRESH SYSTEM**
- system mocowania **QUICK FIX**
- stopa obrotowa – 4 pozycje
- montaż przycisku od przodu
- technologia bezkołnierzowa **CleanOn**
- łatwy montaż przez jedną osobę - hamulec w stopie

wymiary elementów zestawu – szer.×gł.×wys. [cm]:	
stelaż podtynkowy:	51×11-16×114-134
miska zawieszana:	36×50,5×37
deska toaletowa:	36×44,3
przycisk spłukujący:	22,4×1,5×16,4

SET B31 AQUA

zestaw podtynkowy

kod kat.: S701-323	index: SZWZ1004693733

SKŁAD ZESTAWU:

- stelaż podtynkowy **AQUA 52 PNEU S QF** z gwarancją długoletniego i bezproblemowego użytkowania
- miska zawieszana **CITY OVAL CleanOn** z ukrytym montażem
- deska **CITY OVAL SLIM** duroplastowa, wolnoopadająca, z funkcją łatwego wypinania jednym przyciskiem
- przycisk spłukujący pneumatyczny **ACCENTO CIRCLE** szkło czarne

Solidna rama została wykonana z 40 mm pełnych profili z możliwością obrócenia stóp. W modelu zastosowano funkcjonalne rozwiązania: system **QUICK FIX**, doprowadzenie wody na cztery sposoby, regulowaną rurę odpływową. Dzięki zastosowaniu innowacyjnej technologii **CleanOn** oraz higienicznego **FRESH SYSTEM**, miska pozostaje zawsze czysta i bezpieczna w użytkowaniu. Oszczędność wody zapewni ekonomiczny system spłukiwania: 2/4 lub 3/5L. Zastosowany wysokiej jakości zawór pneumatyczny zapewnia stabilne i powtarzalne działanie. Zawór jest wyposażony w silikonową uszczelkę, która zapewnia szczelność zestawu.

charakterystyka:

- technologia **FRESH SYSTEM**
- system mocowania **QUICK FIX**
- stopa obrotowa – 4 pozycje
- montaż przycisku od przodu
- technologia bezkołnierzowa **CleanOn**
- łatwy montaż przez jedną osobę - hamulec w stopie

wymiary elementów zestawu – szer.×gł.×wys. [cm]:	
stelaż podtynkowy:	51×11-16×114-134
miska zawieszana:	36×50,5×37
deska toaletowa:	36×44,3
przycisk spłukujący:	22,4×1,5×16,4

SET B32 AQUA

zestaw podtynkowy

kod kat.: S701-324	index: SZWZ1004703733

SKŁAD ZESTAWU:

- stelaż podtynkowy **AQUA 52 PNEU S QF** z gwarancją długoletniego i bezproblemowego użytkowania
- miska zawieszana **CITY OVAL CleanOn** z ukrytym montażem
- deska **CITY OVAL SLIM** duroplastowa, wolnoopadająca, z funkcją łatwego wypinania jednym przyciskiem
- przycisk spłukujący pneumatyczny **ACCENTO CIRCLE** chrom błyszczący

Solidna rama została wykonana z 40 mm pełnych profili z możliwością obrócenia stóp. W modelu zastosowano funkcjonalne rozwiązania: system **QUICK FIX**, doprowadzenie wody na cztery sposoby, regulowaną rurę odpływową. Dzięki zastosowaniu innowacyjnej technologii **CleanOn** oraz higienicznego **FRESH SYSTEM**, miska pozostaje zawsze czysta i bezpieczna w użytkowaniu. Oszczędność wody zapewni ekonomiczny system spłukiwania: 2/4 lub 3/5L. Zastosowany wysokiej jakości zawór pneumatyczny zapewnia stabilne i powtarzalne działanie. Zawór jest wyposażony w silikonową uszczelkę, która zapewnia szczelność zestawu.

charakterystyka:

- technologia **FRESH SYSTEM**
- system mocowania **QUICK FIX**
- stopa obrotowa – 4 pozycje
- montaż przycisku od przodu
- technologia bezkołnierzowa **CleanOn**
- łatwy montaż przez jedną osobę - hamulec w stopie

wymiary elementów zestawu – szer.×gł.×wys. [cm]:	
stelaż podtynkowy:	51×11-16×114-134
miska zawieszana:	36×50,5×37
deska toaletowa:	36×44,3
przycisk spłukujący:	22,1×1×16,1

N

SET B212 AQUA

zestaw podtynkowy

kod kat.: S701-399 | index: SZWZ1005396282

SKŁAD ZESTAWU:

- stelaż podtynkowy **AQUA 52 PNEU S QF** z gwarancją długoletniego i bezproblemowego użytkowania
- miska zawieszana **CITY SQUARE CleanOn** z ukrytym montażem
- deska **VIRGO CITY SQUARE** duroplastowa, wolnoopadająca, z funkcją łatwego wypinania jednym przyciskiem
- przycisk spłukujący pneumatyczny **ACCENTO SQUARE** chrom błyszczący

Solidna rama została wykonana z 40 mm pełnych profili z możliwością obrócenia stóp.

W zestawie zastosowano funkcjonalne rozwiązania: system **QUICK FIX**, doprowadzenie wody na cztery sposoby, regulowaną rurę odpływową. Dzięki zastosowaniu innowacyjnej technologii **CleanOn** oraz higienicznego **FRESH SYSTEM**, miska pozostaje zawsze czysta i bezpieczna w użytkowaniu. Oszczędność wody zapewni ekonomiczny system spłukiwania: 2/4 lub 3/5L. Zastosowany wysokiej jakości zawór pneumatyczny zapewnia stabilne i powtarzalne działanie. Zawór jest wyposażony w silikonową uszczelkę, która zapewnia szczelność zestawu.

charakterystyka:

- podłączenie wody w czterech punktach
- 3-stopniowa regulacja głębokości kolana odpływowego
- stopa obrotowa – 4 pozycje
- technologia bezkołnierzowa **CleanOn**
- łatwy montaż przez jedną osobę - hamulec w stopie

wymiary elementów zestawu – szer.×gł.×wys. [cm]:	
stelaż podtynkowy:	51×11-16×114-134
miska zawieszana:	36,5×51×34,5
deska toaletowa:	36×44,6
przycisk spłukujący:	22,1 × 1 × 16,1

N

SET B213 AQUA

zestaw podtynkowy

kod kat.: S701-400 | index: SZWZ1005406282

SKŁAD ZESTAWU:

- stelaż podtynkowy **AQUA 52 PNEU S QF** z gwarancją długoletniego i bezproblemowego użytkowania
- miska zawieszana **CITY SQUARE CleanOn** z ukrytym montażem
- deska **VIRGO CITY SQUARE** duroplastowa, wolnoopadająca, z funkcją łatwego wypinania jednym przyciskiem
- przycisk spłukujący pneumatyczny **ACCENTO SQUARE** szkło białe

Solidna rama została wykonana z 40 mm pełnych profili z możliwością obrócenia stóp. W modelu zastosowano funkcjonalne rozwiązania: system **QUICK FIX**, doprowadzenie wody na cztery sposoby, regulowaną rurę odpływową. Dzięki zastosowaniu innowacyjnej technologii **CleanOn** oraz higienicznego **FRESH SYSTEM**, miska pozostaje zawsze czysta i bezpieczna w użytkowaniu. Oszczędność wody zapewni ekonomiczny system spłukiwania: 2/4 lub 3/5L. Zastosowany wysokiej jakości zawór pneumatyczny zapewnia stabilne i powtarzalne działanie. Zawór jest wyposażony w silikonową uszczelkę, która zapewnia szczelność zestawu.

charakterystyka:

- podłączenie wody w czterech punktach
- 3-stopniowa regulacja głębokości kolana odpływowego
- stopa obrotowa – 4 pozycje
- technologia bezkołnierzowa **CleanOn**
- łatwy montaż przez jedną osobę - hamulec w stopie

wymiary elementów zestawu – szer.×gł.×wys. [cm]:	
stelaż podtynkowy:	51×11-16×114-134
miska zawieszana:	36,5×51×34,5
deska toaletowa:	36×44,6
przycisk spłukujący:	22,4×1,5×16,4

N

SET B214 AQUA

zestaw podtynkowy

kod kat.: S701-401 | index: SZWZ1005416282

SKŁAD ZESTAWU:

- stelaż podtynkowy **AQUA 52 PNEU S QF** z gwarancją długoletniego i bezproblemowego użytkowania
- miska zawieszana **CITY SQUARE CleanOn** z ukrytym montażem
- deska **VIRGO CITY SQUARE** duroplastowa, wolnoopadająca, z funkcją łatwego wypinania jednym przyciskiem
- przycisk spłukujący pneumatyczny **ACCENTO SQUARE** szkło czarne

Solidna rama została wykonana z 40 mm pełnych profili z możliwością obrócenia stóp. W modelu zastosowano funkcjonalne rozwiązania: system **QUICK FIX**, doprowadzenie wody na cztery sposoby, regulowaną rurę odpływową. Dzięki zastosowaniu innowacyjnej technologii **CleanOn** oraz higienicznego **FRESH SYSTEM**, miska pozostaje zawsze czysta i bezpieczna w użytkowaniu. Oszczędność wody zapewni ekonomiczny system spłukiwania: 2/4 lub 3/5L. Zastosowany wysokiej jakości zawór pneumatyczny zapewnia stabilne i powtarzalne działanie. Zawór jest wyposażony w silikonową uszczelkę, która zapewnia szczelność zestawu.

charakterystyka:

- podłączenie wody w czterech punktach
- 3-stopniowa regulacja głębokości kolana odpływowego
- stopa obrotowa – 4 pozycje
- technologia bezkołnierzowa **CleanOn**
- łatwy montaż przez jedną osobę - hamulec w stopie

wymiary elementów zestawu – szer.×gł.×wys. [cm]:	
stelaż podtynkowy:	51×11-16×114-134
miska zawieszana:	36,5×51×34,5
deska toaletowa:	36×44,6
przycisk spłukujący:	22,4 × 1,5 × 16,4

SET B39 AQUA

zestaw podtynkowy

kod kat.: S701-293 | index: SZWZ1004393733

SKŁAD ZESTAWU:

- stelaż podtynkowy **AQUA 22 MECH** z gwarancją długoletniego i bezproblemowego użytkowania
- miska zawieszana **MODUO CleanOn**
- deska **MODUO SLIM WRAP** duroplastowa, wolnoopadająca, z funkcją łatwego wypinania jednym przyciskiem
- przycisk spłukujący mechaniczny **STERO** szkło białe

Rama została wykonana z 40 mm pełnych profili. W modelu zastosowano funkcjonalne rozwiązania: doprowadzenie wody na cztery sposoby, regulowaną rure odpływową oraz możliwość obrotu stopy na 4 sposoby. Dzięki zastosowaniu innowacyjnej technologii **CleanOn** oraz higienicznego **FRESH SYSTEM**, miska pozostaje zawsze czysta i bezpieczna w użytkowaniu. Oszczędność wody zapewni ekonomiczny system spłukiwania: 3/5L.

charakterystyka:

- technologia **FRESH SYSTEM**
- stopa obrotowa – 4 pozycje
- montaż przycisku od góry lub od przodu

wymiary elementów zestawu – szer.×gł.×wys. [cm]:	
stelaż podtynkowy:	41×15-20×113-133
miska zawieszana:	36×52,5×37
deska toaletowa:	35,7×44,2
przycisk spłukujący:	23,9×1,2×16

SET B41 AQUA

zestaw podtynkowy

kod kat.: S701-311 | index: SZWZ1004573733

SKŁAD ZESTAWU:

- stelaż podtynkowy **AQUA 22 MECH** z gwarancją długoletniego i bezproblemowego użytkowania
- miska zawieszana **MODUO CleanOn**
- deska **MODUO SLIM WRAP** duroplastowa, wolnoopadająca, z funkcją łatwego wypinania jednym przyciskiem
- przycisk spłukujący mechaniczny **ACTIS** chrom błyszczący

Rama została wykonana z 40 mm pełnych profili. W zestawie zastosowano funkcjonalne rozwiązania: doprowadzenie wody na cztery sposoby, regulowaną rurę odpływową oraz możliwość obrotu stopy na 4 sposoby. Dzięki zastosowaniu innowacyjnej technologii **CleanOn** oraz higienicznego **FRESH SYSTEM**, miska pozostaje zawsze czysta i bezpieczna w użytkowaniu. Oszczędność wody zapewni ekonomiczny system spłukiwania: 3/5L.

charakterystyka:

- technologia **FRESH SYSTEM**
- system mocowania **QUICK FIX**
- stopa obrotowa – 4 pozycje
- montaż przycisku od góry lub od przodu

wymiary elementów zestawu – szer.×gł.×wys. [cm]:	
stelaż podtynkowy:	41×15-20×113-133
miska zawieszana:	36×52,5×37
deska toaletowa:	36×44,2
przycisk spłukujący:	22,4×1,2×15,4

SET 939 AQUA

zestaw podtynkowy

kod kat.: K701-234 | index: SZWZ1003811880

SKŁAD ZESTAWU:

- stelaż podtynkowy **AQUA 22 MECH** z gwarancją długoletniego i bezproblemowego użytkowania
- miska zawieszana **MODUO CleanOn**
- deska **MODUO/DELFI SLIM** duroplastowa, wolnoopadająca, z funkcją łatwego wypinania
- przycisk spłukujący mechaniczny **INTERA** chrom błyszczący

Rama została wykonana z 40 mm pełnych profili. W zestawie zastosowano funkcjonalne rozwiązania: doprowadzenie wody na cztery sposoby, regulowaną rurę odpływową oraz możliwość obrotu stopy na 4 sposoby. Dzięki zastosowaniu innowacyjnej technologii **CleanOn** oraz higienicznego **FRESH SYSTEM**, miska pozostaje zawsze czysta i bezpieczna w użytkowaniu. Oszczędność wody zapewni ekonomiczny system spłukiwania: 3/5L.

charakterystyka:

- technologia **FRESH SYSTEM**
- stopa obrotowa – 4 pozycje
- montaż przycisku od góry lub od przodu

wymiary elementów zestawu – szer.×gł.×wys. [cm]:	
stelaż podtynkowy:	41×15-20×113-133
miska zawieszana:	36×52,5×37
deska toaletowa:	35,9×44,9
przycisk spłukujący:	22×1×15

SET 878 AQUA

zestaw podtynkowy

kod kat.: S701-201 | index: SZWZ1003543733

SKŁAD ZESTAWU:

- stelaż podtynkowy **AQUA 22 MECH** z gwarancją długoletniego i bezproblemowego użytkowania
- miska zawieszana **CARINA CleanOn**
- deska **CARINA SLIM** duroplastowa, wolnoopadająca, z funkcją łatwego wypinania jednym przyciskiem
- przycisk spłukujący mechaniczny **MOVI** chrom błyszczący

Rama wykonana z 40 mm pełnych profili. W zestawie zastosowano funkcjonalne rozwiązania: doprowadzenie wody na cztery sposoby, regulowaną rurę odpływową oraz możliwość obrotu stopy na 4 sposoby. Dzięki zastosowaniu innowacyjnej technologii **CleanOn** oraz higienicznego **FRESH SYSTEM**, miska pozostaje zawsze czysta i bezpieczna w użytkowaniu. Oszczędność wody zapewni ekonomiczny system spłukiwania: 3/5L.

charakterystyka:

- technologia **FRESH SYSTEM**
- system mocowania **QUICK FIX**
- stopa obrotowa – 4 pozycje
- montaż przycisku od góry lub od przodu

wymiary elementów zestawu – szer.×gł.×wys. [cm]:	
stelaż podtynkowy:	41×15-20×113-133
miska zawieszana:	35×52,5×35,5
deska toaletowa:	35,7 × 44,8
przycisk spłukujący:	22×1×15

SET 800 AQUA

zestaw podtynkowy

kod kat.: S701-173 | index: SZWZ1003272898

SKŁAD ZESTAWU:

- stelaż podtynkowy **AQUA 02 MECH** z gwarancją długoletniego i bezproblemowego użytkowania
- miska zawieszana **CARINA**
- deska **CARINA** duroplastowa, wolonoopadająca, z funkcją łatwego wypinania
- przycisk spłukujący mechaniczny **LINK KÓŁKO** chrom błyszczący

Zestaw składający się z wąskiego stelaża podtynkowego, który gwarantuje długoletnie i bezproblemowe użytkowanie oraz miski zawieszanej **CARINA**. Rama zrobiona z 35 mm pełnych profili. W modelu zastosowano funkcjonalne rozwiązania – regulowane uchwyty, doprowadzenie wody od prawej lub lewej strony zbiornika, szybki zawór napełniający, kolano odpływowe z możliwością ustawienia na bok i do dołu. Oszczędność zapewni natomiast ekonomiczny system spłukiwania wody 3/5L lub 3/6L.

charakterystyka:

- podłączenie wody w dwóch punktach
- 3-stopniowa regulacja głębokości kolana odpływowego
- stopa obrotowa – 2 pozycje
- montaż przycisku od przodu

wymiary elementów zestawu – szer.×gł.×wys. [cm]:	
stelaż podtynkowy:	40×14-19×114-134
miska zawieszana:	35×52,5×35,5
deska toaletowa:	36,1 × 43,8
przycisk spłukujący:	21×0,7×13,8

SET 880 AQUA

zestaw podtynkowy

kod kat.: S701-203 | index: SZWZ1003563733

SKŁAD ZESTAWU:

- stelaż podtynkowy **AQUA 22 MECH** z gwarancją długoletniego i bezproblemowego użytkowania
- miska zawieszana **EASY CleanOn**
- deska **EASY** duroplastowa, wolnoopadająca, z funkcją łatwego wypinania jednym przyciskiem
- przycisk spłukujący mechaniczny **ACTIS** chrom błyszczący

Rama została wykonana z 40 mm pełnych profili. W zestawie zastosowano funkcjonalne rozwiązania: doprowadzenie wody na cztery sposoby, regulowaną rurę odpływową oraz możliwość obrotu stopy na 4 sposoby. Dzięki zastosowaniu innowacyjnej technologii **CleanOn** oraz higienicznego **FRESH SYSTEM**, miska pozostaje zawsze czysta i bezpieczna w użytkowaniu. Oszczędność wody zapewni ekonomiczny system spłukiwania: 3/5L.

charakterystyka:

- technologia **FRESH SYSTEM**
- stopa obrotowa – 4 pozycje
- montaż przycisku od góry lub od przodu

wymiary elementów zestawu – szer.×gł.×wys. [cm]:	
stelaż podtynkowy:	41×15-20×113-133
miska zawieszana:	35,5×52×37
deska toaletowa:	35,9×44,5
przycisk spłukujący:	22,4×1,2×15,4

SET 882 AQUA

zestaw podtynkowy

kod kat.: S701-205 | index: SZWZ1003583733

SKŁAD ZESTAWU:

- stelaż podtynkowy **AQUA 22 MECH** z gwarancją długoletniego i bezproblemowego użytkowania
- miska zawieszana **CITY CleanOn**
- deska **CITY SLIM** duroplastowa, wolnoopadająca, z funkcją łatwego wypinania jednym przyciskiem
- przycisk spłukujący mechaniczny **GALAXY** chrom błyszczący

Rama wykonana z 40 mm pełnych profili. W zestawie zastosowano funkcjonalne rozwiązania: doprowadzenie wody na cztery sposoby, regulowaną rurę odpływową oraz możliwość obrotu stopy na 4 sposoby. Dzięki zastosowaniu innowacyjnej technologii **CleanOn** oraz higienicznego **FRESH SYSTEM**, miska pozostaje zawsze czysta i bezpieczna w użytkowaniu. Oszczędność wody zapewni ekonomiczny system spłukiwania: 3/5L.

charakterystyka:

- technologia **FRESH SYSTEM**
- stopa obrotowa – 4 pozycje
- montaż przycisku od góry lub od przodu

wymiary elementów zestawu – szer.×gł.×wys. [cm]:	
stelaż podtynkowy:	41×15-20×113-133
miska zawieszana:	37 × 53 × 35,5
deska toaletowa:	36,5 × 45,3
przycisk spłukujący:	22×1,6×15

SET 881 AQUA

zestaw podtynkowy

kod kat.: S701-204 | index: SZWZ1003573733

SKŁAD ZESTAWU:

- stelaż podtynkowy **AQUA 22 MECH** z gwarancją długoletniego i bezproblemowego użytkowania
- miska zawieszana **COMO CleanOn**
- deska **COMO SLIM** duroplastowa, wolnoopadająca, z funkcją łatwego wypinania jednym przyciskiem
- przycisk spłukujący mechaniczny **LINK KÓŁKO** chrom błyszczący

Rama wykonana z 40 mm pełnych profili. W modelu zastosowano funkcjonalne rozwiązania: doprowadzenie wody na cztery sposoby, regulowaną rurę odpływową oraz możliwość obrotu stopy na 4 sposoby. Dzięki zastosowaniu innowacyjnej technologii **CleanOn** oraz higienicznego **FRESH SYSTEM**, miska pozostaje zawsze czysta i bezpieczna w użytkowaniu. Oszczędność wody zapewni ekonomiczny system spłukiwania: 2/4L i 3/5L.

charakterystyka:

- technologia **FRESH SYSTEM**
- stopa obrotowa – 4 pozycje
- montaż przycisku od góry lub od przodu

wymiary elementów zestawu – szer.×gł.×wys. [cm]:	
stelaż podtynkowy:	41×15-20×113-133
miska zawieszana:	35×51,5×37
deska toaletowa:	35,3×42,7
przycisk spłukujący:	21×0,7×13,8

SET 848 AQUA

zestaw podtynkowy

kod kat.: S701-187 | index: SZWZ1003393733

SKŁAD ZESTAWU:

- stelaż podtynkowy **AQUA 22 MECH** z gwarancją długoletniego i bezproblemowego użytkowania
- miska zawieszana **COLOUR CleanOn**
- deska **COLOUR** duroplastowa, wolnoopadająca, z funkcją łatwego wypinania
- przycisk spłukujący mechaniczny **PRESTO** chrom błyszczący

Rama wykonana z 40 mm pełnych profili. W zestawie zastosowano funkcjonalne rozwiązania: doprowadzenie wody na cztery sposoby, regulowaną rurę odpływową oraz możliwość obrotu stopy na 4 sposoby. Dzięki zastosowaniu innowacyjnej technologii **CleanOn** oraz higienicznego **FRESH SYSTEM**, miska pozostaje zawsze czysta i bezpieczna w użytkowaniu. Oszczędność wody zapewni ekonomiczny system spłukiwania: 2/4L i 3/5L.

charakterystyka:

- technologia **FRESH SYSTEM**
- stopa obrotowa – 4 pozycje
- montaż przycisku od góry lub od przodu

wymiary elementów zestawu – szer.×gł.×wys. [cm]:	
stelaż podtynkowy:	41×15-20×113-133
miska zawieszana:	36×52,5×36,5
deska toaletowa:	35,9×44,5
przycisk spłukujący:	22×1,2× 15

SET 883 AQUA

zestaw podtynkowy

kod kat.: S701-206 | index: SZWZ1003593733

SKŁAD ZESTAWU:

- stelaż podtynkowy **AQUA 22 MECH** z gwarancją długoletniego i bezproblemowego użytkowania
- miska zawieszana **ARTECO CleanOn**
- deska **ARTECO** duroplastowa, wolnoopadająca, z funkcją łatwego wypinania
- przycisk spłukujący mechaniczny **ENTER** chrom błyszczący

Rama wykonana z 40 mm pełnych profili. W zestawie zastosowano funkcjonalne rozwiązania: doprowadzenie wody na cztery sposoby, regulowaną rurę odpływową oraz możliwość obrotu stopy na 4 sposoby. Dzięki zastosowaniu innowacyjnej technologii **CleanOn** oraz higienicznego **FRESH SYSTEM**, miska pozostaje zawsze czysta i bezpieczna w użytkowaniu. Oszczędność wody zapewni ekonomiczny system spłukiwania: 3/5L.

charakterystyka:

- technologia **FRESH SYSTEM**
- stopa obrotowa – 4 pozycje
- montaż przycisku od góry lub od przodu

wymiary elementów zestawu – szer.×gł.×wys. [cm]:	
stelaż podtynkowy:	41×15-20×113-133
miska zawieszana:	35,5×53×36
deska toaletowa:	36,2×44,5
przycisk spłukujący:	21×0,7×13,8

SET B49 AQUA

zestaw podtynkowy

kod kat.: S701-301 | index: SZWZ1004473733

SKŁAD ZESTAWU:

- stelaż podtynkowy **AQUA 22 MECH** z gwarancją długoletniego i bezproblemowego użytkowania
- miska zawieszana **ARTECO CleanOn**
- deska **ARTECO** polipropylenowa, wolnoopadająca
- przycisk spłukujący mechaniczny **ENTER** chrom błyszczący

Rama wykonana z 40 mm pełnych profili. W modelu zastosowano funkcjonalne rozwiązania: doprowadzenie wody na cztery sposoby, regulowaną rurę odpływową oraz możliwość obrotu stopy na 4 sposoby. Dzięki zastosowaniu innowacyjnej technologii **CleanOn** oraz higienicznego **FRESH SYSTEM**, miska pozostaje zawsze czysta i bezpieczna w użytkowaniu. Oszczędność wody zapewni ekonomiczny system spłukiwania: 3/5L.

charakterystyka:

- technologia **FRESH SYSTEM**
- stopa obrotowa – 4 pozycje
- montaż przycisku od góry lub od przodu

wymiary elementów zestawu – szer.×gł.×wys. [cm]:	
stelaż podtynkowy:	41×15-20×113-133
miska zawieszana:	35,5×53×36
deska toaletowa:	37,4 × 45,4
przycisk spłukujący:	21×0,7×13,8

SET 641 AQUA

zestaw podtynkowy

kod kat.: S701-067 | index: SZWZ1002531880

SKŁAD ZESTAWU:

- stelaż podtynkowy **AQUA 22 MECH** z gwarancją długoletniego i bezproblemowego użytkowania
- miska zawieszana **PARVA CleanOn**
- deska **PARVA** duroplastowa, wolnoopadająca, z funkcją łatwego wypinania
- przycisk spłukujący mechaniczny **PRESTO** chrom błyszczący

Rama wykonana z 40 mm pełnych profili. W zestawie zastosowano funkcjonalne rozwiązania: doprowadzenie wody na cztery sposoby, regulowaną rurę odpływową oraz możliwość obrotu stopy na 4 sposoby. Dzięki zastosowaniu innowacyjnej technologii **CleanOn** oraz higienicznego **FRESH SYSTEM**, miska pozostaje zawsze czysta i bezpieczna w użytkowaniu. Oszczędność wody zapewni ekonomiczny system spłukiwania: 3/5L.

charakterystyka:

- technologia **FRESH SYSTEM**
- system mocowania **QUICK FIX**
- stopa obrotowa – 4 pozycje
- montaż przycisku od góry lub od przodu

wymiary elementów zestawu – szer.×gł.×wys. [cm]:	
stelaż podtynkowy:	41×15-20×113-133
miska zawieszana:	35 × 51,5 × 35,5
deska toaletowa:	35,6×40,1
przycisk spłukujący:	22×1,2×15

SET 884 AQUA

zestaw podtynkowy

kod kat.: S701-207 | index: SZWZ1003603733

SKŁAD ZESTAWU:

- stelaż podtynkowy **AQUA 02 MECH** z gwarancją długoletniego i bezproblemowego użytkowania
- miska zawieszana **FACILE**
- deska **FACILE** duroplastowa, wolnoopadająca, z funkcją łatwego wypinania jednym przyciskiem
- przycisk spłukujący mechaniczny **LINK KÓŁKO** chrom błyszczący

Rama wykonana z 35 mm pełnych profili. W zestawie zastosowano funkcjonalne rozwiązania: regulowane uchwyty, doprowadzenie wody od prawej lub lewej strony zbiornika, szybki zawór napełniający, kolano odpływowe z możliwością ustawienia na bok i do dołu. Oszczędność wody zapewni ekonomiczny system spłukiwania: 3/6L.

charakterystyka:

- podłączenie wody w dwóch punktach
- 3-stopniowa regulacja głębokości kolana odpływowego
- stopa obrotowa – 2 pozycje

wymiary elementów zestawu – szer.×gł.×wys. [cm]:	
stelaż podtynkowy:	40×14-19×114-134
miska zawieszana:	31,5×52,5×36
deska toaletowa:	36,3 × 44,1
przycisk spłukujący:	21×0,7×13,8

SET 895 AQUA

zestaw podtynkowy

kod kat.: S701-216 | index: SZWZ1003673733

SKŁAD ZESTAWU:

- stelaż podtynkowy **AQUA 02 MECH** z gwarancją długoletniego i bezproblemowego użytkowania
- miska zawieszana **DELFI**
- deska **DELFI** polipropylenowa, wolnoopadająca
- przycisk spłukujący mechaniczny **ENTER** chrom błyszczący

Rama wykonana z 35 mm pełnych profili. W zestawie zastosowano funkcjonalne rozwiązania: regulowane uchwyty, doprowadzenie wody od prawej lub lewej strony zbiornika, szybki zawór napełniający, kolano odpływowe z możliwością ustawienia na bok i do dołu. Oszczędność wody zapewni ekonomiczny system spłukiwania: 3/6L.

charakterystyka:

- podłączenie wody w dwóch punktach
- 3-stopniowa regulacja głębokości kolana odpływowego
- stopa obrotowa – 2 pozycje

wymiary elementów zestawu – szer.×gł.×wys. [cm]:	
stelaż podtynkowy:	40×14-19×114-134
miska zawieszana:	36×52×37,5
deska toaletowa:	37,2 × 44,6
przycisk spłukujący:	21×0,7×13,8

SET 896 AQUA

zestaw podtynkowy

kod kat.: S701-217 | index: SZWZ1003683733

SKŁAD ZESTAWU:

- stelaż podtynkowy **AQUA 02 MECH** z gwarancją długoletniego i bezproblemowego użytkowania
- miska zawieszana **DELFI**
- deska **MODUO/DELFI** duroplastowa, wolnoopadająca, z funkcją łatwego wypinania
- przycisk spłukujący mechaniczny **ENTER** chrom błyszczący

Rama wykonana z 35 mm pełnych profili. W zestawie zastosowano funkcjonalne rozwiązania: regulowane uchwyty, doprowadzenie wody od prawej lub lewej strony zbiornika, szybki zawór napełniający, kolano odpływowe z możliwością ustawienia na bok i do dołu. Oszczędność wody zapewni ekonomiczny system spłukiwania: 3/6L.

charakterystyka:

- podłączenie wody w dwóch punktach
- 3-stopniowa regulacja głębokości kolana odpływowego
- stopa obrotowa – 2 pozycje
- montaż przycisku od przodu

wymiary elementów zestawu – szer.×gł.×wys. [cm]:	
stelaż podtynkowy:	40×14-19×114-134
miska zawieszana:	36×52×37,5
deska toaletowa:	35,8 × 44,5
przycisk spłukujący:	21×0,7×13,8

SET 897 AQUA

zestaw podtynkowy

kod kat.: S701-218 | index: SZWZ1003693733

SKŁAD ZESTAWU:

- stelaż podtynkowy **AQUA 02 MECH** z gwarancją długoletniego i bezproblemowego użytkowania
- miska zawieszana **DELFI**
- deska **MODUO/DELFI SLIM** duroplastowa, wolnoopadająca, z funkcją łatwego wypinania
- przycisk spłukujący mechaniczny **ENTER** chrom błyszczący

Rama wykonana z 35 mm pełnych profili. W zestawie zastosowano funkcjonalne rozwiązania: regulowane uchwyty, doprowadzenie wody od prawej lub lewej strony zbiornika, szybki zawór napełniający, kolano odpływowe z możliwością ustawienia na bok i do dołu. Oszczędność wody zapewni ekonomiczny system spłukiwania: 3/6L.

charakterystyka:

- podłączenie wody w dwóch punktach
- 3-stopniowa regulacja głębokości kolana odpływowego
- stopa obrotowa – 2 pozycje
- montaż przycisku od przodu

wymiary elementów zestawu – szer.×gł.×wys. [cm]:	
stelaż podtynkowy:	40×14-19×114-134
miska zawieszana:	36×52×37,5
deska toaletowa:	35,9×44,9
przycisk spłukujący:	21×0,7×13,8

SET B80 AQUA

zestaw podtynkowy

kod kat.: S701-331 | index: SZWZ1004771655

SKŁAD ZESTAWU:

- stelaż podtynkowy **AQUA 52 PNEU S QF** z gwarancją długoletniego i bezproblemowego użytkowania
- przycisk spłukujący pneumatyczny **ACCENTO CIRCLE** chrom błyszczący

Rama wykonana z 40 mm pełnych profili z możliwością obrócenia stóp. W zestawie zastosowano funkcjonalne rozwiązania: system **QUICK FIX**, higieniczny **FRESH SYSTEM**, doprowadzenie wody na cztery sposoby, regulowaną rurę odpływową. Stelaż przystosowano do dwudzielnego systemu spłukiwania 2/4L, 3/5L lub 3/6L. Zastosowany wysokiej jakości zawór pneumatyczny zapewnia stabilne i powtarzalne działanie. Zawór jest wyposażony w silikonową uszczelkę, która zapewnia szczelność zestawu i oszczędność wody przy spłukiwaniu.

charakterystyka:

- podłączenie wody w czterech punktach
- 3-stopniowa regulacja głębokości kolana odpływowego
- stopa obrotowa – 4 pozycje
- technologia bezkołnierzowa **CleanOn**
- łatwy montaż przez jedną osobę - hamulec w stopie

wymiary elementów zestawu – szer.×gł.×wys. [cm]:	
stelaż podtynkowy:	51×11-16×114-134
przycisk spłukujący:	22,1×1×16,1

SET B81 AQUA

zestaw podtynkowy

kod kat.: S701-332 | index: SZWZ1004786282

SKŁAD ZESTAWU:

- stelaż podtynkowy **AQUA 52 PNEU S QF** z gwarancją długoletniego i bezproblemowego użytkowania
- przycisk spłukujący pneumatyczny **ACCENTO SQUARE** chrom błyszczący

Rama wykonana z 40 mm pełnych profili z możliwością obrócenia stóp. W zestawie zastosowano funkcjonalne rozwiązania: system **QUICK FIX**, higieniczny **FRESH SYSTEM**, doprowadzenie wody na cztery sposoby, regulowaną rurę odpływową. Stelaż przystosowano do dwudzielnego systemu spłukiwania 2/4L, 3/5L lub 3/6L. Zastosowany wysokiej jakości zawór pneumatyczny zapewnia stabilne i powtarzalne działanie. Zawór jest wyposażony w silikonową uszczelkę, która zapewnia szczelność zestawu i oszczędność wody przy spłukiwaniu.

charakterystyka:

- podłączenie wody w czterech punktach
- 3-stopniowa regulacja głębokości kolana odpływowego
- stopa obrotowa – 4 pozycje
- technologia bezkołnierzowa **CleanOn**
- łatwy montaż przez jedną osobę - hamulec w stopie

wymiary elementów zestawu – szer.×gł.×wys. [cm]:	
stelaż podtynkowy:	51×11-16×114-134
przycisk spłukujący:	22,1×1×16,1

SET B79 AQUA

zestaw podtynkowy

kod kat.: S701-330 | index: SZWZ1004761655

SKŁAD ZESTAWU:

- stelaż podtynkowy **AQUA 22 MECH QF** z gwarancją długoletniego i bezproblemowego użytkowania
- przycisk spłukujący mechaniczny **MOVI** chrom błyszczący

Rama wykonana z 40 mm pełnych profili. W zestawie zastosowano funkcjonalne rozwiązania: system **QUICK FIX**, higieniczny **FRESH SYSTEM**, doprowadzenie wody na cztery sposoby, regulowaną rurę odpływową oraz możliwość obrotu stopy na 4 sposoby. Zastosowano oznaczenia kolorystyczne ułatwiające szybką instalację. Stelaż przystosowano do dwudzielnego systemu spłukiwania 2/4 L, 3/5L lub 3/6L. Przystosowanie do spłukiwania w systemie dwudzielnym zapewni oszczędność wody.

charakterystyka:

- podłączenie wody w czterech punktach
- 3-stopniowa regulacja głębokości kolana odpływowego
- stopa obrotowa – 4 pozycje

wymiary elementów zestawu – szer.×gł.×wys. [cm]:	
stelaż podtynkowy:	41×14-23×113-133
przycisk spłukujący:	22×1×15

SET B78 AQUA

zestaw podtynkowy

kod kat.: S701-329 | index: SZWZ1004751655

SKŁAD ZESTAWU:

- stelaż podtynkowy **AQUA 02 MECH** z gwarancją długoletniego i bezproblemowego użytkowania
- przycisk spłukujący mechaniczny **PRESTO** chrom błyszczący

Rama wykonana z 35 mm pełnych profili. W zestawie zastosowano funkcjonalne rozwiązania: regulowane uchwyty, doprowadzenie wody od prawej lub lewej strony zbiornika, szybki zawór napełniający, kolano odpływowe z możliwością ustawienia na bok i do dołu, oraz możliwość obrotu stopy o 90°, do środka i do tyłu. Zastosowano oznaczenia kolorystyczne ułatwiające łatwą instalację. Stelaż przystosowano do dwudzielnego systemu spłukiwania 3/5L lub 3/6L. Przystosowanie do spłukiwania w systemie dwudzielnym zapewni oszczędność wody.

charakterystyka:

- podłączenie wody w dwóch punktach
- 3-stopniowa regulacja głębokości kolana odpływowego
- stopa obrotowa – 2 pozycje

wymiary elementów zestawu – szer.×gł.×wys. [cm]:	
stelaż podtynkowy:	40×14-19×114-134
przycisk spłukujący:	22×1,2×15

PISUARY

PRZEGRODY

DO PISUARÓW

N

CREA

SET B144 pisuar z korkiem

kod kat.: S701-357 | index: SZCZ1002236324

Pisuar **CREA**, w technologii **CleanOn**, posiada tylny dopływ wody. Brak wewnętrznego kołnierza pozwolił na utworzenie gładkiej, ceramicznej bryły, dzięki czemu, powierzchnie pisuaru są łatwo zmywalne. Dostęp do syfonu od dołu (brak konieczności demontażu) pozwala na niezwykle proste zachowanie czystości oraz higieny.

charakterystyka:

- wyjątkowa biel **CERSANIT WHITE**
- technologia **CleanOn**
- spójność kolorystyczna z innymi produktami **CERSANIT**
- 10 lat gwarancji na ceramikę

szer.×gł.×wys. [cm] 33,5×30×66,5

w zestawie z:

korkiem ceramicznym, syfonem butelkowym oraz kompletem montażowym.

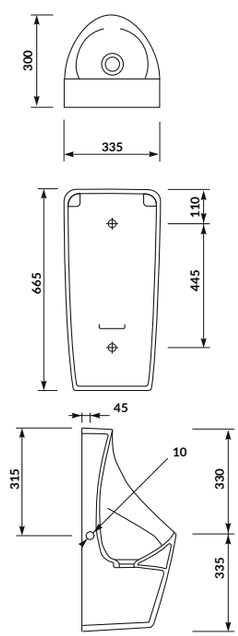

TAURUS T100

Pisuar

kod kat.: K11-0030 | index: CCUZ1000050750

Pisuar **TAURUS** wykonany z wysokiej jakości ceramiki. Posiada tylny dopływ wody.

charakterystyka:

- wyjątkowa biel **CERSANIT WHITE**
- spójność kolorystyczna z innymi produktami **CERSANIT**
- 10 lat gwarancji na ceramikę

szer.×gł.×wys. [cm] 41,5×37×66

w zestawie z:

kompletem montażowym.

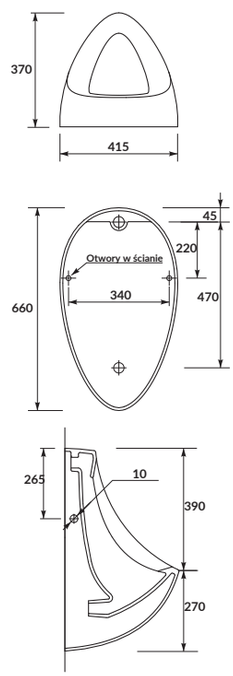

APPOLLO A 101

Pisuar

kod kat.: K11-0025 | index: CCUZ1000030936

Pisuar **APPOLLO** został wykonany z wysokiej jakości, lśniącej ceramiki. W modelu doprowadzenie wody jest od góry.

charakterystyka:

- wyjątkowa biel **CERSANIT WHITE**
- spójność kolorystyczna z innymi produktami **CERSANIT**
- 10 lat gwarancji na ceramikę

szer.×gł.×wys. [cm] 34×28,5×56,5

w zestawie z:

kompletem montażowym.

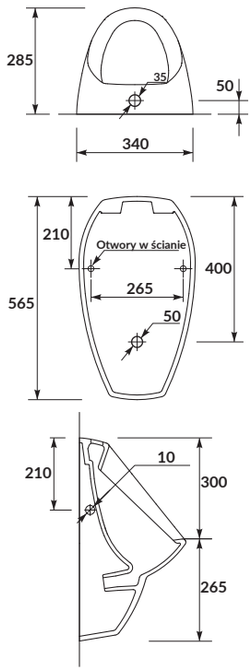

APPOLLO A 100

Pisuar

kod kat.: K11-0024 | index: CCUZ1000040936

Pisuar **APPOLLO** został wykonany z wysokiej jakości, lśniącej ceramiki. Posiada tylny dopływ wody.

charakterystyka:

- wyjątkowa biel **CERSANIT WHITE**
- spójność kolorystyczna z innymi produktami **CERSANIT**
- 10 lat gwarancji na ceramikę

szer.×gł.×wys. [cm] 34×28,5×56,5

w zestawie z:

kompletem montażowym.

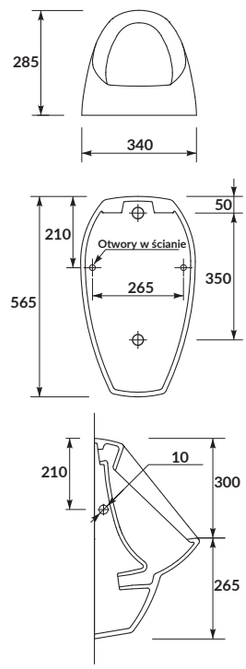

PRESIDENT P101

Pisuar

kod kat.: K08-013 | index: CCUZ1000020936

Pisuar **PRESIDENT** posiada doprowadzenie wody od góry i przeznaczony jest do zawieszania na ścianie za pomocą haków.

charakterystyka:

- wyjątkowa biel **CERSANIT WHITE**
- spójność kolorystyczna z innymi produktami **CERSANIT**
- 10 lat gwarancji na ceramikę

szer.×gł.×wys. [cm] 32×27,5×44

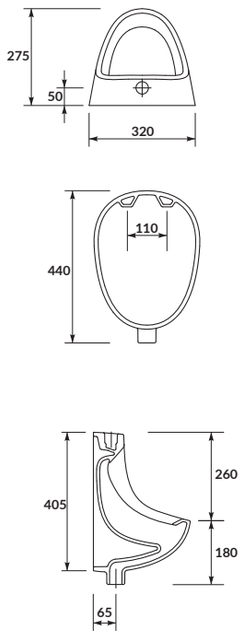

Przegroda do pisuaru

kod kat.: K11-0031 | index: CCRZ1000010936

Ceramiczna przegroda pisuarowa z lekko zaokrągloną częścią górną i zwężającym się dolnym odcinkiem. Uniwersalny design sprawia, że model komponuje się z wszystkimi pisuarami.

charakterystyka:

- wyjątkowa biel **CERSANIT WHITE**
- spójność kolorystyczna z innymi produktami **CERSANIT**
- 10 lat gwarancji na ceramikę

szer.×gł.×wys. [cm] 8×40×68

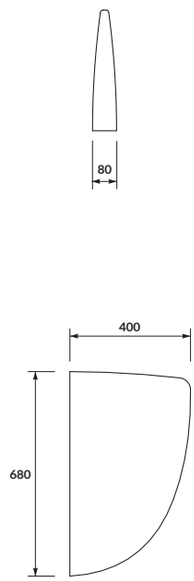

MYCIE

UMYWALKI MEBLOWE

UMYWALKI NABLATOWE

UMYWALKI WISZĄCE

POSTUMENTY I PÓŁPOSTUMENTY

UMYWALKI MEBLOWE

N

szafka podumywalkowa
INVERTO 100

INVERTO 100

umywalka meblowa

kod kat.: K671-007 | index: CCWF1007902186

Umywalka meblowa ceramiczna, wysoka jakość wykonania, sprawdzona funkcjonalność, możliwość montażu z meblem bądź solo. Umywalka szlifowana, z możliwością postawienia na blacie.

charakterystyka:

- wyjątkowa biel **CERSANIT WHITE**
- pasuje do wielu rodzajów mebli
- 10 lat gwarancji

szer.×gł. ×wys. [cm] 100,5×45,5×18

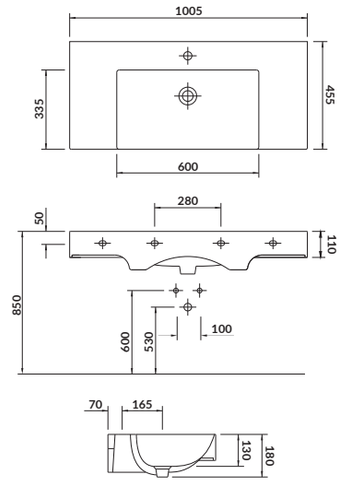

N

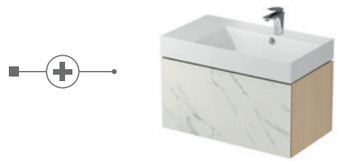

szafka podumywalkowa
INVERTO 80

INVERTO 80

umywalka meblowa – prawa

kod kat.: K671-006 | index: CCWF1007896131

Umywalka meblowa ceramiczna, wysoka jakość wykonania, sprawdzona funkcjonalność, możliwość montażu z meblem bądź solo. Umywalka szlifowana, z możliwością postawienia na blacie.

charakterystyka:

- wyjątkowa biel **CERSANIT WHITE**
- pasuje do wielu rodzajów mebli
- 10 lat gwarancji

szer.×gł. ×wys. [cm] 80,5×45,5×18

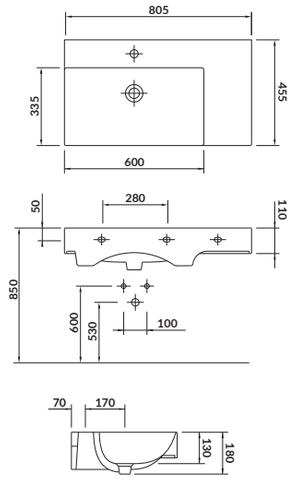

N

szafka podumywalkowa
INVERTO 80

INVERTO 80

umywalka meblowa – lewa

kod kat.: K671-016 | index: CCWF1007966131

Umywalka meblowa ceramiczna, wysoka jakość wykonania, sprawdzona funkcjonalność, możliwość montażu z meblem bądź solo. Umywalka szlifowana, z możliwością postawienia na blacie.

charakterystyka:

- wyjątkowa biel **CERSANIT WHITE**
- pasuje do wielu rodzajów mebli
- 10 lat gwarancji

szer.×gł. ×wys. [cm] 80,5×45,5×18

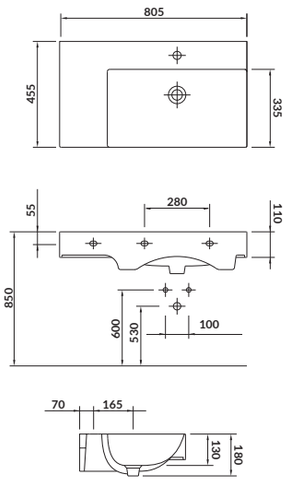

N

szafka podumywalkowa
INVERTO 60

INVERTO 60

umywalka meblowa

kod kat.: K671-005 | index: CCWF1007886105

Umywalka meblowa ceramiczna, wysoka jakość wykonania, sprawdzona funkcjonalność, możliwość montażu z meblem bądź solo. Umywalka szlifowana, z możliwością postawienia na blacie.

charakterystyka:

- wyjątkowa biel **CERSANIT WHITE**
- pasuje do wielu rodzajów mebli
- 10 lat gwarancji

szer.×gł. ×wys. [cm] 60,5×45,5×18

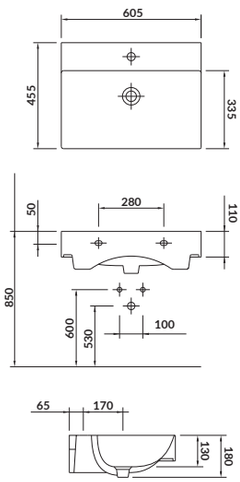

CREA 100

umywalka meblowa

kod kat.: K114-018 | index: CCWF1007338215

Umywalki meblowe **CREA** zachwycają lekkością i delikatnością kształtów o niezwykle cienkich ściankach. Jednocześnie, dzięki nowej masie ceramicznej **ROCKLITE**, są zadziwiająco wytrzymałe. Udoskonalone szkliwo perfekcyjnie pokrywa ich powierzchnię, czyniąc ją idealnie gładką i jednolicie białą.

charakterystyka:

- wyjątkowa biel **CERSANIT WHITE**
- pasuje do wielu rodzajów mebli
- wysoka jakość wykonania
- 10 lat gwarancji

szer.×gł. ×wys. [cm] 101×46×15,5

szafka podumywalkowa
CREA 100

szafka podumywalkowa
LARA 100

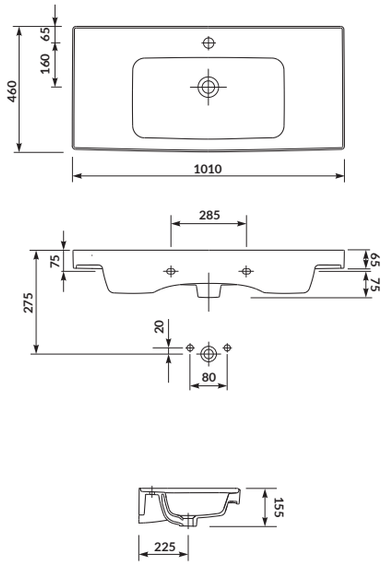

CREA 80

umywalka meblowa

kod kat.: K114-017 | index: CCWF1007328215

Umywalki meblowe **CREA** zachwycają lekkością i delikatnością kształtów o niezwykle cienkich ściankach. Jednocześnie, dzięki nowej masie ceramicznej **ROCKLITE**, są zadziwiająco wytrzymałe. Udoskonalone szkliwo perfekcyjnie pokrywa ich powierzchnię, czyniąc ją idealnie gładką i jednolicie białą.

charakterystyka:

- wyjątkowa biel **CERSANIT WHITE**
- pasuje do wielu rodzajów mebli
- wysoka jakość wykonania
- 10 lat gwarancji

szer.×gł. ×wys. [cm] 80,5×45,5×15,5

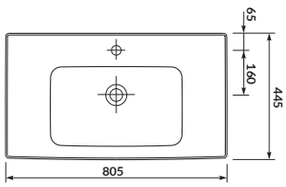

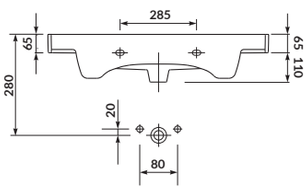

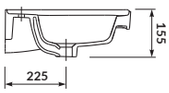

szafka podumywalkowa
CREA 80

szafka podumywalkowa
LARA 80

szafka podumywalkowa
COLOUR 80

szafka podumywalkowa
MELAR 80

szafka podumywalkowa
SMART 80

szafka podumywalkowa
MODUO 80

CREA 60

umywalka meblowa

kod kat.: K114-006 | index: CCWF1007318215

Umywalki meblowe **CREA** zachwycają lekkością i delikatnością kształtów o niezwykle cienkich ściankach. Jednocześnie, dzięki nowej masie ceramicznej **ROCKLITE**, są zadziwiająco wytrzymałe. Udoskonalone szkliwo perfekcyjnie pokrywa ich powierzchnię, czyniąc ją idealnie gładką i jednolicie białą.

charakterystyka:

- wyjątkowa biel **CERSANIT WHITE**
- pasuje do wielu rodzajów mebli
- wysoka jakość wykonania
- 10 lat gwarancji

szer.×gł. ×wys. [cm] 60×44,5×16

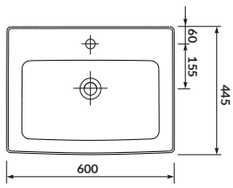

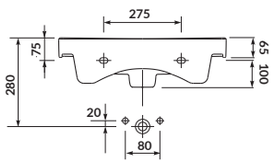

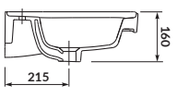

szafka podumywalkowa
CREA 60/50

szafka podumywalkowa
INVERTO 60/50

szafka podumywalkowa
LARA 60/50

szafka podumywalkowa
CITY 60/50

szafka podumywalkowa
COLOUR 60/50

szafka podumywalkowa
MODUO 60/50

szafka podumywalkowa
MELLAR 60/50

CREA 50

umywalka meblowa

kod kat.: K114-005 | index: CCWF1007308215

Umywalki meblowe **CREA** zachwycają lekkością i delikatnością kształtów o niezwykle cienkich ściankach. Jednocześnie, dzięki nowej masie ceramicznej **ROCKLITE**, są zadziwiająco wytrzymałe. Udoskonalone szkliwo perfekcyjnie pokrywa ich powierzchnię, czyniąc ją idealnie gładką i jednolicie białą.

charakterystyka:

- wyjątkowa biel **CERSANIT WHITE**
- pasuje do wielu rodzajów mebli
- wysoka jakość wykonania
- 10 lat gwarancji

szer.×gł. ×wys. [cm] 50,5×40×17,5

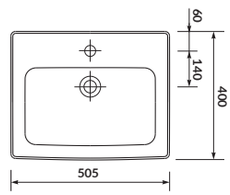

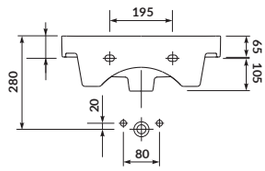

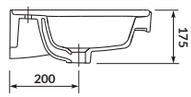

CREA 40

umywalka meblowa

kod kat.: K114-004 | index: CCWF1007298215

Umywalki meblowe **CREA** zachwycają lekkością i delikatnością kształtów o niezwykle cienkich ściankach. Jednocześnie, dzięki nowej masie ceramicznej **ROCKLITE**, są zadziwiająco wytrzymałe. Udoskonalone szkliwo perfekcyjnie pokrywa ich powierzchnię, czyniąc ją idealnie gładką i jednolicie białą.

charakterystyka:

- wyjątkowa biel **CERSANIT WHITE**
- pasuje do wielu rodzajów mebli
- wysoka jakość wykonania
- 10 lat gwarancji

szer.×gł. ×wys. [cm] 40×22×15

szafka podumywalkowa
CREA

szafka podumywalkowa
LARA

szafka podumywalkowa
MELAR

szafka podumywalkowa
SMART

szafka podumywalkowa
MODUO

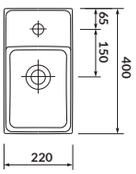

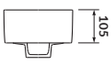

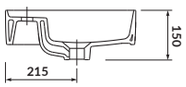

CITY 70

umywalka meblowa

kod kat.: K35-007 | index: CCWF1006563618

Funkcjonalna i elegancka umywalka meblowa **CITY** 70 posiada szeroką powierzchnię odkładczą, centralny otwór na armaturę oraz przelew. Umywalkę można zamontować z meblami z **CITY**.

charakterystyka:

- wyjątkowa biel **CERSANIT WHITE**
- dostępna w wielu rozmiarach
- powierzchnia łatwo zmywalna
- 10 lat gwarancji

szer.×gł. ×wys. [cm] 70×45,5×13,5

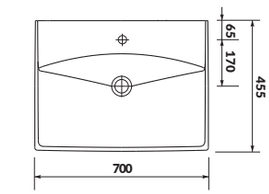

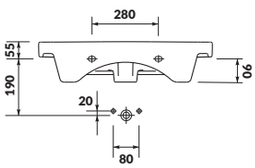

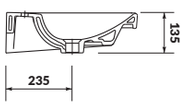

szafka podumywalkowa
LARA 60

szafka podumywalkowa
CITY 70/60

szafka podumywalkowa
COLOUR 60

szafka podumywalkowa
MELAR 60

szafka podumywalkowa
SMART 60

szafka podumywalkowa
CREA 60

CITY 60

umywalka meblowa

kod kat.: K35-006 | index: CCWF1006553618

Funkcjonalna i elegancka umywalka meblowa **CITY** 60 posiada szeroką powierzchnię odkładczą, centralny otwór na armaturę oraz przelew. Umywalkę można zamontować z meblami z serii **CITY**, **MELAR**, **CREA**, **SMART**, **COLOUR**.

charakterystyka:

- wyjątkowa biel **CERSANIT WHITE**
- pasuje do wielu rodzajów mebli
- powierzchnia łatwo zmywalna
- 10 lat gwarancji

szer.×gł. ×wys. [cm] 60×45×14

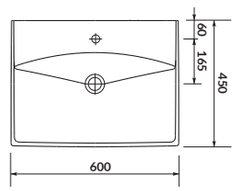

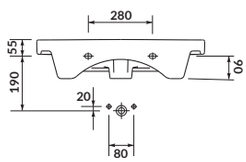

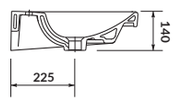

CITY 50

umywalka meblowa

kod kat.: K35-005 | index: CCWF1006543618

Funkcjonalna i elegancka umywalka meblowa **CITY** 50 posiada szeroką powierzchnię odkładczą, centralny otwór na armaturę oraz przelew. Umywalkę można zamontować z meblami z serii **CITY**, **MELAR**, **LARA**, **SMART**, **COLOUR**.

charakterystyka:

- wyjątkowa biel **CERSANIT WHITE**
- dostępna w wielu rozmiarach
- powierzchnia łatwo zmywalna
- 10 lat gwarancji

szer.×gł. ×wys. [cm] 50,5×40×14

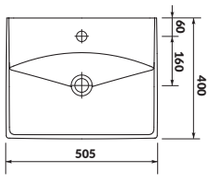

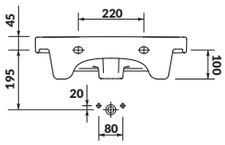

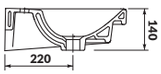

szafka podumywalkowa
LARA 50

szafka podumywalkowa
CITY 50

szafka podumywalkowa
COLOUR 50

szafka podumywalkowa
MELAR 50

szafka podumywalkowa
SMART 50

szafka podumywalkowa
CREA 50

COMO 100

umywalka meblowa

kod kat.: K32-016-EX1 | index: CCWF1006801603

Prostokątna umywalka ceramiczna **COMO 100** posiada otwór na armaturę i przelew w centralnej części oraz szeroką powierzchnię odkładczą. Umywalkę można zamontować na meblach z serii **CREA** i **LARA**, może też być mocowana do ściany z ozdobnym syfonem.

charakterystyka:

- wyjątkowa biel **CERSANIT WHITE**
- pasuje do wielu rodzajów mebli
- powierzchnia łatwo zmywalna
- 10 lat gwarancji

szer.×gł. ×wys. [cm] 100×45,5×18

szafka podumywalkowa
CREA 100

szafka podumywalkowa
LARA 100

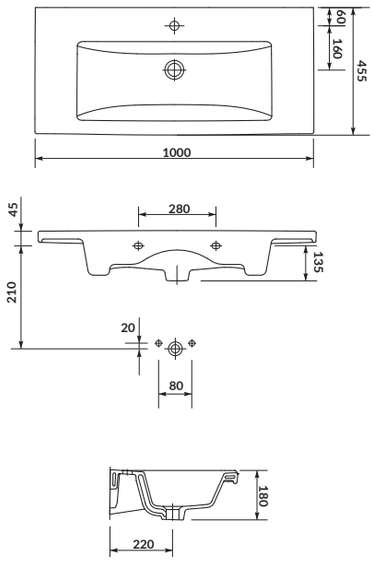

COMO 80

umywalka meblowa

kod kat.: K32-004 | index: CCWF1000813618

Prostokątna umywalka ceramiczna **COMO 80** posiada otwór na armaturę i przelew w centralnej części. Umywalkę można zamontować na meblach z serii **MELAR**, **MODUO**, **SMART**, **COLOUR** oraz **CREA**.

charakterystyka:

- wyjątkowa biel **CERSANIT WHITE**
- pasuje do wielu rodzajów mebli
- powierzchnia łatwo zmywalna
- 10 lat gwarancji

szer.×gł. ×wys. [cm] 80×45×16,5

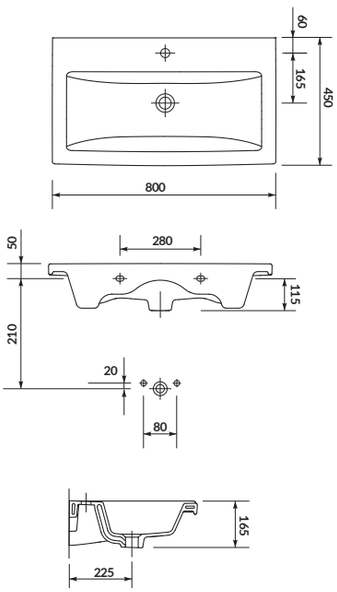

szafka podumywalkowa
CREA 80

szafka podumywalkowa
LARA 80

szafka podumywalkowa
MODUO 80

szafka podumywalkowa
MELAR 80

szafka podumywalkowa
SMART 80

szafka podumywalkowa
COLOUR 80

COMO 60

umywalka meblowa

kod kat.: K32-003 | index: CCWF1000800785

Prostokątna umywalka ceramiczna **COMO 60** posiada otwór na armaturę i przelew w centralnej części. Umywalkę można zamontować na meblach z serii **MELAR**, **MODUO**, **SMART**, **COLOUR** oraz **CREA**.

charakterystyka:

- wyjątkowa biel **CERSANIT WHITE**
- pasuje do wielu rodzajów mebli
- powierzchnia łatwo zmywalna
- 10 lat gwarancji

szer.×gł. ×wys. [cm] 60×45×16,5

szafka podumywalkowa
CREA 60/50

szafka podumywalkowa
LARA 60/50

szafka podumywalkowa
MODUO 60/50

szafka podumywalkowa
MELAR 60/50

szafka podumywalkowa
SMART 60/50

szafka podumywalkowa
COLOUR 60/50

COMO 50

umywalka meblowa

kod kat.: K32-002 | index: CCWF1000790965

Prostokątna umywalka ceramiczna **COMO 50** posiada otwór na armaturę i przelew w centralnej części. Umywalkę można zamontować na meblach z serii **MELAR**, **MODUO**, **SMART**, **COLOUR** oraz **CITY**.

charakterystyka:

- wyjątkowa biel **CERSANIT WHITE**
- pasuje do wielu rodzajów mebli
- powierzchnia łatwo zmywalna
- 10 lat gwarancji

szer.×gł. ×wys. [cm] 50×40×15,5

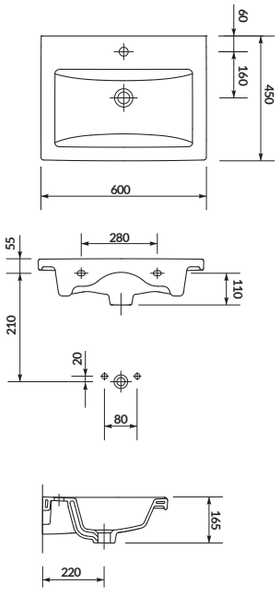

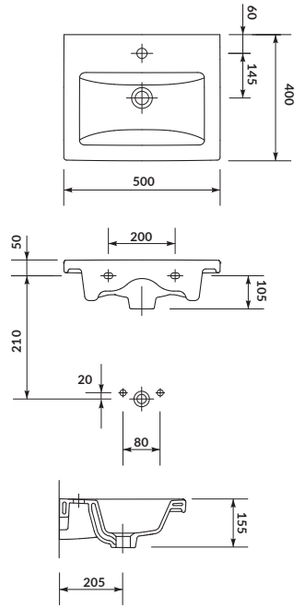

COMO 40

umywalka meblowa

kod kat.: K32-001 | index: CCWF1000783617

Prostokątna umywalka ceramiczna **COMO 40** posiada otwór na armaturę i przelew w centralnej części. Umywalkę można zamontować na meblach z serii **MELAR**, **LARA** oraz **SMART**.

charakterystyka:

- wyjątkowa biel **CERSANIT WHITE**
- pasuje do wielu rodzajów mebli
- powierzchnia łatwo zmywalna
- 10 lat gwarancji

szer.×gł. ×wys. [cm] 40×22×14,5

szafka podumywalkowa
LARA 40

szafka podumywalkowa
MODUO 40

szafka podumywalkowa
MELAR 40

szafka podumywalkowa
SMART 40

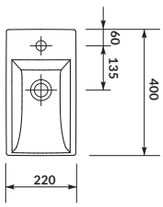

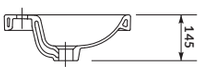

MODUO 80

umywalka meblowa

kod kat.: K116-013 | index: CCWF1007802074

Umywalka meblowa ceramiczna,wysoka jakość wykonania, sprawdzona funkcjonalność, możliwość montażu z meblem bądź solo, możliwość łączenia także z meblami: **CREA**, **LARA**, **MELAR**, **COLOUR**, **SMART**, **MODUO**

charakterystyka:

- wyjątkowa biel **CERSANIT WHITE**
- pasuje do wielu rodzajów mebli
- 10 lat gwarancji

szer.×gł. ×wys. [cm] 80×45×17,5

szafka podumywalkowa
MODUO 80/60

szafka podumywalkowa
COLOUR 80/60

szafka podumywalkowa
LARA 80/60

szafka podumywalkowa
CREA 80/60

szafka podumywalkowa
SMART 80/60

szafka podumywalkowa
MELAR 80/60

MODUO 60

umywalka meblowa

kod kat.: K116-011 | index: CCWF1007782074

Umywalka meblowa ceramiczna,wysoka jakość wykonania, sprawdzona funkcjonalność, możliwość montażu z meblem bądź solo, możliwość łączenia także z meblami: **CREA**, **LARA**, **MELAR**, **COLOUR**, **SMART**, **MODUO**

charakterystyka:

- wyjątkowa biel **CERSANIT WHITE**
- pasuje do wielu rodzajów mebli
- 10 lat gwarancji

szer.×gł. ×wys. [cm] 60×45×17,5

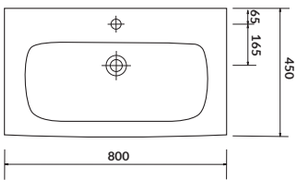

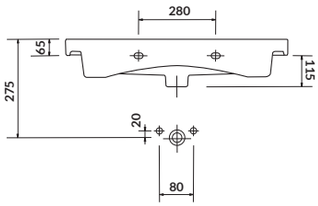

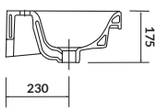

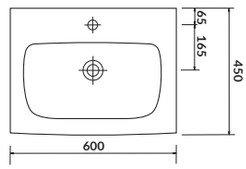

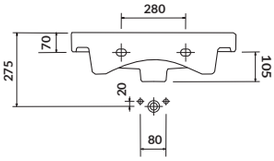

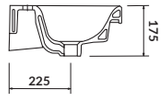

MODUO 50

umywalka meblowa

kod kat.: K116-009 | index: CCWF1007762074

Umywalka meblowa ceramiczna,wysoka jakość wykonania, sprawdzona funkcjonalność, możliwość montażu z meblem bądź solo, możliwość łączenia także z meblami: **CREA**, **LARA**, **MELAR**, **COLOUR**, **SMART**, **MODUO**

charakterystyka:

- wyjątkowa biel **CERSANIT WHITE**
- pasuje do wielu rodzajów mebli
- 10 lat gwarancji

szer.×gł. ×wys. [cm] 50×40×17

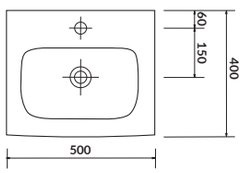

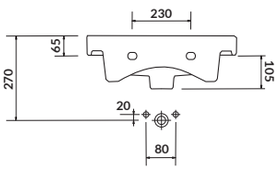

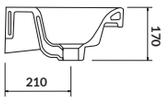

szafka podumywalkowa
MODUO 50

szafka podumywalkowa
COLOUR 50

szafka podumywalkowa
LARA 50

szafka podumywalkowa
CREA 50

szafka podumywalkowa
SMART 50

szafka podumywalkowa
MELAR 50

MODUO SLIM 80

umywalka meblowa

kod kat.: K116-012 | index: CCWF1007792074

Umywalka meblowa ceramiczna,wysoka jakość wykonania, sprawdzona funkcjonalność, zredukowana głębokość ułatwiająca aranżację trudnych przestrzeni, możliwość montażu z meblem bądź solo.

charakterystyka:

- wyjątkowa biel **CERSANIT WHITE**
- dostępne w wielu rozmiarach
- pasuje do wielu rodzajów mebli
- 10 lat gwarancji

szer.×gł. ×wys. [cm] 80×38×17

szafka podumywalkowa
MODUO SLIM 80/60

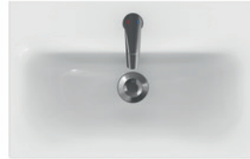

MODUO SLIM 60

umywalka meblowa

kod kat.: K116-010 | index: CCWF1007772074

Umywalka meblowa ceramiczna,wysoka jakość wykonania, sprawdzona funkcjonalność, zredukowana głębokość ułatwiająca aranżację trudnych przestrzeni, możliwość montażu z meblem bądź solo.

charakterystyka:

- wyjątkowa biel **CERSANIT WHITE**
- dostępne w wielu rozmiarach
- pasuje do wielu rodzajów mebli
- 10 lat gwarancji

szer.×gł. ×wys. [cm] 60×38×17

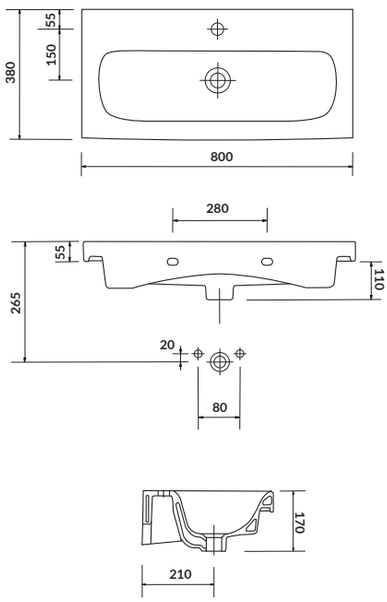

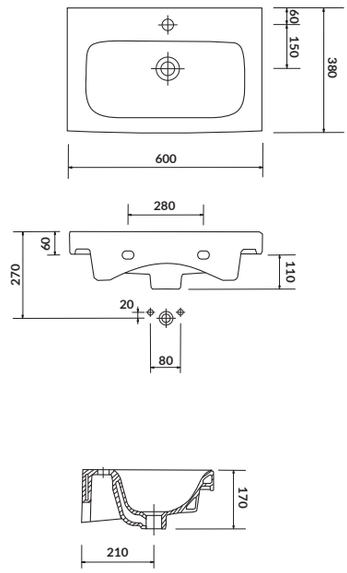

MODUO SLIM 50

umywalka meblowa

kod kat.: K116-008 | index: CCWF1007752074

Umywalka meblowa ceramiczna,wysoka jakość wykonania, sprawdzona funkcjonalność, zredukowana głębokość ułatwiająca aranżację trudnych przestrzeni, możliwość montażu z meblem bądź solo.

charakterystyka:

- wyjątkowa biel **CERSANIT WHITE**
- dostępne w wielu rozmiarach
- pasuje do wielu rodzajów mebli
- 10 lat gwarancji

szer.×gł. ×wys. [cm] 50×35×16

szafka podumywalkowa
MODUO 50

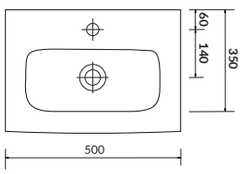

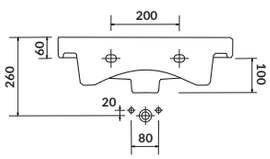

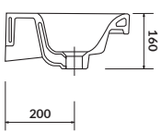

MODUO 40

umywalka meblowa

kod kat.: K116-016 | index: CCWF1007812074

Umywalka meblowa ceramiczna **MODUO 40**, wysoka jakość wykonania, sprawdzona funkcjonalność, możliwość montażu z meblem bądź solo, możliwość łączenia także z meblami: **CREA**, **LARA**, **MELAR**, **COLOUR**, **SMART**, **MODUO.**

charakterystyka:

- wyjątkowa biel **CERSANIT WHITE**
- dostępne w wielu rozmiarach
- pasuje do wielu rodzajów mebli
- 10 lat gwarancji

szer.×gł. ×wys. [cm] 40×22×15,5

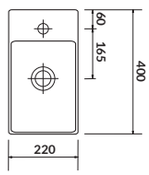

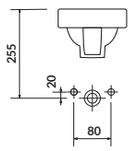

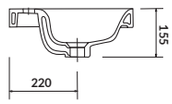

szafka podumywalkowa
MODUO 40

szafka podumywalkowa
LARA 40

szafka podumywalkowa
MELAR 40

szafka podumywalkowa
SMART 40

szafka podumywalkowa
CREA 40

COLOUR 60

umywalka meblowa

kod kat.: K103-007 | index: CCWF1006120768

Umywalka meblowa **COLOUR 60** posiada centralnie usytuowany otwór na armaturę, przelew i szeroką powierzchnią odkładczą, która zapewnia niezwykłą funkcjonalność codziennego użytkowania. Umywalkę można montować z meblami serii **MELAR**, **SMART**, **COLOUR**, **LARA** oraz **CREA**.

charakterystyka:

- wyjątkowa biel **CERSANIT WHITE**
- powierzchnia łatwo zmywalna
- 10 lat gwarancji

szer.×gł. ×wys. [cm] 60,5×45×15

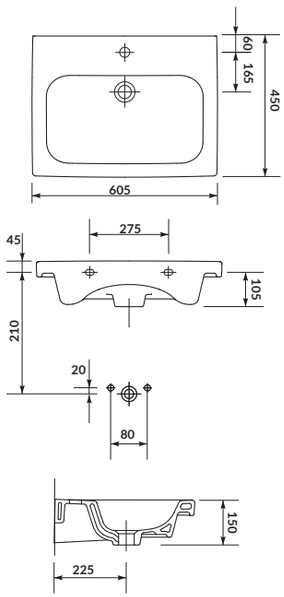

szafka podumywalkowa
MELAR 50/60

szafka podumywalkowa
SMART 50/60

szafka podumywalkowa
COLOUR 50/60

szafka podumywalkowa
LARA 50/60

szafka podumywalkowa
CREA 50/60

COLOUR 50

umywalka meblowa

kod kat.: K103-005 | index: CCWF1006101597

Umywalka meblowa **COLOUR 50** posiada centralnie usytuowany otwór na armaturę, przelew i szeroką powierzchnią odkładczą, która zapewnia niezwykłą funkcjonalność codziennego użytkowania. Umywalkę można montować z meblami serii **MELAR**, **SMART**, **COLOUR**, **LARA** oraz **CREA**.

charakterystyka:

- wyjątkowa biel **CERSANIT WHITE**
- powierzchnia łatwo zmywalna
- 10 lat gwarancji

szer.×gł. ×wys. [cm] 50,5×40,5×14,5

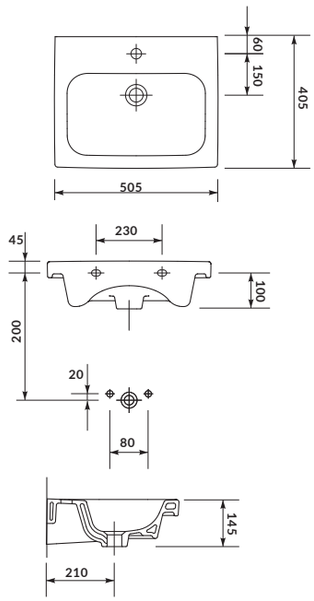

EASY 70

umywalka meblowa

kod kat.: K102-015 | index: CCWF1006161603

Prostokątna umywalka **EASY 70** posiada centralnie zlokalizowany otwór na armaturę i przelew. Została wyposażona w krzemową powłokę ochronną **CleanPro**, która ułatwia czyszczenie i zmniejsza ilość osadów odkładających się na powierzchni. Umywalka może zostać zamontowana na meblach z kolekcji **EASY** oraz półpostumentem **CARINA** lub bezpośrednio na ścianie z ozdobnym syfonem.

charakterystyka:

- wyjątkowa biel **CERSANIT WHITE**
- powierzchnia łatwo zmywalna
- 10 lat gwarancji

szer.×gł. ×wys. [cm] 70,5×45,5×15

do kompletowania z:

z ozdobnym syfonem **CERSANIT**

szafka podumywalkowa
EASY 70/60

półpostument
CARINA

syfon ozdobny
CERSANIT

EASY 60

umywalka meblowa

kod kat.: K102-014 | index: CCWF1006150768

Prostokątna umywalka **EASY 60** posiada centralnie zlokalizowany otwór na armaturę i przelew. Została wyposażona w krzemową powłokę ochronną **CleanPro**, która ułatwia czyszczenie i zmniejsza ilość osadów odkładających się na powierzchni. Umywalka może zostać zamontowana na meblach z kolekcji **EASY** oraz półpostumentem **CARINA** lub bezpośrednio na ścianie z ozdobnym syfonem.

charakterystyka:

- wyjątkowa biel **CERSANIT WHITE**
- powierzchnia łatwo zmywalna
- 10 lat gwarancji

szer.×gł. ×wys. [cm] 60,5×45,5×14,5

do kompletowania z:

z ozdobnym syfonem **CERSANIT**

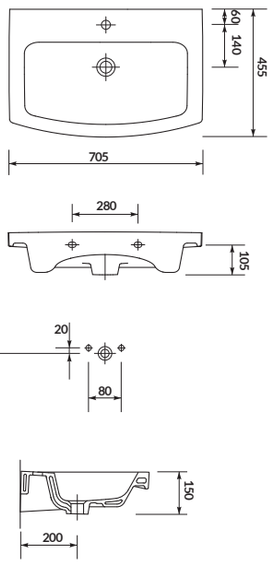

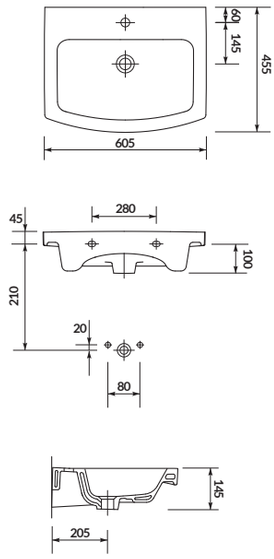

EASY 55

umywalka meblowa

kod kat.: K102-013 | index: CCWF1006140841

Prostokątna umywalka **EASY 55** posiada centralnie zlokalizowany otwór na armaturę i przelew. Została wyposażona w krzemową powłokę ochronną **CleanPro**, która ułatwia czyszczenie i zmniejsza ilość osadów odkładających się na powierzchni. Umywalka może zostać zamontowana na meblach z kolekcji **EASY** oraz półpostumentem **CARINA** lub bezpośrednio na ścianie z ozdobnym syfonem.

charakterystyka:

- wyjątkowa biel **CERSANIT WHITE**
- powierzchnia łatwo zmywalna
- 10 lat gwarancji

szer.×gł. ×wys. [cm] 55,5×44,5×14

do kompletowania z:

z ozdobnym syfonem **CERSANIT**

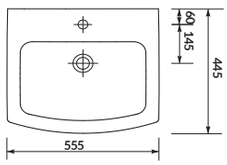

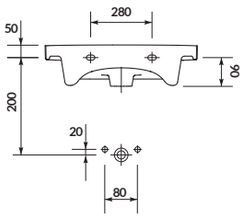

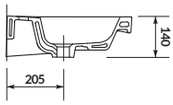

szafka podumywalkowa
EASY 55/50

półpostument
CARINA

syfon ozdobny
CERSANIT

EASY 50

umywalka meblowa

kod kat.: K102-012 | index: CCWF1006131597

Prostokątna umywalka **EASY 50** posiada centralnie zlokalizowany otwór na armaturę i przelew. Została wyposażona w krzemową powłokę ochronną **CleanPro**, która ułatwia czyszczenie i zmniejsza ilość osadów odkładających się na powierzchni. Umywalka może zostać zamontowana na meblach z kolekcji **EASY** oraz półpostumentem **CARINA** lub bezpośrednio na ścianie z ozdobnym syfonem.

charakterystyka:

- wyjątkowa biel **CERSANIT WHITE**
- powierzchnia łatwo zmywalna
- 10 lat gwarancji

szer.×gł. ×wys. [cm] 50×43×13,5

do kompletowania z:

z ozdobnym syfonem **CERSANIT**

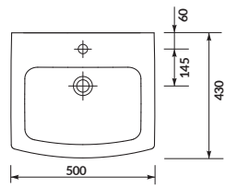

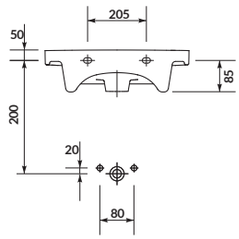

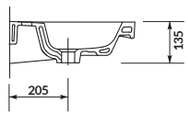

LIBRA 80

umywalka meblowa

kod kat.: K04-012 | index: CCWF1000060752

Elegancki kształt, tradycyjny design i wyjątkowa biel **CERSANIT WHITE** wyróżniają umywalkę meblową **LIBRA 80**. Umywalka z centralnym otworem na armaturę i przelewem może być mocowana do ściany z ozdobnym syfonem.

charakterystyka:

- wyjątkowa biel **CERSANIT WHITE**
- zwiększona przestrzeń na przybory toaletowe
- powierzchnia łatwo zmywalna
- 10 lat gwarancji

szer.×gł. ×wys. [cm] 81,5×47,5×19,5

do kompletowania z:

z ozdobnym syfonem **CERSANIT**

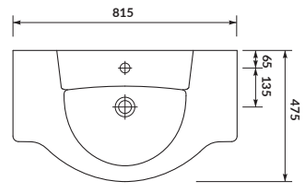

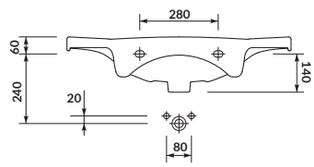

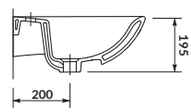

LIBRA 60

umywalka meblowa

kod kat.: K04-008 | index: CCWF1000050936

Elegancki kształt, tradycyjny design i wyjątkowa biel **CERSANIT WHITE** wyróżniają umywalkę meblową **LIBRA 60**. Umywalka z centralnym otworem na armaturę i przelewem pasuje do szafek z serii **ALPINA** oraz **OLIVIA**. Może być także mocowana do ściany z ozdobnym syfonem.

charakterystyka:

- wyjątkowa biel **CERSANIT WHITE**
- powierzchnia łatwo zmywalna
- 10 lat gwarancji

szer.×gł. ×wys. [cm] 60×45,5×19,5

do kompletowania z:

z ozdobnym syfonem **CERSANIT**

OLIVIA 60/50

syfon ozdobny
CERSANIT

LIBRA 50

umywalka meblowa

kod kat.: K04-006 | index: CCWF1000040936

Elegancki kształt, tradycyjny design i wyjątkowa biel **CERSANIT WHITE** wyróżniają umywalkę meblową **LIBRA 50**. Umywalka z centralnym otworem na armaturę i przelewem pasuje do szafek z serii **ALPINA** oraz **OLIVIA**. Może być także mocowana do ściany z ozdobnym syfonem.

charakterystyka:

- wyjątkowa biel **CERSANIT WHITE**
- powierzchnia łatwo zmywalna
- 10 lat gwarancji

szer.×gł. ×wys. [cm] 50×38×16,5

do kompletowania z:

z ozdobnym syfonem **CERSANIT**

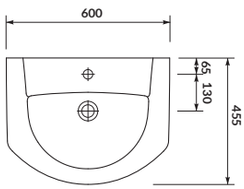

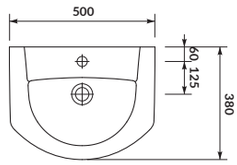

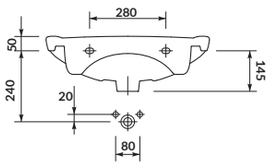

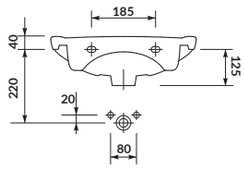

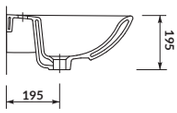

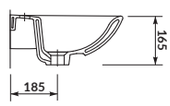

CARINA 70

umywalka meblowa

kod kat.: K31-007 | index: CCWF1000350847

Elegancka umywalka **CARINA 70** z otworem na armaturę i przelewem. Umywalka idealnie komponuje się z meblami z serii **SMART** oraz półpostumentem z serii **CARINA**. Równie dobrze będzie wyglądać na ścianie w połączeniu z chromowanym syfonem.

charakterystyka:

- wyjątkowa biel **CERSANIT WHITE**
- dostępne w wielu rozmiarach
- 10 lat gwarancji

szer.×gł. ×wys. [cm] 70×43,5×17

szafka podumywalkowa
SMART 70/60

półpostument
CARINA

syfon ozdobny
CERSANIT

CARINA 60

umywalka meblowa

kod kat.: K31-006 | index: CCWS1000860768

Elegancka umywalka **CARINA 60** z otworem na armaturę i przelewem. Umywalka idealnie komponuje się z meblami z serii **SMART** oraz półpostumentem z serii **CARINA**. Równie dobrze będzie wyglądać na ścianie w połączeniu z chromowanym syfonem.

charakterystyka:

- wyjątkowa biel **CERSANIT WHITE**
- dostępne w wielu rozmiarach
- 10 lat gwarancji

szer.×gł. ×wys. [cm] 60×41,5×16,5

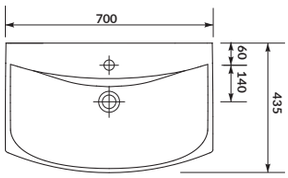

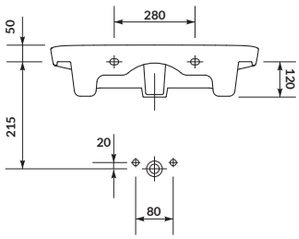

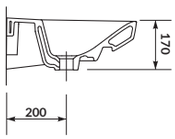

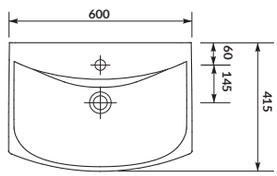

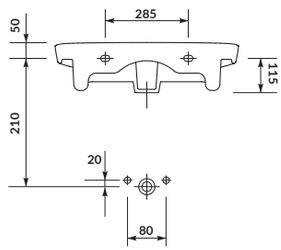

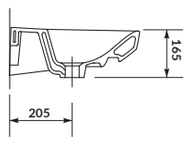

CARINA 55

umywalka meblowa

kod kat.: K31-005 | index: CCWS1000850800

Elegancka umywalka **CARINA 55** z otworem na armaturę i przelewem. Umywalka idealnie komponuje się z meblami z serii **SMART** oraz półpostumentem z serii **CARINA**. Równie dobrze będzie wyglądać na ścianie w połączeniu z chromowanym syfonem.

charakterystyka:

- wyjątkowa biel **CERSANIT WHITE**
- dostępne w wielu rozmiarach
- 10 lat gwarancji

szer.×gł. ×wys. [cm] 55×40×15

szafka podumywalkowa
SMART 55/50

półpostument
CARINA

syfon ozdobny
CERSANIT

CARINA 50

umywalka meblowa

kod kat.: K31-004 | index: CCWS1000840796

Elegancka umywalka **CARINA 50** z otworem na armaturę i przelewem. Umywalka idealnie komponuje się z meblami z serii **SMART** oraz półpostumentem z serii **CARINA**. Równie dobrze będzie wyglądać na ścianie w połączeniu z chromowanym syfonem.

charakterystyka:

- wyjątkowa biel **CERSANIT WHITE**
- dostępne w wielu rozmiarach
- 10 lat gwarancji

szer.×gł. ×wys. [cm] 50×39×15

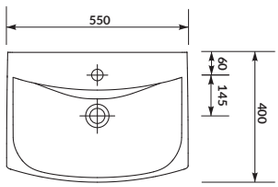

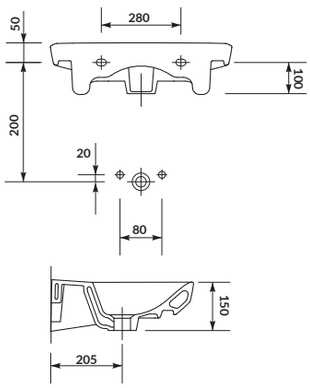

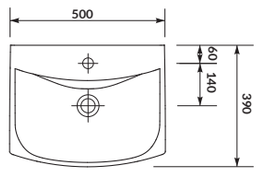

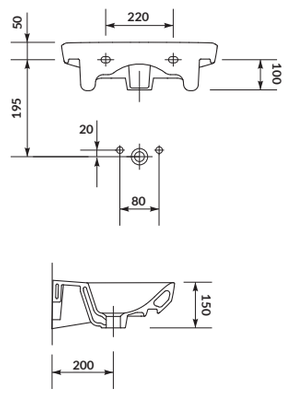

CERSANIA 60

umywalka meblowa

kod kat.: K11-0046 | index: CCWF1000500936

Ceramiczna umywalka **CERSANIA NEW 60** z otworem na armaturę i przelewem została przystosowana do montażu z meblami z serii **OLIVIA**, **BIANCO** lub bezpośrednio do ściany z ozdobnym syfonem.

charakterystyka:

- wyjątkowa biel **CERSANIT WHITE**
- powierzchnia łatwo zmywalna
- 10 lat gwarancji

szer.×gł. ×wys. [cm] 65,5×41,5×18,5

szafka podumywalkowa
BIANCO 60/55

szafka podumywalkowa
OLIVIA 60/55

syfon ozdobny
CERSANIT

CERSANIA 55

umywalka meblowa

kod kat.: K11-0045 | index: CCWF1000480936

Ceramiczna umywalka **CERSANIA NEW 55** z otworem na armaturę i przelewem została przystosowana do montażu z meblami z serii **OLIVIA**, **BIANCO** lub bezpośrednio do ściany z ozdobnym syfonem.

charakterystyka:

- wyjątkowa biel **CERSANIT WHITE**
- powierzchnia łatwo zmywalna
- 10 lat gwarancji

szer.×gł. ×wys. [cm] 55×39×17,5

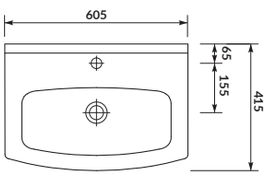

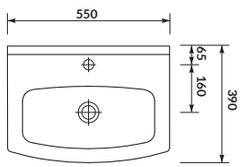

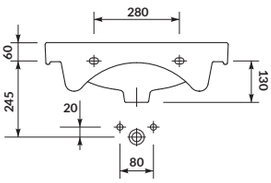

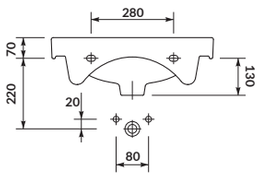

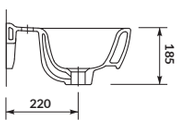

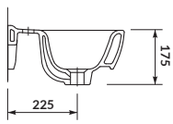

CERSANIA 50

umywalka meblowa

kod kat.: K11-0044 | index: CCWF1000460936

Ceramiczna umywalka **CERSANIA NEW 50** z otworem na armaturę i przelewem została przystosowana do montażu z meblami z serii **OLIVIA**, **BIANCO** lub bezpośrednio do ściany z ozdobnym syfonem.

charakterystyka:

- wyjątkowa biel **CERSANIT WHITE**
- powierzchnia łatwo zmywalna
- 10 lat gwarancji

szer.×gł. ×wys. [cm] 50,5×38,5×16,5

szafka podumywalkowa
BIANCO 50/40

szafka podumywalkowa
OLIVIA 50/40

syfon ozdobny
CERSANIT

CERSANIA 40

umywalka meblowa

kod kat.: K11-0050 | index: CCWF1000440936

Ceramiczna umywalka **CERSANIA NEW 40** z otworem na armaturę i przelewem została przystosowana do montażu z meblami z serii **OLIVIA**, **BIANCO** lub bezpośrednio do ściany z ozdobnym syfonem.

charakterystyka:

- wyjątkowa biel **CERSANIT WHITE**
- powierzchnia łatwo zmywalna
- 10 lat gwarancji

szer.×gł. ×wys. [cm] 40×33×15

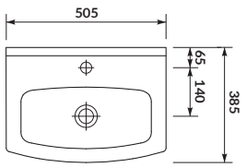

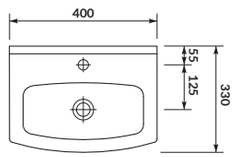

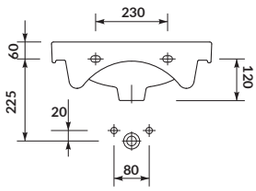

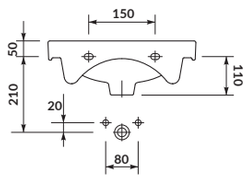

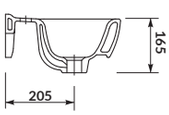

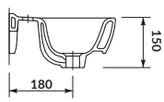

ARTECO 60

umywalka meblowa

kod kat.: K667-009 | index: CCWS1008361747

Ceramiczna umywalka **ARTECO 60** posiada otwór na armaturę i przelew umieszczony centralnie. Umywalkę można zamontować z meblami z serii **ARTECO**, **ARTECA** lub bezpośrednio do ściany z dekoracyjnym syfonem.

charakterystyka:

- wyjątkowa biel **CERSANIT WHITE**
- 10 lat gwarancji

szer.×gł. ×wys. [cm] 60×44×15,5

szafka podumywalkowa
ARTECO 60/55

szafka podumywalkowa
ARTECA 60/55

syfon ozdobny
CERSANIT

ARTECO 55

umywalka meblowa

kod kat.: K667-008 | index: CCWS1008351747

Ceramiczna umywalka **ARTECO 55** posiada otwór na armaturę i przelew umieszczony centralnie. Umywalkę można zamontować z meblami z serii **ARTECO** lub bezpośrednio do ściany z dekoracyjnym syfonem.

charakterystyka:

- wyjątkowa biel **CERSANIT WHITE**
- 10 lat gwarancji

szer.×gł. ×wys. [cm] 55×44×15

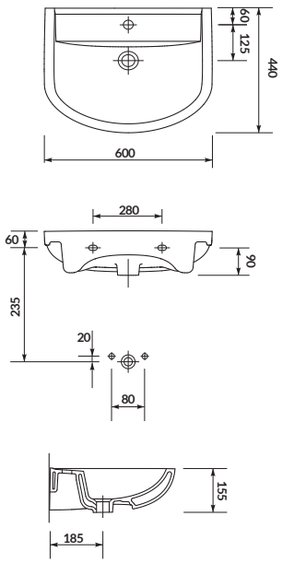

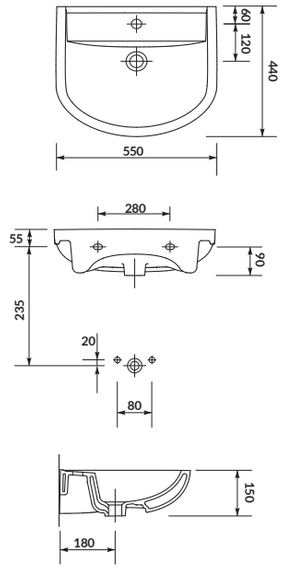

ARTECO 50

umywalka meblowa

kod kat.: K667-007 | index: CCWS1008341747

Ceramiczna umywalka **ARTECO 60** posiada otwór na armaturę i przelew umieszczony centralnie. Umywalkę można zamontować z meblami z serii **ARTECO**, **ARTECA** lub bezpośrednio do ściany z dekoracyjnym syfonem.

charakterystyka:

- wyjątkowa biel **CERSANIT WHITE**
- 10 lat gwarancji

szer.×gł. ×wys. [cm] 50×43,5×14,5

szafka podumywalkowa
ARTECO 50

szafka podumywalkowa
ARTECA 50

syfon ozdobny
CERSANIT

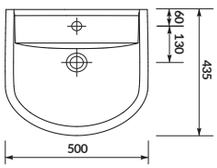

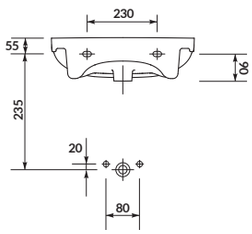

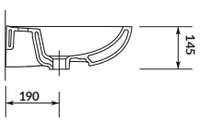

ARTECO 40 PRAWA

umywalka meblowa

kod kat.: K667-005 | index: CCWF1006211748

Ceramiczna umywalka **ARTECO 40** posiada otwór na armaturę po prawej stronie i przelew umieszczony centralnie. Umywalkę można zamontować z meblami z serii **ARTECO** lub bezpośrednio do ściany z dekoracyjnym syfonem.

charakterystyka:

- wyjątkowa biel **CERSANIT WHITE**
- 10 lat gwarancji

szer.×gł. ×wys. [cm] 40×29×12,5

do kompletowania z:

z ozdobnym syfonem **CERSANIT**

szafka podumywalkowa
ARTECO 40

syfon ozdobny
CERSANIT

ARTECO 40 LEWA

umywalka meblowa

kod kat.: K667-006 | index: CCWF1006221748

Ceramiczna umywalka **ARTECO 40** posiada otwór na armaturę po lewej stronie i przelew umieszczony centralnie. Umywalkę można zamontować z meblami z serii **ARTECO** lub bezpośrednio do ściany z dekoracyjnym syfonem.

charakterystyka:

- wyjątkowa biel **CERSANIT WHITE**
- 10 lat gwarancji

szer.×gł. ×wys. [cm] 40×29×12,5

do kompletowania z:

z ozdobnym syfonem **CERSANIT**

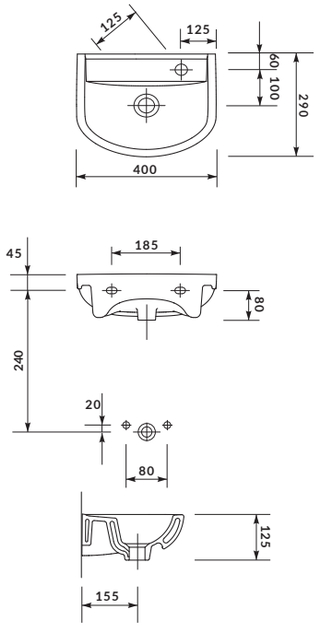

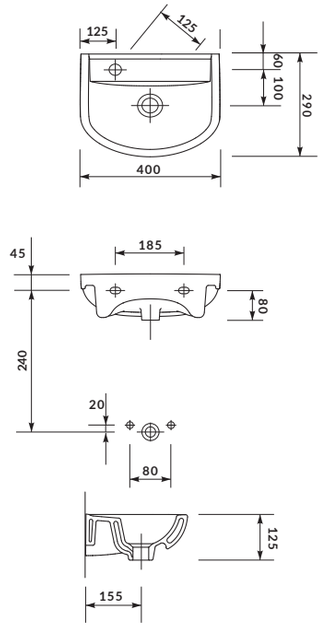

OMEGA 80

umywalka meblowa

kod kat.: K11-0011 | index: CCWF1000030752

Umywalka **OMEGA 80** posiada centralnie zlokalizowany otwór na baterię i przelew. Może być montowana bezpośrednio do ściany z ozdobnym syfonem.

charakterystyka:

- wyjątkowa biel **CERSANIT WHITE**
- powierzchnia łatwo zmywalna
- 10 lat gwarancji

szer.×gł. ×wys. [cm] 82×47×19

do kompletowania z:

z ozdobnym syfonem **CERSANIT**

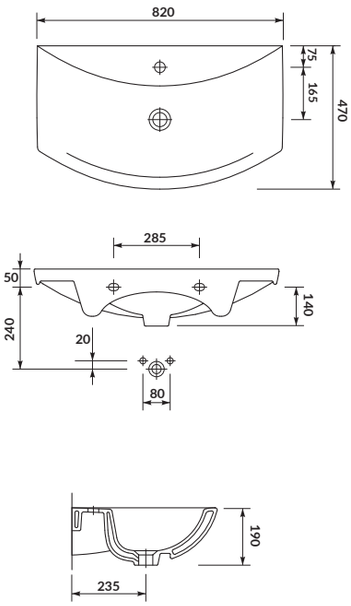

OMEGA 65

umywalka meblowa

kod kat.: K11-0003 | index: CCWF1000020885

Umywalka **OMEGA 65** posiada centralnie zlokalizowany otwór na baterię i przelew. Może być montowana bezpośrednio do ściany z ozdobnym syfonem.

charakterystyka:

- wyjątkowa biel **CERSANIT WHITE**
- powierzchnia łatwo zmywalna
- 10 lat gwarancji

szer.×gł. ×wys. [cm] 64,5×43,5×18,5

do kompletowania z:

z ozdobnym syfonem **CERSANIT**

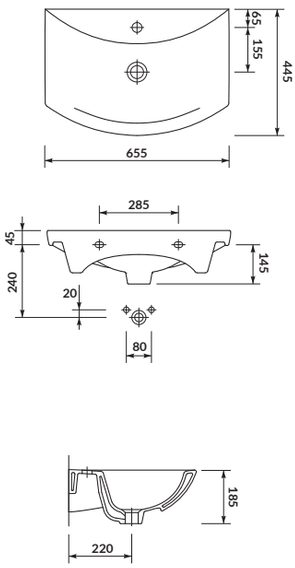

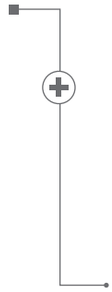

syfon ozdobny
CERSANIT

UMYWALKI

NABLATOWE

N

INVERTO 60

umywalka nablatowa prostokątna

kod kat.: K671-008 | index: CCWT1000496401

Umywalka nablatowa, ceramiczna, wysoka jakość wykonania, sprawdzona funkcjonalność

charakterystyka:

- wyjątkowa biel **CERSANIT WHITE**
- pasuje do wielu rodzajów mebli
- 10 lat gwarancji

szer.×gł. ×wys. [cm] 60×35×15

szafka z blatem
INVERTO 100/80

blat do szafki
MODUO
140/120/118/100/80/60

szafka z blatem
CREA 100/80

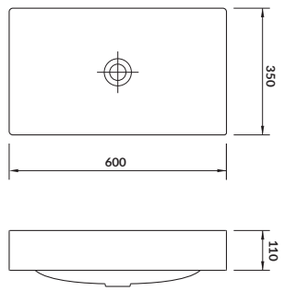

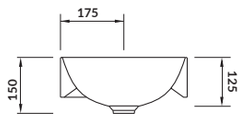

N

INVERTO 60

umywalka nablatowa owalna

kod kat.: K671-009 | index: CCWT1000506401

Umywalka nablatowa, ceramiczna, wysoka jakość wykonania, sprawdzona funkcjonalność

charakterystyka:

- wyjątkowa biel **CERSANIT WHITE**
- pasuje do wielu rodzajów mebli
- 10 lat gwarancji

szer.×gł. ×wys. [cm] 60×35×15

szafka z blatem
INVERTO 100/80

blat do szafki
MODUO
140/120/118/100/80/60

szafka z blatem
CREA 100/80

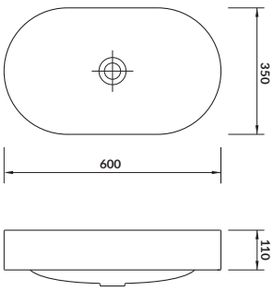

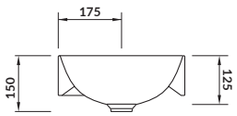

CREA 50

umywalka nablatowa prostokątna

kod kat.: K114-001 | index: CCWT1000333927

Umywalki meblowe **CREA** zachwycają lekkością i delikatnością kształtów o niezwykle cienkich ściankach. Jednocześnie, dzięki nowej masie ceramicznej **ROCKLITE**, są zadziwiająco wytrzymałe. Udoskonalone szkliwo perfekcyjnie pokrywa ich powierzchnię, czyniąc ją idealnie gładką i jednolicie białą.

charakterystyka:

- wyjątkowa biel **CERSANIT WHITE**
- pasuje do wielu rodzajów mebli
- wysoka jakość wykonania
- 10 lat gwarancji

szer.×gł. ×wys. [cm] 49,5×34,5×13,5

CREA 35

umywalka nablatowa kwadratowa

kod kat.: K114-007 | index: CCWT1000363927

Umywalki meblowe **CREA** zachwycają lekkością i delikatnością kształtów o niezwykle cienkich ściankach. Jednocześnie, dzięki nowej masie ceramicznej **ROCKLITE**, są zadziwiająco wytrzymałe. Udoskonalone szkliwo perfekcyjnie pokrywa ich powierzchnię, czyniąc ją idealnie gładką i jednolicie białą.

charakterystyka:

- wyjątkowa biel **CERSANIT WHITE**
- pasuje do wielu rodzajów mebli
- wysoka jakość wykonania
- 10 lat gwarancji

szer.×gł. ×wys. [cm] 35×35×13,5

szafka z blatem
CREA

szafka z blatem
INVERTO 100/80

blat do szafki
MODUO
140/120/118/100/80/60

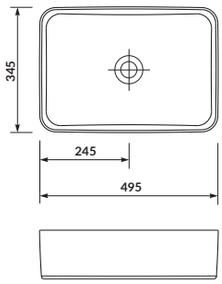

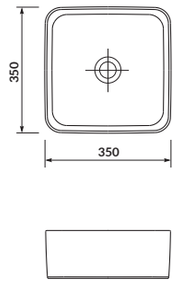

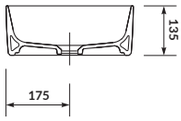

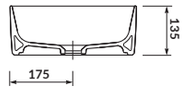

CREA 38B

umywalka nablatowa okrągła

kod kat.: K114-020 | index: CCWT1000373927

Umywalki meblowe **CREA** zachwycają lekkością i delikatnością kształtów o niezwykle cienkich ściankach. Jednocześnie, dzięki nowej masie ceramicznej **ROCKLITE**, są zadziwiająco wytrzymałe. Udoskonalone szkliwo perfekcyjnie pokrywa ich powierzchnię, czyniąc ją idealnie gładką i jednolicie białą.

charakterystyka:

- wyjątkowa biel **CERSANIT WHITE**
- pasuje do wielu rodzajów mebli
- wysoka jakość wykonania
- 10 lat gwarancji

szer.×gł. ×wys. [cm] 38×38×13,5

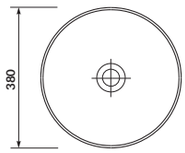

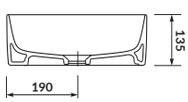

szafka z blatem
CREA

szafka z blatem
INVERTO 100/80

blat do szafki
MODUO
140/120/118/100/80/60

CREA 38D

umywalka wpuszczana okrągła

kod kat.: K114-002 | index: CCWT1000343927

Umywalki meblowe **CREA** zachwycają lekkością i delikatnością kształtów o niezwykle cienkich ściankach. Jednocześnie, dzięki nowej masie ceramicznej **ROCKLITE**, są zadziwiająco wytrzymałe. Udoskonalone szkliwo perfekcyjnie pokrywa ich powierzchnię, czyniąc ją idealnie gładką i jednolicie białą.

charakterystyka:

- wyjątkowa biel **CERSANIT WHITE**
- pasuje do wielu rodzajów mebli
- wysoka jakość wykonania
- 10 lat gwarancji

szer.×gł. ×wys. [cm] 37,5×37,5×16

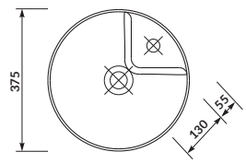

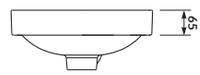

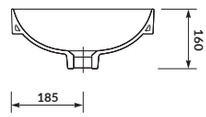

N

CITY SP60

umywalka nablatowa

kod kat.: K35-047 | index: CCWT1000606401

Prostokątna umywalka wykonana z szamotu (metoda FFC); charakteryzująca się wysoką wytrzymałością

charakterystyka:
- wyjątkowa biel **CERSANIT WHITE**
- powierzchnia łatwo zmywalna
- 10 lat gwarancji

szer.×gł. ×wys. [cm] 60×36×14,5

w zestawie z:

korkiem ceramicznym **CERSANIT**

szafka z blatem
CREA 100/80

szafka z blatem
INVERTO 100/80

blat do szafki
MODUO
140/120/118/100/80/60

N

CITY SP50

umywalka nablatowa

kod kat.: K35-048 | index: CCWT1000616401

Prostokątna umywalka wykonana z szamotu (metoda FFC); charakteryzująca się wysoką wytrzymałością

charakterystyka:
- wyjątkowa biel **CERSANIT WHITE**
- powierzchnia łatwo zmywalna
- 10 lat gwarancji

szer.×gł. ×wys. [cm] 50×35×15,5

w zestawie z:

korkiem ceramicznym **CERSANIT**

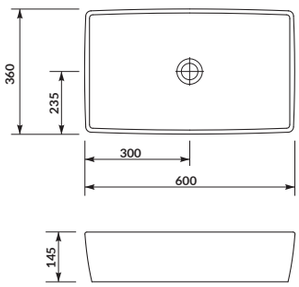

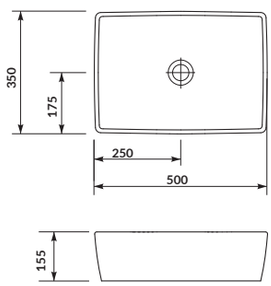

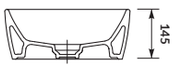

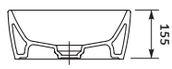

N

CITY SP50

umywalka nablatowa

kod kat.: K35-046 | index: CCWT1000596401

Owalna umywalka wykonana z szamotu (metoda FFC); charakteryzująca się wysoką wytrzymałością.

charakterystyka:

- wyjątkowa biel **CERSANIT WHITE**
- powierzchnia łatwo zmywalna
- 10 lat gwarancji

szer.×gł. ×wys. [cm] 52,5×35×15

w zestawie z:

korkiem ceramicznym **CERSANIT**

szafka z blatem
CREA 100/80

szafka z blatem
INVERTO 100/80

blat do szafki
MODUO
140/120/118/100/80/60

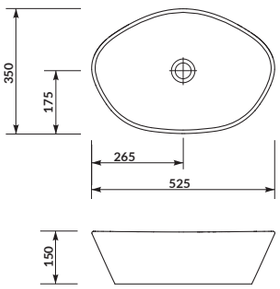

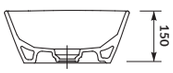

CASPIA SQUARE 60

umywalka nablatowa

kod kat.: K11-0095 | index: CCWT1000140768

Umywalka **CASPIA SQUARE 60** posiada prostokątną misę, centralnie zlokalizowany otwór na armaturę i przelew. Umywalka może być zamontowana na blacie lub z szafką. W zestawie znajduje się szablon ułatwiający wycięcie otworów montażowych.

charakterystyka:

- wyjątkowa biel **CERSANIT WHITE**
- zwiększona przestrzeń na przybory toaletowe
- powierzchnia łatwo zmywalna
- 10 lat gwarancji

szer.×gł. ×wys. [cm] 59,5×42×14,5

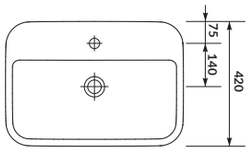

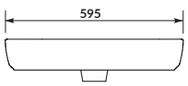

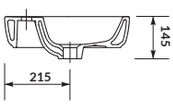

szafka z blatem
CREA 100/80

szafka z blatem
INVERTO 100/80

blat do szafki
MODUO
140/120/118/100/80/60

CASPIA OVAL 60

umywalka nablatowa

kod kat.: K11-0099 | index: CCWT1000130768

Umywalka **CASPIA OVAL 60** posada owalną misę i centralnie zlokalizowany otwór na armaturę i przelew. Umywalka może być zamontowana na blacie lub z szafką. W zestawie znajduje się szablon ułatwiający wycięcie otworów montażowych.

charakterystyka:

- wyjątkowa biel **CERSANIT WHITE**
- zwiększona przestrzeń na przybory toaletowe
- powierzchnia łatwo zmywalna
- 10 lat gwarancji

szer.×gł. ×wys. [cm] 60×42×15

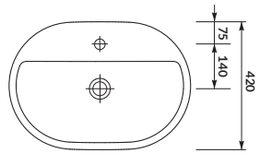

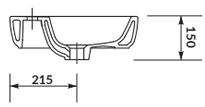

CASPIA RING 44

umywalka nablatowa

kod kat.: K11-0094 | index: CCWT1000120873

Umywalka **CASPIA RING 44** posiada zaokrągloną misę i centralnie zlokalizowany otwór na armaturę i przelew. Umywalka może być zamontowana na blacie lub z szafką.
W zestawie znajduje się szablon ułatwiający wycięcie otworów montażowych.

charakterystyka:

- wyjątkowa biel **CERSANIT WHITE**
- zwiększona przestrzeń na przybory toaletowe
- powierzchnia łatwo zmywalna
- 10 lat gwarancji

szer.×gł. ×wys. [cm] 44×44×14,5

szafka z blatem
CREA 100/80

szafka z blatem
INVERTO 100/80

blat do szafki
MODUO
140/120/118/100/80/60

CASPIA 55

umywalka podblatowa

kod kat.: K11-2242 | index: CCWU1000020884

Umywalka podblatowa **CASPIA 55** charakteryzuje się ergonomicznym, owalnym kształtem, dużą głębokością misy, przelewem i możliwością licowania krawędzi z blatem, co zapewnia duże powierzchnie odkładcze i łatwiejsze utrzymanie czystości.

charakterystyka:

- wyjątkowa biel **CERSANIT WHITE**
- powierzchnia łatwo zmywalna
- 10 lat gwarancji

szer.×gł. ×wys. [cm] 55×41×18,5

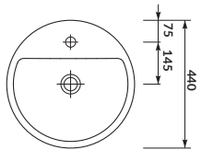

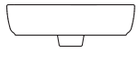

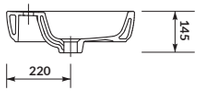

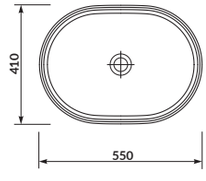

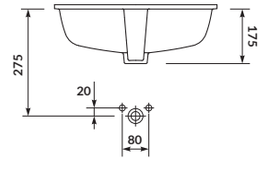

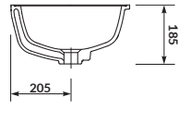

ONTARIO NEW 60

umywalka wpuszczana w blat

kod kat.: K669-002 | index: CCWF1006253419

Umywalka **ONTARIO NEW 60** posiada wygodną powierzchnię odkładczą, centralny otwór na armaturę i przelew. Przystosowana jest do montażu na blacie lub z szafkami z kolekcji: **MELAR**, **SMART**, **COLOUR**.
W zestawie z umywalką znajduje się szablon ułatwiający wycięcie otworów montażowych.

charakterystyka:

- wyjątkowa biel **CERSANIT WHITE**
- powierzchnia łatwo zmywalna
- zwiększona powierzchnia na przybory toaletowe
- 10 lat gwarancji

szer.×gł. ×wys. [cm] 60×45×18

szafka podumywalkowa
COLOUR 60/50

szafka podumywalkowa
MELAR 60/50

szafka podumywalkowa
SMART 60/50

ONTARIO NEW 50

umywalka wpuszczana w blat

kod kat.: K669-001 | index: CCWF1006241597

Umywalka **ONTARIO NEW 50** posiada wygodną powierzchnię odkładczą, centralny otwór na armaturę i przelew. Przystosowana jest do montażu na blacie lub z szafkami z kolekcji: **MELAR**, **SMART**, **COLOUR**.
W zestawie z umywalką znajduje się szablon ułatwiający wycięcie otworów montażowych.

charakterystyka:

- wyjątkowa biel **CERSANIT WHITE**
- powierzchnia łatwo zmywalna
- zwiększona powierzchnia na przybory toaletowe
- 10 lat gwarancji

szer.×gł. ×wys. [cm] 50×40×16,5

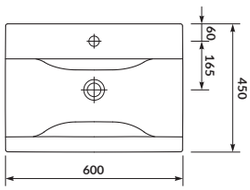

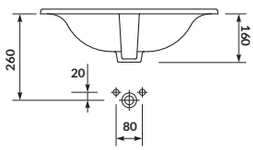

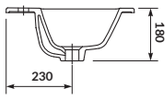

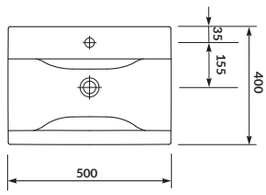

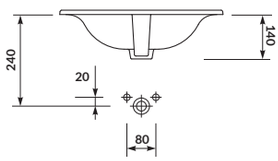

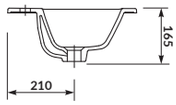

GAMMA 63

umywalka wpuszczana w blat

kod kat.: K11-0012 | index: CCWT1000010902

Nowoczesna, wpuszczana w blat umywalka **GAMMA 63** posiada centralnie zlokalizowany otwór na armaturę i przelew. W zestawie z umywalką znajduje się szablon ułatwiający wycięcie otworów montażowych.

charakterystyka:

- wyjątkowa biel **CERSANIT WHITE**
- powierzchnia łatwo zmywalna
- 10 lat gwarancji

szer.×gł. ×wys. [cm] 63×47×21

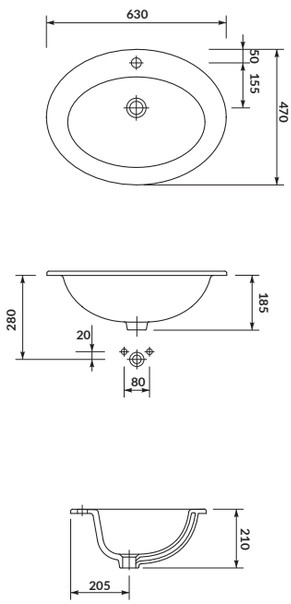

CALLA 54

umywalka wpuszczana w blat

kod kat.: K11-0096 | index: CCWT1000070901

Wpuszczana w blat umywalka **CALLA 54** posiada otwór na baterię i przelew.
W zestawie z umywalką znajduje się szablon ułatwiający wycięcie otworów montażowych.

charakterystyka:

- wyjątkowa biel **CERSANIT WHITE**
- powierzchnia łatwo zmywalna
- 10 lat gwarancji

szer.×gł. ×wys. [cm] 53,5×41×17,5

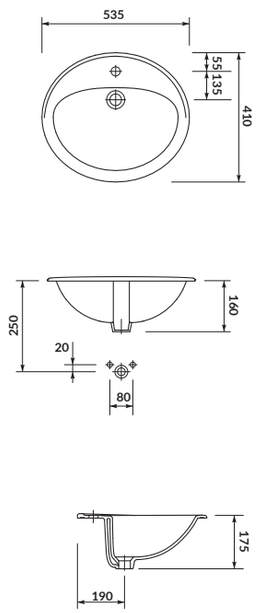

UMYWALKI
WISZĄCE

PARVA 60

umywalka wisząca

kod kat.: K27-031 | index: CCWF1000680936

Umywalka **PARVA 60** z owalną misą i centralnie usytuowanymi otworem na armaturę oraz wylewką zapewnia wygodne użytkowanie. Wykonana została z wysokiej jakości ceramiki, dzięki czemu jest łatwa do czyszczenia. Zwolennicy praktycznych rozwiązań docenią powierzchnię odkładczą, która służy do przechowywania niezbędnych przedmiotów codziennej higieny. Istnieje możliwość montażu umywalki z postumentem lub półpostumentem z serii **PARVA** oraz bezpośrednio na ścianie z ozdobnym syfonem.

charakterystyka:

- wyjątkowa biel **CERSANIT WHITE**
- powierzchnia użytkowa w 100% szkliwiona
- 10 lat gwarancji

szer.×gł. ×wys. [cm] 60×46×16,5

postument
PARVA

półpostument
PARVA

syfon ozdobny
CERSANIT

PARVA 55

umywalka wisząca

kod kat.: K27-029 | index: CCWF1000660936

Umywalka **PARVA 55** z owalną misą i centralnie usytuowanymi otworem na armaturę oraz wylewką zapewnia wygodne użytkowanie. Wykonana została z wysokiej jakości ceramiki, dzięki czemu jest łatwa do czyszczenia. Zwolennicy praktycznych rozwiązań docenią powierzchnię odkładczą, która służy do przechowywania niezbędnych przedmiotów codziennej higieny. Istnieje możliwość montażu umywalki z postumentem lub półpostumentem z serii **PARVA** oraz bezpośrednio na ścianie z ozdobnym syfonem.

charakterystyka:

- wyjątkowa biel **CERSANIT WHITE**
- powierzchnia użytkowa w 100% szkliwiona
- 10 lat gwarancji

szer.×gł. ×wys. [cm] 55×42,5×16

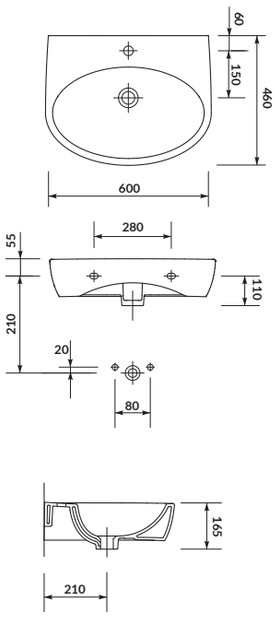

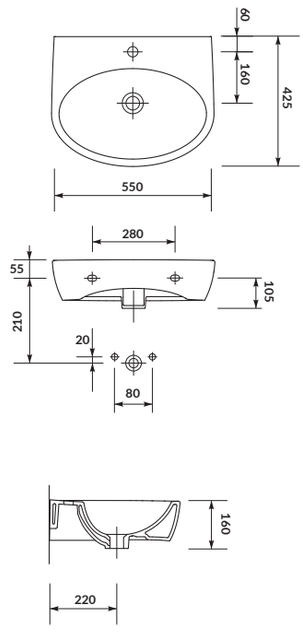

PARVA 50

umywalka wisząca

kod kat.: K27-030 | index: CCWF1000670936

Umywalka **PARVA 50** z owalną misą i centralnie usytuowanymi otworem na armaturę oraz wylewką zapewnia wygodne użytkowanie. Wykonana została z wysokiej jakości ceramiki, dzięki czemu jest łatwa do czyszczenia. Zwolennicy praktycznych rozwiązań docenią powierzchnię odkładczą, która służy do przechowywania niezbędnych przedmiotów codziennej higieny. Istnieje możliwość montażu umywalki z postumentem lub półpostumentem z serii **PARVA** oraz bezpośrednio na ścianie z ozdobnym syfonem.

charakterystyka:

- wyjątkowa biel **CERSANIT WHITE**
- powierzchnia użytkowa w 100% szkliwiona
- 10 lat gwarancji

szer.×gł. ×wys. [cm] 50×40×15,5

do kompletowania z:

z ozdobnym syfonem **CERSANIT**

postument
PARVA

półpostument
PARVA

syfon ozdobny
CERSANIT

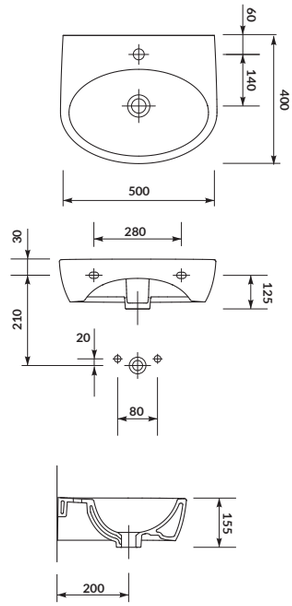

PARVA 40 LEWA

umywalka wisząca

kod kat.: K27-009-L | index: CCWS1000790936

Wisząca umywalka **PARVA 40** do zamocowania za pomocą śrub bezpośrednio do ściany z ozdobnym syfonem. Umieszczenie otworu na baterię po lewej stronie misy pozwoliło optymalnie wykorzystać każdy fragment przestrzeni blatu, dzięki czemu model jest idealny do małej łazienki.

charakterystyka:

- wyjątkowa biel **CERSANIT WHITE**
- powierzchnia użytkowa w 100% szkliwiona
- 10 lat gwarancji

szer.×gł. ×wys. [cm] 40×32×14,5

do kompletowania z:

z ozdobnym syfonem **CERSANIT**

syfon ozdobny
CERSANIT

PARVA 40 PRAWA

umywalka wisząca

kod kat.: K27-009-P | index: CCWS1000800936

Wisząca umywalka **PARVA 40** do zamocowania za pomocą śrub bezpośrednio do ściany z ozdobnym syfonem. Umieszczenie otworu na baterię po prawej stronie misy pozwoliło optymalnie wykorzystać każdy fragment przestrzeni blatu, dzięki czemu model jest idealny do małej łazienki.

charakterystyka:

- wyjątkowa biel **CERSANIT WHITE**
- powierzchnia użytkowa w 100% szkliwiona
- 10 lat gwarancji

szer.×gł. ×wys. [cm] 40×32×14,5

do kompletowania z:

z ozdobnym syfonem **CERSANIT**

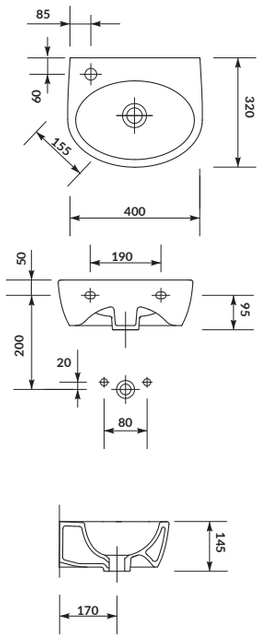

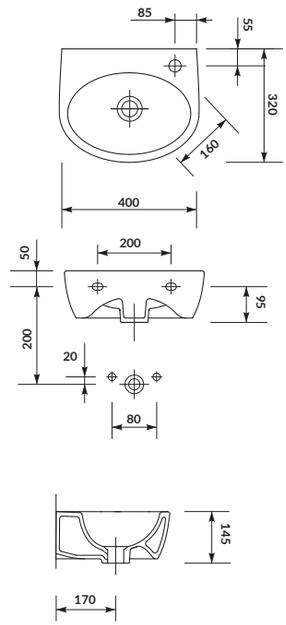

PRESIDENT 60

umywalka wisząca, bez otworu

kod kat.: K08-009 | index: CCWS1000330936

Umywalka wisząca **PRESIDENT 60** zapewnia optymalne dopasowanie do wnętrza każdej łazienki. Model nie posiada otworu na armaturę. Umywalkę można montować z szafkami, postumentem i półpostumentem **PRESIDENT** lub z ozdobnym syfonem bezpośrednio do ściany.

charakterystyka:

- wyjątkowa biel **CERSANIT WHITE**
- dostępna w wielu rozmiarach
- powierzchnia łatwo zmywalna
- 10 lat gwarancji

szer.×gł. ×wys. [cm] 60×48,5×19

do kompletowania z:

z ozdobnym syfonem **CERSANIT**

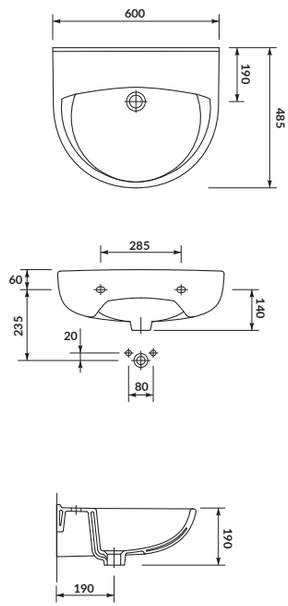

PRESIDENT 60

umywalka wisząca

kod kat.: K08-010 | index: CCWS1000440936

Wisząca umywalka **PRESIDENT 60** posiada centralnie usytuowany otwór na armaturę i przelewowy. Model można montować z postumentem i półpostumentem **PRESIDENT** lub z ozdobnym syfonem bezpośrednio do ściany.

charakterystyka:

- wyjątkowa biel **CERSANIT WHITE**
- dostępna w wielu rozmiarach
- powierzchnia łatwo zmywalna
- 10 lat gwarancji

szer.×gł. ×wys. [cm] 60×48,5×19

do kompletowania z:

z ozdobnym syfonem **CERSANIT**

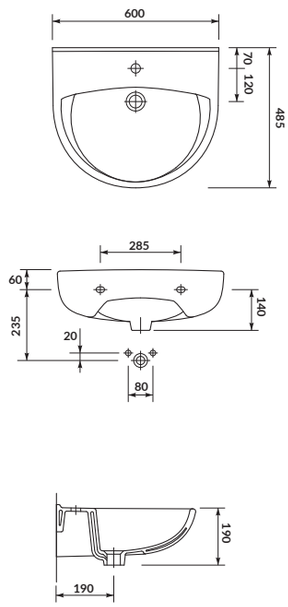

PRESIDENT 55

umywalka wisząca, bez otworu

kod kat.: K08-005 | index: CCWS1000320936

Umywalka wisząca **PRESIDENT 55** zapewnia optymalne dopasowanie do wnętrza każdej łazienki. Model nie posiada otworu na armaturę. Umywalkę można montować z szafkami, postumentem i półpostumentem **PRESIDENT** lub z ozdobnym syfonem bezpośrednio do ściany.

charakterystyka:

- wyjątkowa biel **CERSANIT WHITE**
- dostępna w wielu rozmiarach
- powierzchnia łatwo zmywalna
- 10 lat gwarancji

szer.×gł. ×wys. [cm] 55×45×19

do kompletowania z:

z ozdobnym syfonem **CERSANIT**

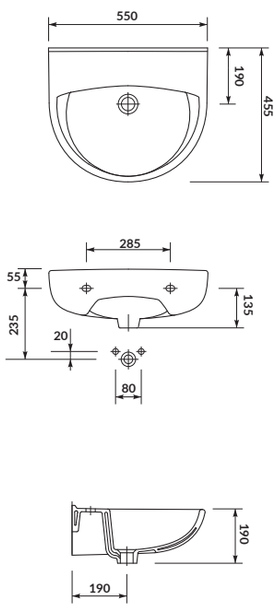

PRESIDENT 55

umywalka wisząca

kod kat.: K08-007 | index: CCWS1000420936

Wisząca umywalka **PRESIDENT 55** posiada centralnie usytuowany otwór na armaturę i przelewowy. Model można montować z postumentem i półpostumentem **PRESIDENT** lub z ozdobnym syfonem bezpośrednio do ściany.

charakterystyka:

- wyjątkowa biel **CERSANIT WHITE**
- dostępna w wielu rozmiarach
- powierzchnia łatwo zmywalna
- 10 lat gwarancji

szer.×gł. ×wys. [cm] 55×45×19

do kompletowania z:

z ozdobnym syfonem **CERSANIT**

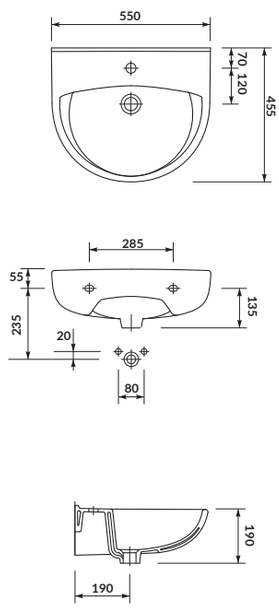

PRESIDENT 50

umywalka wisząca, bez otworu

kod kat.: K08-003 | index: CCWS1000310936

Umywalka wisząca **PRESIDENT 50** zapewnia optymalne dopasowanie do wnętrza każdej łazienki. Model nie posiada otworu na armaturę. Umywalkę można montować z szafkami, postumentem i półpostumentem **PRESIDENT** lub z ozdobnym syfonem bezpośrednio do ściany.

charakterystyka:

- wyjątkowa biel **CERSANIT WHITE**
- dostępna w wielu rozmiarach
- powierzchnia łatwo zmywalna
- 10 lat gwarancji

szer.×gł. ×wys. [cm] 50×43,5×17,5

do kompletowania z:

z ozdobnym syfonem **CERSANIT**

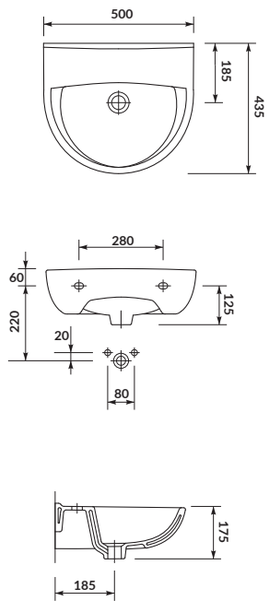

PRESIDENT 50

umywalka wisząca

kod kat.: K08-004 | index: CCWS1000390936

Wisząca umywalka **PRESIDENT 50** posiada centralnie usytuowany otwór na armaturę i przelewowy. Model można montować z postumentem i półpostumentem **PRESIDENT** lub z ozdobnym syfonem bezpośrednio do ściany.

charakterystyka:

- wyjątkowa biel **CERSANIT WHITE**
- dostępna w wielu rozmiarach
- powierzchnia łatwo zmywalna
- 10 lat gwarancji

szer.×gł. ×wys. [cm] 50×43,5×17,5

do kompletowania z:

z ozdobnym syfonem **CERSANIT**

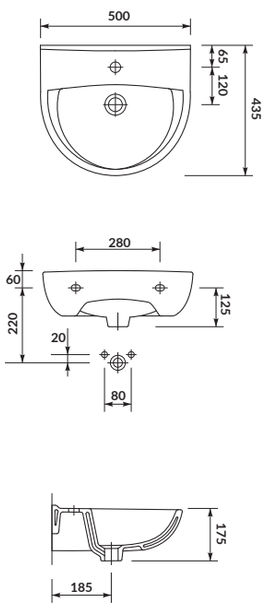

PRESIDENT 45

umywalka wisząca, bez otworu

kod kat.: K08-001 | index: CCWS1000300936

Umywalka wisząca **PRESIDENT 45** zapewnia optymalne dopasowanie do wnętrza każdej łazienki. Model nie posiada otworu na armaturę. Umywalkę można montować z szafkami, postumentem i półpostumentem **PRESIDENT** lub z ozdobnym syfonem bezpośrednio do ściany.

charakterystyka:

- wyjątkowa biel **CERSANIT WHITE**
- dostępna w wielu rozmiarach
- powierzchnia łatwo zmywalna
- 10 lat gwarancji

szer.×gł. ×wys. [cm] 44,5×35×16

do kompletowania z:

z ozdobnym syfonem **CERSANIT**

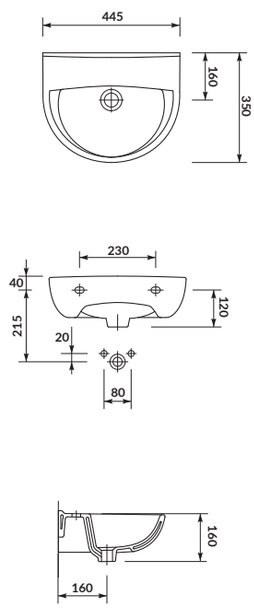

PRESIDENT 45

umywalka wisząca

kod kat.: K08-002 | index: CCWS1000360936

Wisząca umywalka **PRESIDENT 45** posiada centralnie usytuowany otwór na armaturę i przelewowy. Model można montować z postumentem i półpostumentem **PRESIDENT** lub z ozdobnym syfonem bezpośrednio do ściany.

charakterystyka:

- wyjątkowa biel **CERSANIT WHITE**
- dostępna w wielu rozmiarach
- powierzchnia łatwo zmywalna
- 10 lat gwarancji

szer.×gł. ×wys. [cm] 44,5×35×16

do kompletowania z:

z ozdobnym syfonem **CERSANIT**

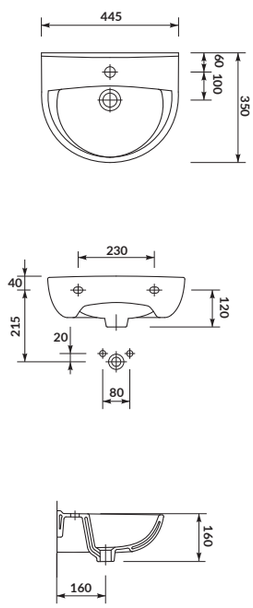

MARKET 60 NEW

umywalka wisząca

kod kat.: K18-012 | index: CCWS1000270936

Umywalka **MARKET** posiada centralnie zlokalizowany otwór na baterię i przelew. Może być montowana bezpośrednio do ściany z ozdobnym syfonem.

charakterystyka:

- wyjątkowa biel **CERSANIT WHITE**
- 10 lat gwarancji

szer.×gł. ×wys. [cm] 61,5×50,5×18,5

do kompletowania z:

z ozdobnym syfonem **CERSANIT**

syfon ozdobny
CERSANIT

MARKET 55

umywalka wisząca

kod kat.: K18-010 | index: CCWS1000250936

Umywalka **MARKET** posiada centralnie zlokalizowany otwór na baterię i przelew. Może być montowana bezpośrednio do ściany z ozdobnym syfonem.

charakterystyka:

- wyjątkowa biel **CERSANIT WHITE**
- 10 lat gwarancji

szer.×gł. ×wys. [cm] 56,5×46,5×18

do kompletowania z:

z ozdobnym syfonem **CERSANIT**

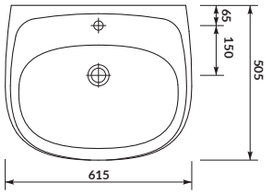

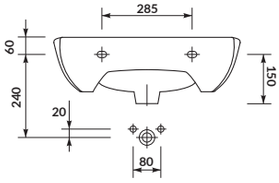

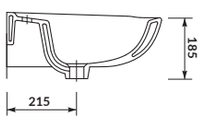

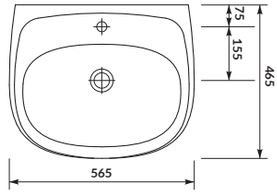

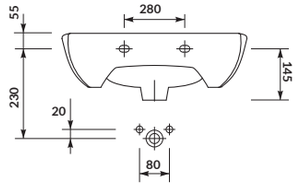

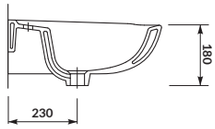

MARKET 50

umywalka wisząca

kod kat.: K18-008 | index: CCWS1000230936

Umywalka **MARKET** posiada centralnie zlokalizowany otwór na baterię i przelew. Może być montowana bezpośrednio do ściany z ozdobnym syfonem.

charakterystyka:

- wyjątkowa biel **CERSANIT WHITE**
- 10 lat gwarancji

szer.×gł. ×wys. [cm] 50,5×42×15,5

syfon ozdobny
CERSANIT

MARKET 40

umywalka wisząca

kod kat.: K18-006 | index: CCWS1000210936

Umywalka **MARKET** posiada centralnie zlokalizowany otwór na baterię i przelew. Może być montowana bezpośrednio do ściany z ozdobnym syfonem.

charakterystyka:

- wyjątkowa biel **CERSANIT WHITE**
- 10 lat gwarancji

szer.×gł. ×wys. [cm] 40×36×14,5

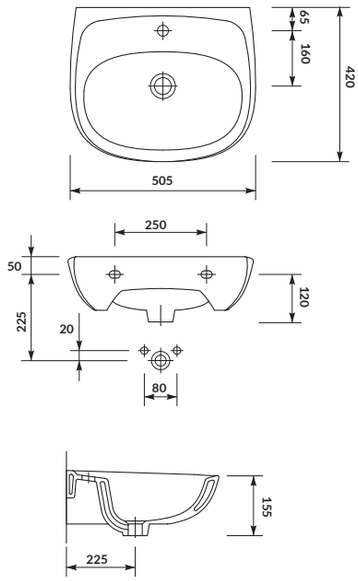

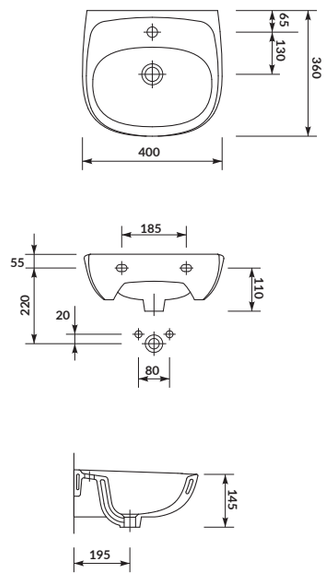

EKO 35

umywalka wisząca, lewa

kod kat.: K07-002-L | index: CCWS1000070936

Umywalka **EKO 35** sprawdzi się nawet w najmniejszej łazience. Otwór na armaturę z lewej strony pozwala optymalnie wykorzystać przestrzeń, a klasyczny kształt komponuje się z łazienkami w różnych stylach.

charakterystyka:

- wyjątkowa biel **CERSANIT WHITE**
- dostępna lewo lub prawostronna
- 10 lat gwarancji

szer.×gł. ×wys. [cm] 35×30,5×15

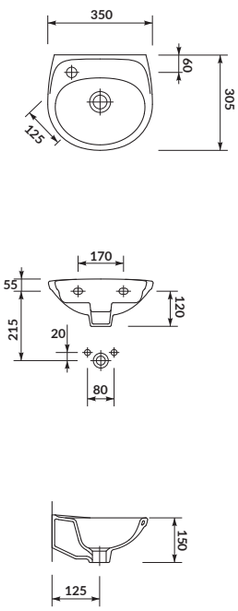

EKO 35

umywalka wisząca, prawa

kod kat.: K07-002-P | index: CCWS1000080936

Umywalka **EKO 35** sprawdzi się nawet w najmniejszej łazience. Otwór na armaturę z prawej strony pozwala optymalnie wykorzystać przestrzeń, a klasyczny kształt komponuje się z łazienkami w różnych stylach.

charakterystyka:

- wyjątkowa biel **CERSANIT WHITE**
- dostępna lewo lub prawostronna
- 10 lat gwarancji

szer.×gł. ×wys. [cm] 35×30,5×15

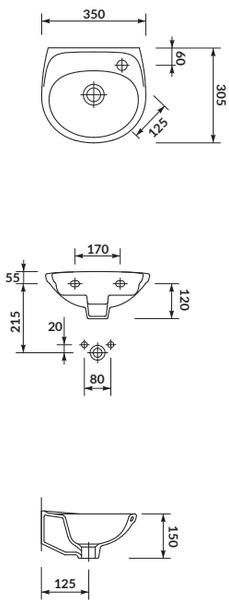

SIGMA

umywalka narożna

kod kat.: K11-0013 | index: CCWC1000020936

Umywalka narożna **SIGMA 30** przeznaczona jest do małych łazienek. Posiada narożny otwór na armaturę i przelew. Umywalka przystosowana do montażu na ścianie.

charakterystyka:

- wyjątkowa biel **CERSANIT WHITE**
- powierzchnia łatwo zmywalna
- 10 lat gwarancji

szer.×gł. ×wys. [cm] 35×35×15

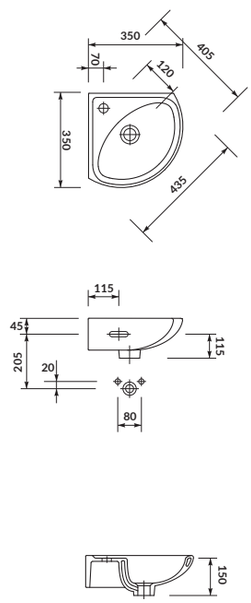

POSTUMENTY I PÓŁPOSTUMENTY

CARINA

półpostument

kod kat.: K31-003 | index: CCPS1000190936

Elegancki półpostument **CARINA** można kompletować z umywalkami z serii **CARINA** oraz **COLOUR**. Ukrywa on instalację umywalki, dzięki czemu wnętrze łazienki wygląda estetycznie.

charakterystyka:

- wyjątkowa biel **CERSANIT WHITE**
- 10 lat gwarancji

szer.×gł. ×wys. [cm] 22×28×31,5

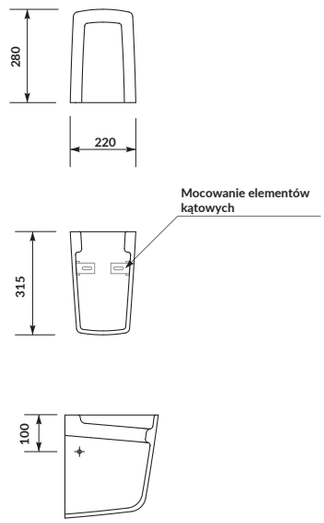

PARVA

półpostument

kod kat.: K27-008 | index: CCPS1000180936

Półpostument **PARVA** to estetyczny element wyposażenia łazienki. Nie tylko zakrywa instalację, ale też pełni funkcję dekoracyjną w aranżacji pomieszczenia. Model z kolekcji **PARVA** charakteryzuje się nowoczesną, lekko zaokrągloną konstrukcją. Istnieje możliwość kompletowania półpostumentu z umywalkami z serii **PARVA** w rozmiarze 50, 55 oraz 60 cm.

charakterystyka:

- wyjątkowa biel **CERSANIT WHITE**
- 10 lat gwarancji

szer.×gł. ×wys. [cm] 19×30,5×32,5

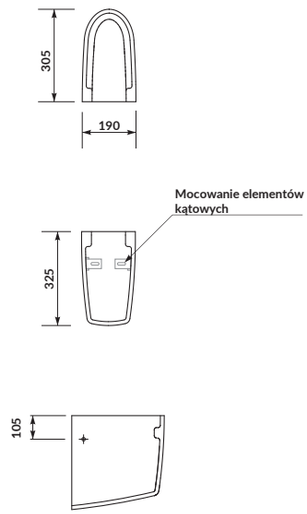

PARVA

postument

kod kat.: K27-026 | index: CCPP1000072164

Elegancki postument **PARVA** do kompletowania z umywalkami z serii **PARVA**. Jego wysokość zapewnia komfortowe korzystanie z umywalki.

charakterystyka:

- wyjątkowa biel **CERSANIT WHITE**
- 10 lat gwarancji

szer.×gł. ×wys. [cm] 19×18×71,5

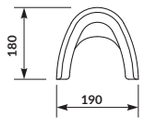

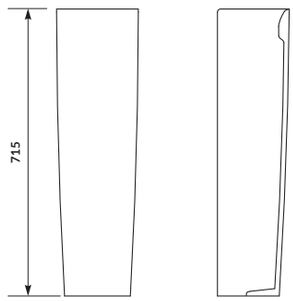

PRESIDENT

półpostument

kod kat.: K08-012 | index: CCPS1000070936

Półpostument **PRESIDENT** to stabilna podstawa, która ukrywa przyłącze umywalki i pełni funkcję dekoracyjną. Kompletuje się z umywalkami z serii **PRESIDENT**, **NATI** oraz **ARTECO**.

charakterystyka:

- wyjątkowa biel **CERSANIT WHITE**
- 10 lat gwarancji

szer.×gł. ×wys. [cm] 27×28×34

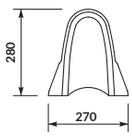

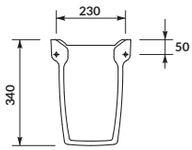

MARKET

półpostument

kod kat.: K18-004 | index: CCPS1000050936

Klasyczny postument **MARKET** kompletuje się z umywalką **MARKET**. Postument ukrywa instalację umywalki, nadając łazience eleganckiego charakteru.

charakterystyka:

- wyjątkowa biel **CERSANIT WHITE**
- 10 lat gwarancji

szer.×gł. ×wys. [cm] 23×32×33,5

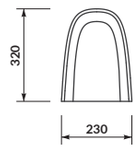

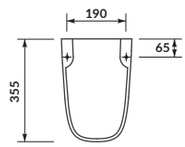

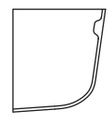

PRESIDENT

postument

kod kat.: K08-011 | index: CCPP1000080936

Postument **PRESIDENT** cechuje się klasycznym wyglądem z lekko zwężającą się częścią centralną. Model można skompletować z umywalkami z serii **PRESIDENT**, **NATI** oraz **ARTECO**.

charakterystyka:

- wyjątkowa biel **CERSANIT WHITE**
- 10 lat gwarancji

szer.×gł. ×wys. [cm] 20×17×64

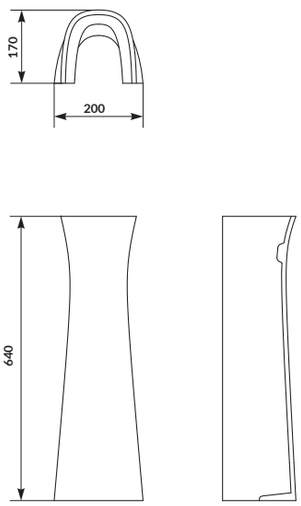

MARKET

postument

kod kat.: K18-003 | index: CCPP1000050936

Klasyczny postument **MARKET** kompletuje się z umywalką **MARKET**. Postument ukrywa instalację umywalki, nadając łazience eleganckiego charakteru.

charakterystyka:

- wyjątkowa biel **CERSANIT WHITE**
- 10 lat gwarancji

szer.×gł. ×wys. [cm] 20,5×16,5×70,5

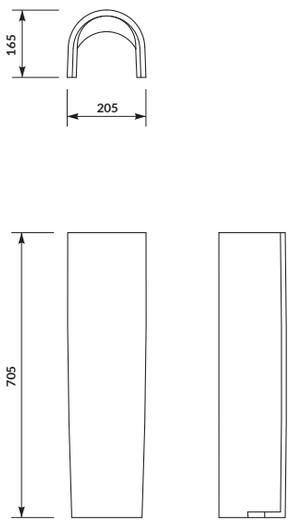

KĄPIEL:

KABINY PRYSZNICOWE

PARAWANY NAWANNOWE

BRODZIKI PRYSZNICOWE

WANNY I OBUDOWY

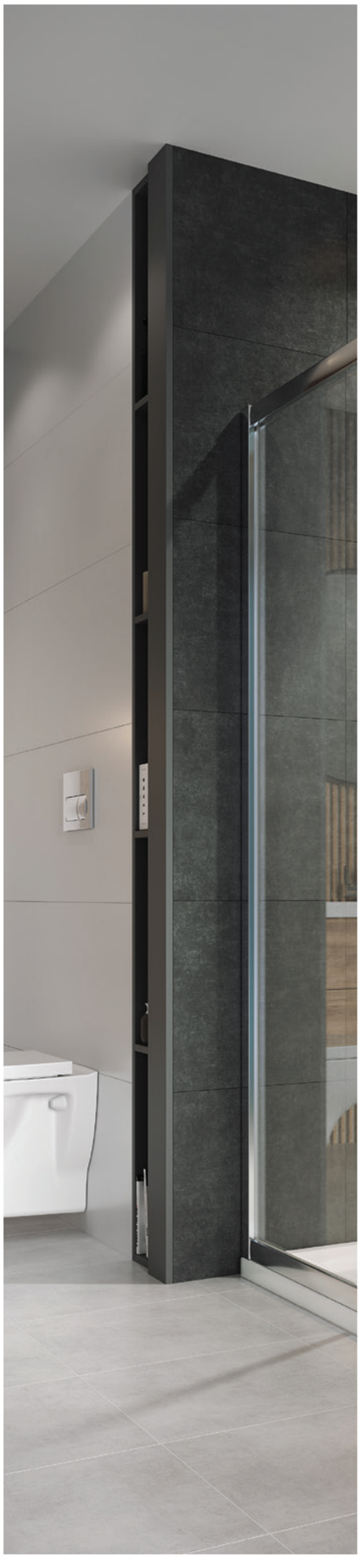

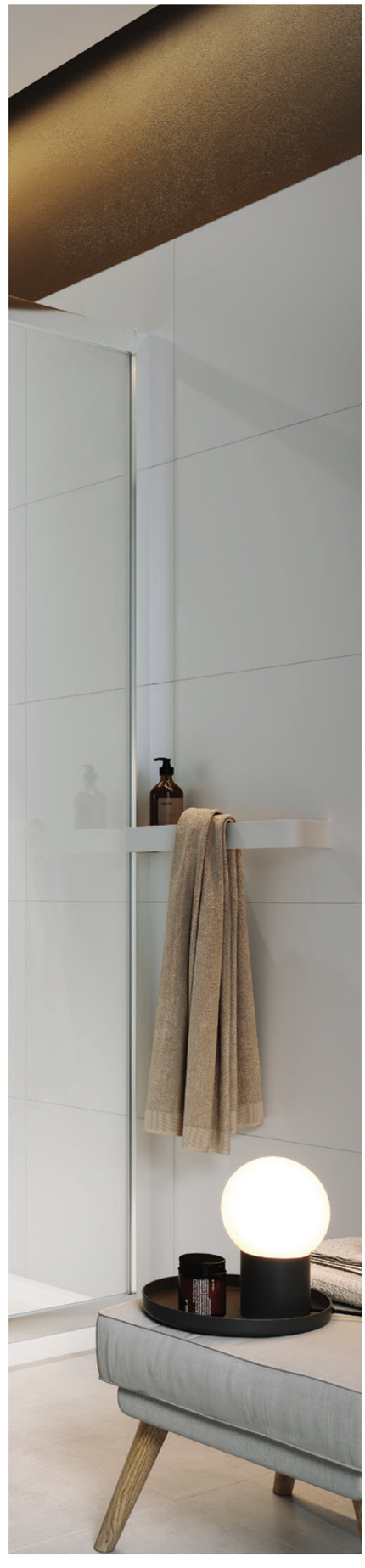

N

KABINY PRYSZNICOWE

CREA

Kolekcja kabin prysznicowych **CREA** to wyjątkowa kolekcja dla najbardziej wymagających, ceniących jakość, niepowtarzalny styl oraz ponadczasowy, niezwykły design.

Wysokie na 200 cm drzwi kabin CREA zostały wykonane z bezpiecznego, grubego, 8-milimetrowego szkła hartowanego, pokrytego hydrofobową powłoką ochronną **CleanPro**, co sprawia, że są bardzo łatwe w utrzymaniu czystości.

W skład kolekcji wchodzą dwie wersje kabin: z zawiasami oraz z drzwiami przesuwnymi.

Licowany zawias, łamany z funkcją unoszenia o prostej formie idealnie wpisuje się w panujące trendy.

Drzwi przesuwne z funkcją cichego domyku zapewniają komfort w użytkowaniu.

Estetyczny profil przyścienny z ukrytym montażem, długa metalowa rączka oraz rynienka odprowadzająca wodę z drzwi do wnętrza kabin to dopełnienie cech kabin. Dzięki temu kolekcja **CREA** to idealne rozwiązanie dla fanów innowacyjnych rozwiązań i designu na najwyższym poziomie.

CHROMOWANA RYNIENKA ODPROWADZAJĄCA WODĘ

Specjalnie zaprojektowana rynienka odprowadza wodę do wnętrza kabiny. Spływająca woda z otwartych drzwi trafia do wyprofilowanej rynienki, dzięki czemu nie wydostaje się na zewnątrz kabiny.

CHROMOWANY WSPORNIK

Metalowy wspornik równoległy do powierzchni drzwi nie ogranicza komfortu w trakcie korzystania z prysznica.

LICOWANY ZAWIAS

Dzięki specjalnej konstrukcji zawiasu kabina **CREA** nie wymaga stosowania pionowej uszczelki między drzwiami, a ścianką oraz gwarantuje szerokie wejście do kabiny. Elegancka i licowana z powierzchnią szkła konstrukcja, pozwala na łatwe utrzymanie w czystości kabiny. Funkcja unoszenia drzwi poprawia komfort użytkowania, a także umożliwia zatrzymanie drzwi przy otwarciu pod kątem 90°. Zapobiega uszkodzeniom przy przypadkowym uderzeniu drzwi w boczną ściankę kabiny.

CHROMOWANA LISTWA PROGOWA

Funkcjonalna listwa progowa zapobiega wydostawaniu się wody poza kabinę.

CleanPRO

POWŁOKA HYDROFOBOWA

Hydrofobowa powłoka **CleanPro** zapobiega gromadzeniu się kamienia i innych osadów oraz ułatwia utrzymanie czystości.

SREBRNE USZCZELKI

Magnetyczna uszczelka gwarantuje szczelność kabiny. Pasuje do chromowanego profilu, tworząc estetyczną całość.

CREA 120×200

drzwi kabiny na zawiasach - lewe

kod kat.: S159-003 | index: EZZD1000236332

charakterystyka:

- powłoka **CleanPro**
- bezpieczne szkło 8 mm
- rynienka odprowadzająca wodę
- licowany zawias
- chromowany wspornik ścienny w zestawie
- 7 lat gwarancji

szer.×wys. [cm] 120×200

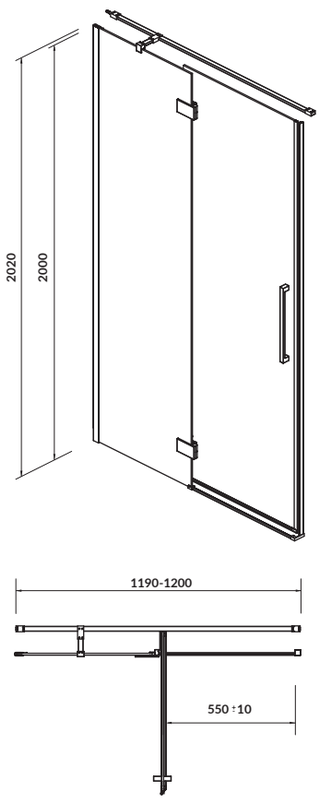

CREA 120×200

drzwi kabiny na zawiasach - prawe

kod kat.: S159-004 | index: EZZD1000246332

charakterystyka:

- powłoka **CleanPro**
- bezpieczne szkło 8 mm
- rynienka odprowadzająca wodę
- licowany zawias
- chromowany wspornik ścienny w zestawie
- 7 lat gwarancji

szer.×wys. [cm] 120×200

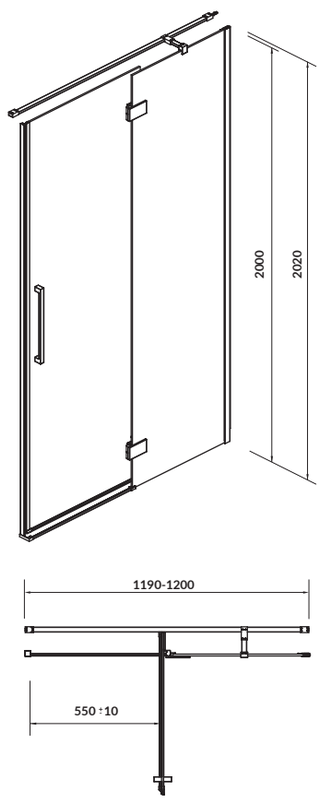

CREA 100×200

drzwi kabiny na zawiasach - lewe

kod kat.: S159-001 | index: EZZD1000216332

charakterystyka:

- powłoka **CleanPro**
- bezpieczne szkło 8 mm
- rynienka odprowadzająca wodę
- chromowany wspornik ścienny w zestawie
- licowany zawias
- 7 lat gwarancji

szer.×wys. [cm] 100×200

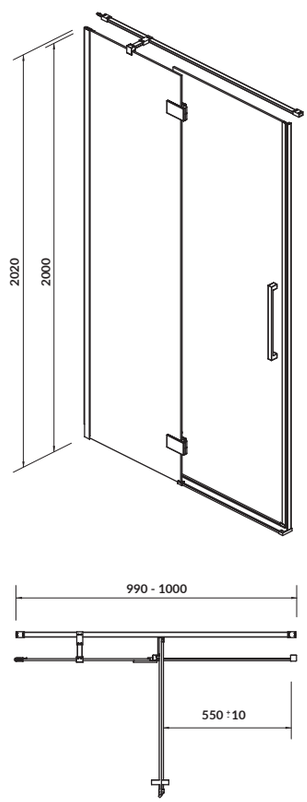

CREA 100×200

drzwi kabiny na zawiasach - prawe

kod kat.: S159-002 | index: EZZD1000226332

charakterystyka:

- powłoka **CleanPro**
- bezpieczne szkło 8 mm
- rynienka odprowadzająca wodę
- chromowany wspornik ścienny w zestawie
- licowany zawias
- 7 lat gwarancji

szer.×wys. [cm] 100×200

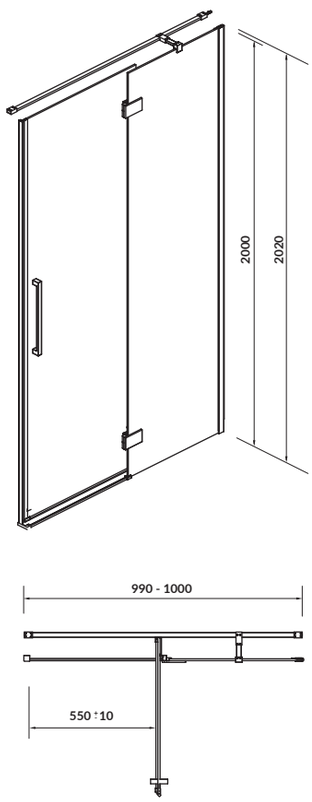

CREA 90×200

drzwi kabiny na zawiasach - lewe

kod kat.: S159-005 | index: EZZD1000256332

charakterystyka:

- powłoka **CleanPro**
- bezpieczne szkło 8 mm
- rynienka odprowadzająca wodę
- chromowany wspornik ścienny w zestawie
- licowany zawias
- 7 lat gwarancji

szer.×wys. [cm] 90×200

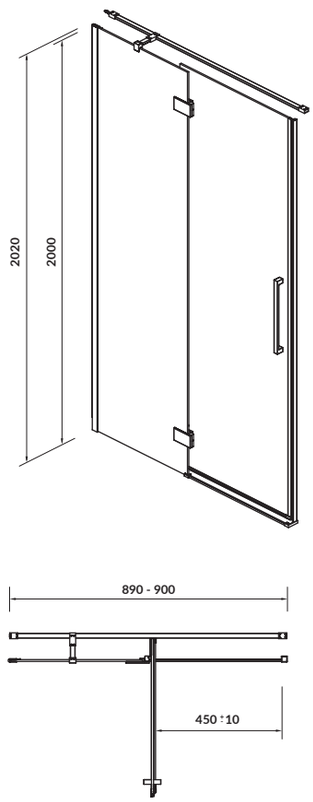

CREA 90×200

drzwi kabiny na zawiasach - prawe

kod kat.: S159-006 | index: EZZD1000266332

charakterystyka:

- powłoka **CleanPro**
- bezpieczne szkło 8 mm
- rynienka odprowadzająca wodę
- chromowany wspornik ścienny w zestawie
- licowany zawias
- 7 lat gwarancji

szer.×wys. [cm] 90×200

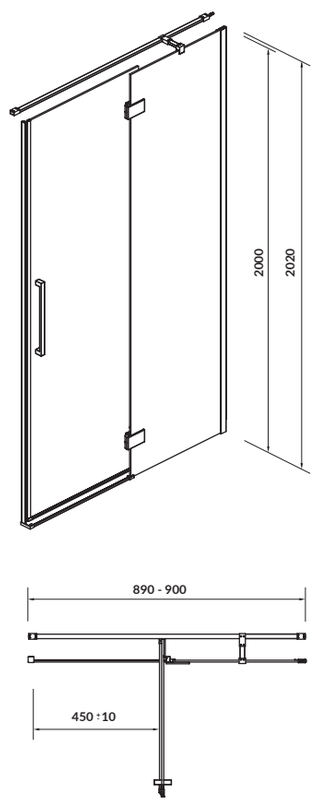

CREA 140×200

drzwi kabiny przesuwnej

kod kat.: S159-008 | index: EZZD1000386332

charakterystyka:
- powłoka **CleanPro**
- bezpieczne szkło 8 mm
- mechanizm **SOFT CLOSE**
- chromowany wspornik ścienny w zestawie
- metalowe uchwyty
- 7 lat gwarancji

szer.×wys. [cm] 140×200

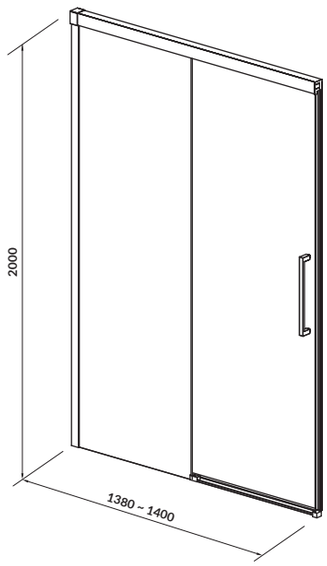

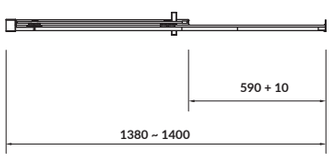

CREA 120×200

drzwi kabiny przesuwnej

kod kat.: S159-007 | index: EZZD1000376332

charakterystyka:
- powłoka **CleanPro**
- bezpieczne szkło 8 mm
- mechanizm **SOFT CLOSE**
- chromowany wspornik ścienny w zestawie
- metalowe uchwyty
- 7 lat gwarancji

szer.×wys. [cm] 120×200

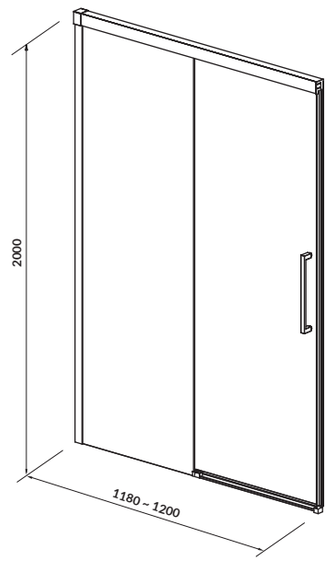

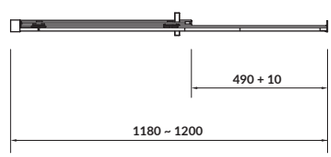

CREA 90×200

ścianka kabiny na zawiasach

kod kat.: S159-010 | index: EZZG1000087074

charakterystyka:
- powłoka **CleanPro**
- bezpieczne szkło 8 mm
- 7 lat gwarancji

szer.×wys. [cm] 90×200

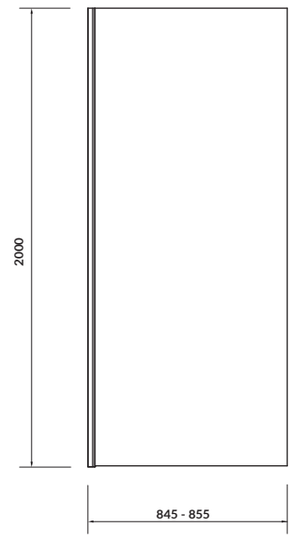

CREA 80×200

ścianka kabiny na zawiasach

kod kat.: S159-009 | index: EZZG1000077074

charakterystyka:

- powłoka **CleanPro**
- bezpieczne szkło 8 mm
- 7 lat gwarancji

szer.×wys. [cm] 80×200

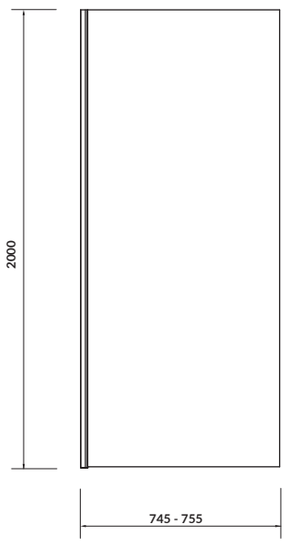

CREA 90×200

ścianka kabiny przesuwnej

kod kat.: S900-2614 | index: EZZG1000127074

charakterystyka:

- powłoka **CleanPro**
- bezpieczne szkło 8 mm
- 7 lat gwarancji

szer.×wys. [cm] 90×200

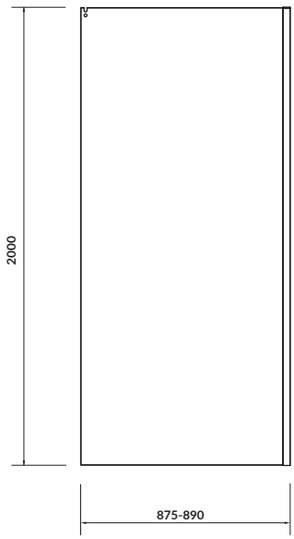

CREA 80×200

ścianka kabiny przesuwnej

kod kat.: S900-2613 | index: EZZG1000117074

charakterystyka:

- powłoka **CleanPro**
- bezpieczne szkło 8 mm
- 7 lat gwarancji

szer.×wys. [cm] 80×200

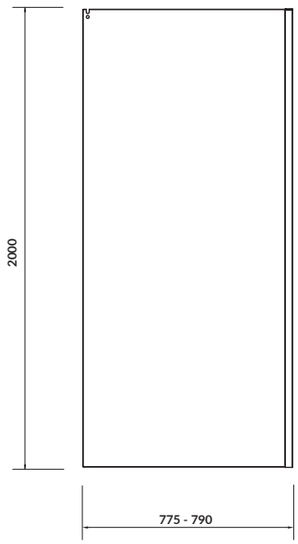

ceramica
mercola

N

KABINY PRYSZNICOWE

mille

Kabiny **MILLE** to seria popularnych kabin typu Walk-in, które dzięki swojemu designowi umożliwiają optyczne powiększenie projektowanej przestrzeni. Nabiera ona lekkości i nowoczesnego stylu.

Kabiny dostępne są w dwóch rozmiarach i dwóch najmodniejszych opcjach kolorystycznych: chrom oraz matowy czarny. Wysokość, aż 200 cm, oraz grube, 8-milimetrowe hartowane szkło, to niewątpliwe atuty tych kabin. Dodatkowo kabina jest zabezpieczona powłoką ochronną **CleanPro**, która zapobiega osadzaniu się kamienia i zanieczyszczeń na powierzchni tafli szkła. Mniej czasu spędzonego na utrzymaniu czystości, więcej na czerpaniu przyjemności z kąpieli.

PROFIL PRZYŚCIENNY: CHROM LUB CZARNY

Nowoczesny, czarny profil przyścienny wpisuje się we współczesne trendy aranżacyjne łazienek. Matowe wykończenie czarnej powierzchni nadaje kabinie designerskiego szyku.

Chromowany profil przyścienny uwydatnia nowoczesność kabiny i jej minimalistyczną formę. Powierzchnia profilu podkreśla prosty, ponadczasowy styl.

WSPORNIK ŚCIENNY: CHROM LUB CZARNY

Wspornik profilu w wybranym kolorze doskonale współgra z całością i gwarantuje stabilność całej kabiny.

CleanPRO

POWŁOKA HYDROFOBOWA

Hydrofobowa powłoka **CleanPro** zapobiega gromadzeniu się kamienia i innych osadów oraz ułatwia utrzymanie czystości.

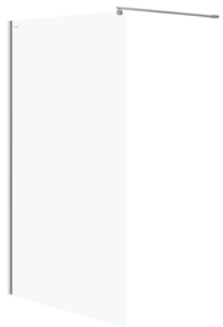

WALK-IN MILLE 120×200

kabina

kod kat.: S161-002 | index: EZZS1001105980

charakterystyka:

- powłoka **CleanPro**
- bezpieczne szkło 8 mm
- regulowany profil przyścienny
- chromowany wspornik ścienny w zestawie
- 7 lat gwarancji

szer.×wys. [cm] 120×200

kolor:
chrom

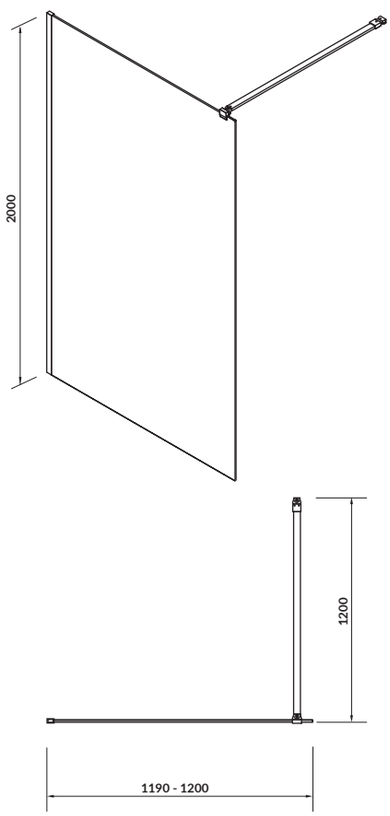

WALK-IN MILLE 120×200

kabina

kod kat.: S161-004 | index: EZZS1001125980

charakterystyka:

- powłoka **CleanPro**
- bezpieczne szkło 8 mm
- regulowany profil przyścienny
- czarny wspornik ścienny w zestawie
- 7 lat gwarancji

szer.×wys. [cm] 120×200

kolor:
matowy czarny

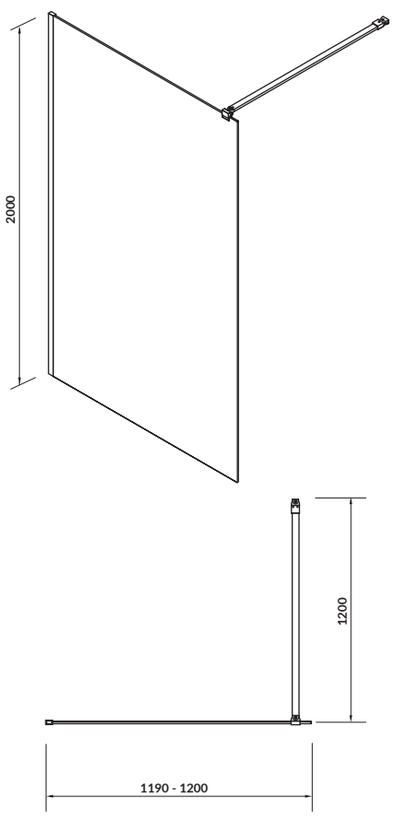

WALK-IN MILLE 100×200

kabina

kod kat.: S161-001 | index: EZZS1001095980

charakterystyka:

- powłoka **CleanPro**
- bezpieczne szkło 8 mm
- regulowany profil przyścienny
- chromowany wspornik ścienny w zestawie
- 7 lat gwarancji

szer.×wys. [cm] 100×200

kolor:
chrom

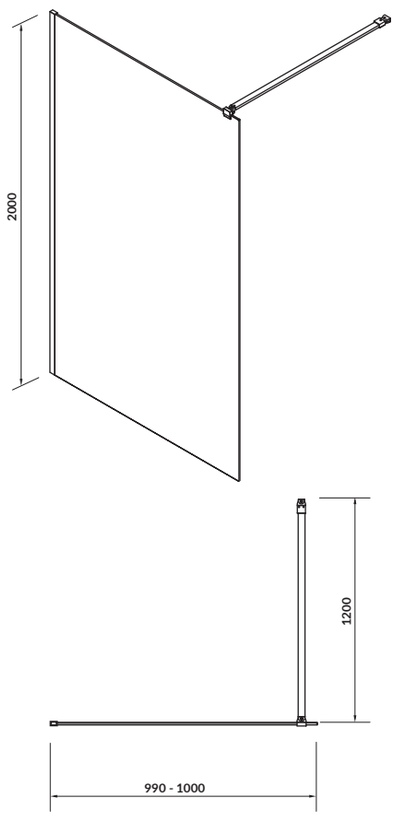

WALK-IN MILLE 100×200

kabina

kod kat.: S161-003 | index: EZZS1001115980

charakterystyka:

- powłoka **CleanPro**
- bezpieczne szkło 8 mm
- regulowany profil przyścienny
- czarny wspornik ścienny w zestawie
- 7 lat gwarancji

szer.×wys. [cm] 100×200

kolor:
matowy czarny

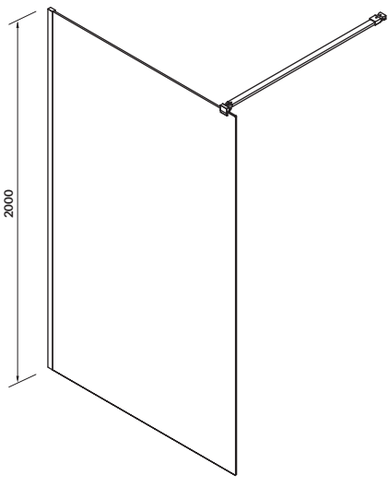

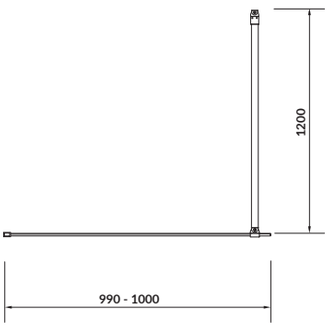

N

KABINY PRYSZNICOWE

Moduo

MODUO to kolekcja kabin prysznicowych o wprost nieograniczonych możliwościach. Dzięki rozbudowanej ofercie dopasowanie i stworzenie łazienki idealnej to już nie problem. Kabiny zostały wykonane z grubego, niezwykle trwałego szkła hartowanego z powłoką ochronną **CleanPro** zapobiegającą osadzaniu się kamienia oraz zanieczyszczeń.

Utrzymanie czystości będzie dużo prostsze i zajmie zdecydowanie mniej czasu. Zawias kolumnowy z funkcją unoszenia drzwi, metalowa rączka, uszczelka magnetyczna, a także wysokość kabin, aż **195 cm** – to główne wyróżniki kolekcji **MODUO**.

meraki
meraki
BODY LOTION

ZAWIAS KOLUMNOWY Z FUNKCJĄ UNOSZENIA DRZWI

Zawias kolumnowy z funkcją unoszenia drzwi tworzy gładką powierzchnię z profilem przyściennym. Dzięki czemu poprawia się komfort użytkowania oraz wydłuża żywotność uszczelek. Dodatkowo wszystkie zawiasy unoszone posiadają mechanizm, który zatrzymuje drzwi w momencie otwarcia ich pod kątem 90° co zabezpiecza je przed przypadkowym uderzeniem.

CHROMOWANA LISTWA PROGOWA

Delikatna, chromowana listwa progowa zapobiega wychlapywaniu się wody na zewnątrz kabiny.

WSPORNIK ŚCIENNY

Metalowy wspornik przyścienny montowany do bocznej ściany szyby gwarantuje stabilność całej konstrukcji kabin półokrągłych.

UCHWYTY

Metalowe, dwustronne uchwyty z chromowanym wykończeniem, łączą stylistykę z funkcjonalnością.

PROFIL PRZYŚCIENNY

Delikatny profil przyścienny bez widocznych śrub montażowych tworzy gładką i łatwą do utrzymania w czystości powierzchnię.

CleanPRO

POWŁOKA HYDROFOBOWA

Hydrofobowa powłoka **CleanPro** zapobiega gromadzeniu się kamienia i innych osadów oraz ułatwia utrzymanie czystości.

MODUO 90×195

drzwi kabiny na zawiasach - lewe

kod kat.: S162-005 | index: EZZD1000316332

charakterystyka:

- powłoka **CleanPro**
- bezpieczne szkło 6 mm
- metalowe uchwyty
- chromowany wspornik ścienny w zestawie
- zawias kolumnowy z funkcją unoszenia drzwi
- 3 lata gwarancji

szer.×wys. [cm] 90×195

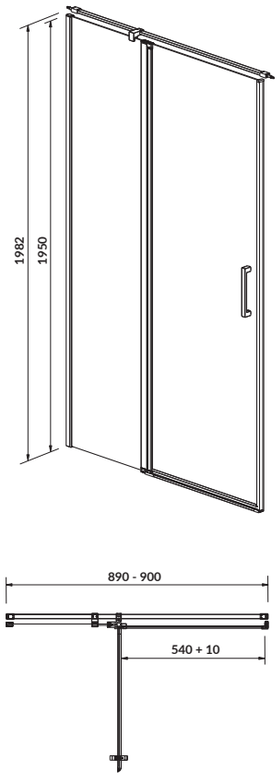

MODUO 90×195

drzwi kabiny na zawiasach - prawe

kod kat.: S162-006 | index: EZZD1000326332

charakterystyka:

- powłoka **CleanPro**
- bezpieczne szkło 6 mm
- metalowe uchwyty
- chromowany wspornik ścienny w zestawie
- zawias kolumnowy z funkcją unoszenia drzwi
- 3 lata gwarancji

szer.×wys. [cm] 90×195

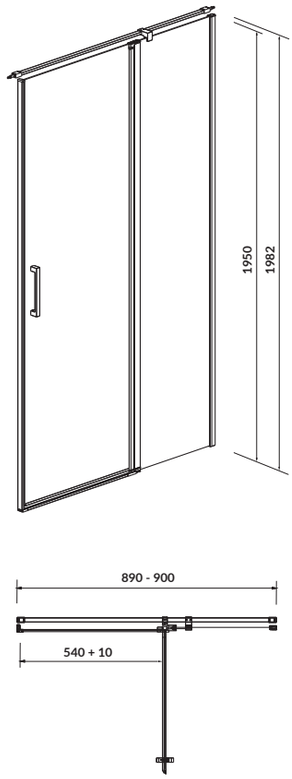

MODUO 80×195

drzwi kabiny na zawiasach - lewe

kod kat.: S162-003 | index: EZZD1000296332

charakterystyka:

- powłoka **CleanPro**
- bezpieczne szkło 6 mm
- metalowe uchwyty
- chromowany wspornik ścienny w zestawie
- zawias kolumnowy z funkcją unoszenia drzwi
- 3 lata gwarancji

szer.×wys. [cm] 80×195

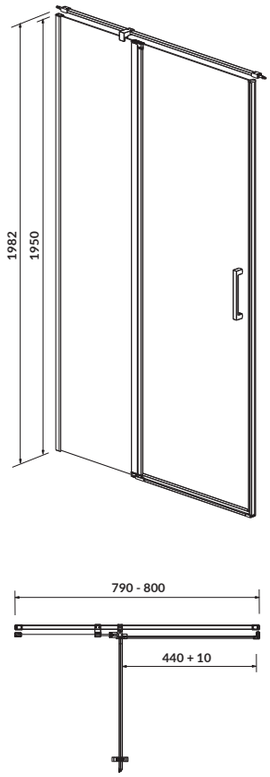

MODUO 80×195

drzwi kabiny na zawiasach - prawe

kod kat.: S162-004 | index: EZZD1000306332

charakterystyka:

- powłoka **CleanPro**
- bezpieczne szkło 6 mm
- metalowe uchwyty
- chromowany wspornik ścienny w zestawie
- zawias kolumnowy z funkcją unoszenia drzwi
- 3 lata gwarancji

szer.×wys. [cm]	80×195

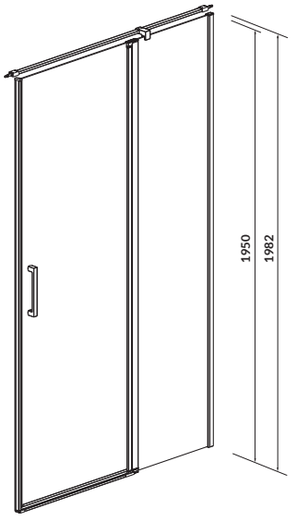

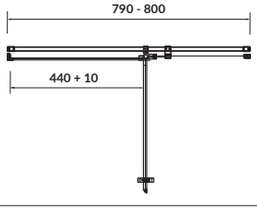

MODUO 90×195

ścianka do kabiny na zawiasach

kod kat.: S162-008 | index: EZZG1000107074

charakterystyka:

- powłoka **CleanPro**
- bezpieczne szkło 6 mm
- 3 lata gwarancji

szer.×wys. [cm] 90×195

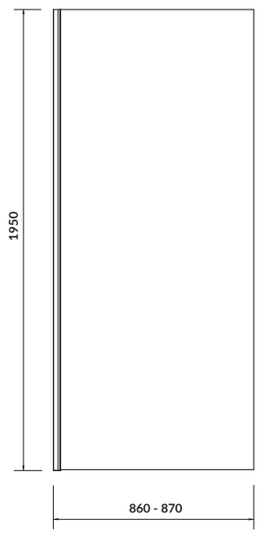

MODUO 80×195

ścianka do kabiny na zawiasach

kod kat.: S162-007 | index: EZZG1000097074

charakterystyka:

- powłoka **CleanPro**
- bezpieczne szkło 6 mm
- 3 lata gwarancji

szer.×wys. [cm] 80×195

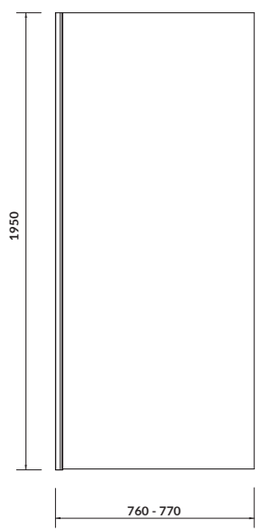

MODUO 90×90×195

kabina półokrągła

kod kat.: S162-010 | index: EZZF1001975974

charakterystyka:

- powłoka **CleanPro**
- bezpieczne szkło 6 mm
- metalowe uchwyty
- zawias kolumnowy z funkcją unoszenia drzwi
- chromowane wsporniki ścienne w zestawie
- 3 lata gwarancji

szer.×gł.×wys. [cm] 90×90×195

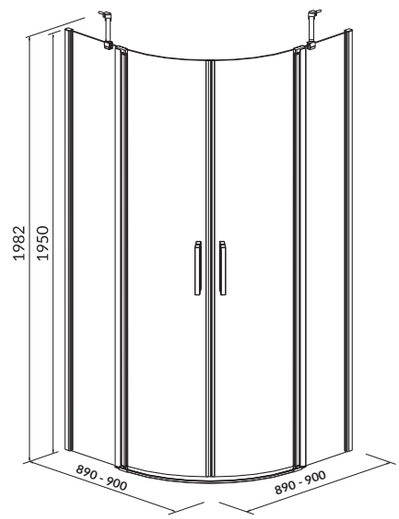

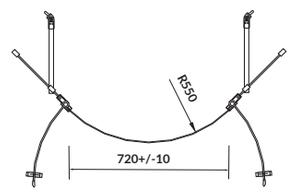

MODUO 80×80×195

kabina półokrągła

kod kat.: S162-009 | index: EZZF1001965974

charakterystyka:

- powłoka **CleanPro**
- bezpieczne szkło 6 mm
- metalowe uchwyty
- zawias kolumnowy z funkcją unoszenia drzwi
- chromowane wsporniki ścienne w zestawie
- 3 lata gwarancji

szer.×gł.×wys. [cm]	80×80×195

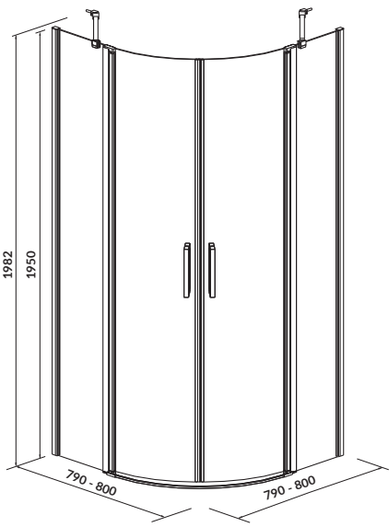

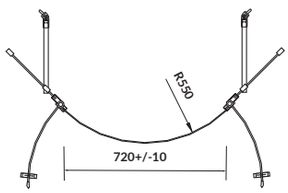

N

KABINY PRYSZNICOWE **ARTECO**

Prostota i elegancja najlepiej opisują kolekcję **ARTECO**. Wszystkie kabiny zostały wykonane z bezpiecznego 5-milimetrowego transparentnego, hartowanego szkła, zabezpieczonego powłoką ochronną **CleanPro**, która zapobiega osadzaniu się kamienia i zabrudzeń. Profilowane kabiny prysznicowe dostępne aż w ośmiu wersjach: kabiny półokrągłe, prostokątne, kwadratowe oraz drzwi wnękowe (ich wysokość to aż **190 cm**). W kolekcji **ARTECO** zastosowano dwa rodzaje systemów otwierania drzwi: rolki oraz zawiasy typu **PIVOT**. Modele kabin z drzwiami przesuwnymi posiadają podwójne rolki chromowane u góry i na dole. Metalowy uchwyt oraz magnetyczne uszczelki znacząco wpływają na trwałość kabin. Najwyższa jakość oraz ciekawy design kabin sprawi, że każda kąpiel będzie prawdziwą przyjemnością.

CleanPRO

POWŁOKA HYDROFOBOWA

Hydrofobowa powłoka **CleanPro** zapobiega gromadzeniu się kamienia i innych osadów oraz ułatwia utrzymanie czystości.

CHROMOWANY ZAWIAS TYPU PIVOT

Obrotowy zawias, który umożliwia szeroki kąt otwarcia drzwi kabiny, zapewniając wygodę i komfort użytkowania.

UCHWYTY

Metalowy, dwustronny uchwyt o łagodnych kształtach i estetycznym chromowanym wykończeniu.

PODWÓJNE ROLKI

Podwójne, górne i dolne rolki sprawiają, że drzwi kabiny poruszają się płynnie i komfortowo.

Funkcja szybkiego wypinania dolnych rolek ułatwia czyszczenie kabiny przesuwnej.

ARTECO 90×90×190

kabina narożna **PIVOT**

kod kat.: S157-010 | index: EZZS1001015980

charakterystyka:

- powłoka **CleanPro**
- bezpieczne szkło 5 mm
- metalowe uchwyty
- zawias typu **PIVOT**
- 3 lata gwarancji

szer.×gł.×wys. [cm] 90×90×190

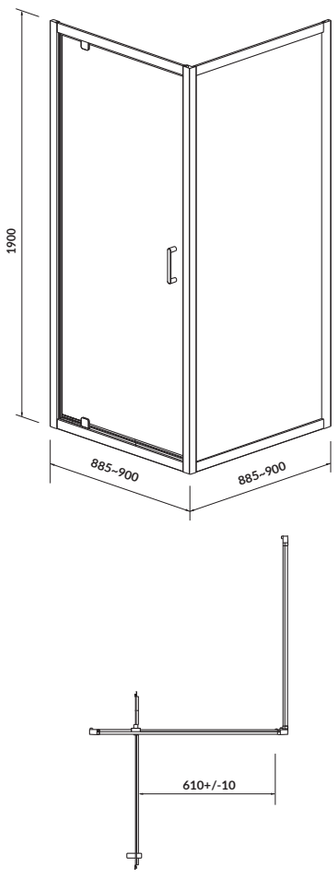

ARTECO 80×80×190

kabina narożna **PIVOT**

kod kat.: S157-009 | index: EZZS1001005980

charakterystyka:

- powłoka **CleanPro**
- bezpieczne szkło 5 mm
- metalowe uchwyty
- zawias typu **PIVOT**
- 3 lata gwarancji

szer.×gł.×wys. [cm] 80×80×190

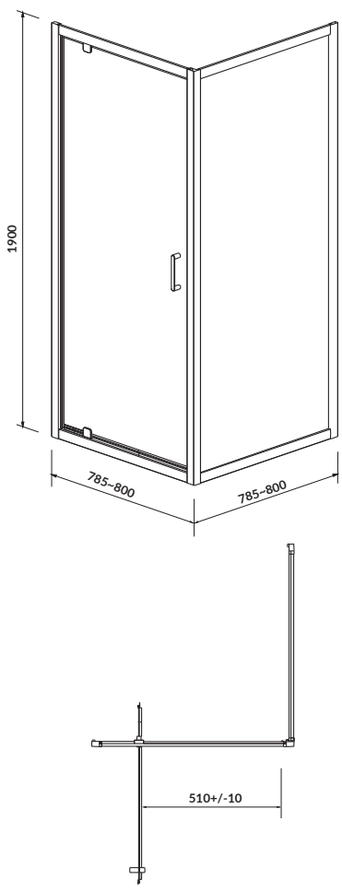

ARTECO 90×190

drzwi **PIVOT**

kod kat.: S157-008 | index: EZZD1000346332

charakterystyka:

- powłoka **CleanPro**
- bezpieczne szkło 5 mm
- metalowe uchwyty
- zawias typu **PIVOT**
- 3 lata gwarancji

szer.×wys. [cm] 90×190

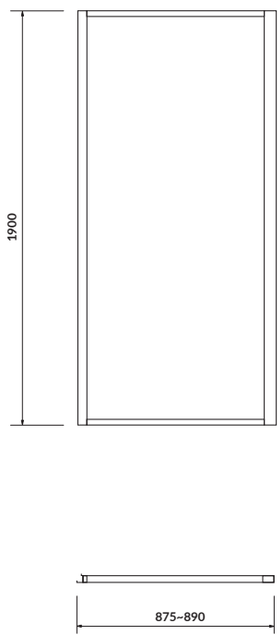

ARTECO 80×190

drzwi **PIVOT**

kod kat.: S157-007 | index: EZZD1000336332

charakterystyka:

- powłoka **CleanPro**
- bezpieczne szkło 5 mm
- metalowe uchwyty
- zawias typu **PIVOT**
- 3 lata gwarancji

szer.×wys. [cm] 80×190

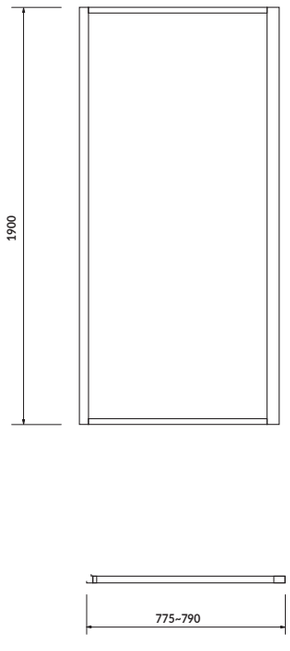

ARTECO 120×90×190

kabina przesuwna

kod kat.: S157-012 | index: EZZS1001035980

charakterystyka:
- powłoka **CleanPro**
- bezpieczne szkło 5 mm
- metalowe uchwyty
- podwójne metalowe rolki na górze i na dole
- 3 lata gwarancji

szer.×gł.×wys. [cm] 120×90×190

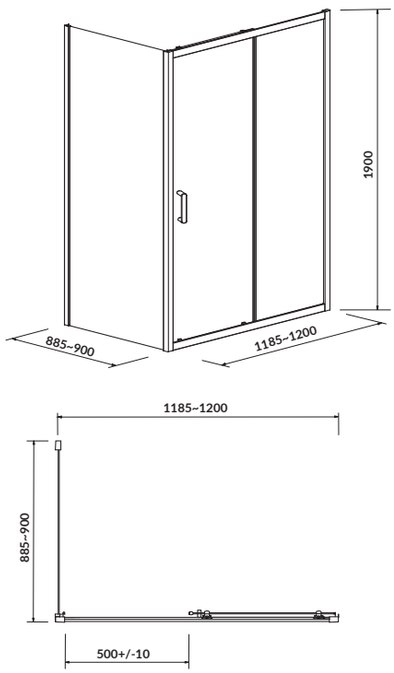

ARTECO 100×80×190

kabina przesuwna

kod kat.: S157-011 | index: EZZS1001025980

charakterystyka:
- powłoka **CleanPro**
- bezpieczne szkło 5 mm
- metalowe uchwyty
- podwójne metalowe rolki na górze i na dole
- 3 lata gwarancji

szer.×gł.×wys. [cm] 100×80×190

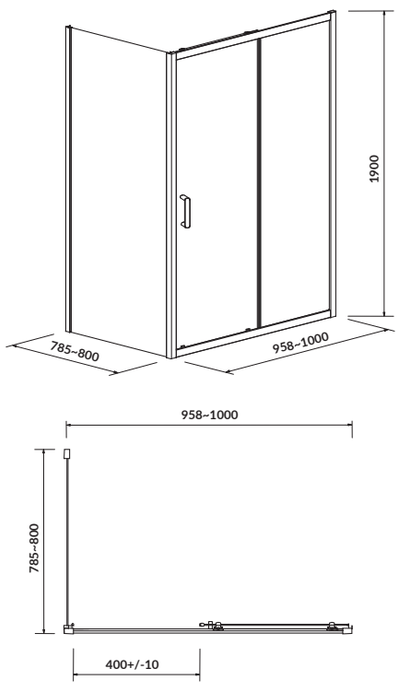

ARTECO 90×90×190

kabina półokrągła

kod kat.: S157-002 | index: EZZF1001925974

charakterystyka:
- powłoka **CleanPro**
- bezpieczne szkło 5 mm
- metalowe uchwyty
- podwójne metalowe rolki na górze i na dole
- 3 lata gwarancji

szer.×gł.×wys. [cm] 90×90×190

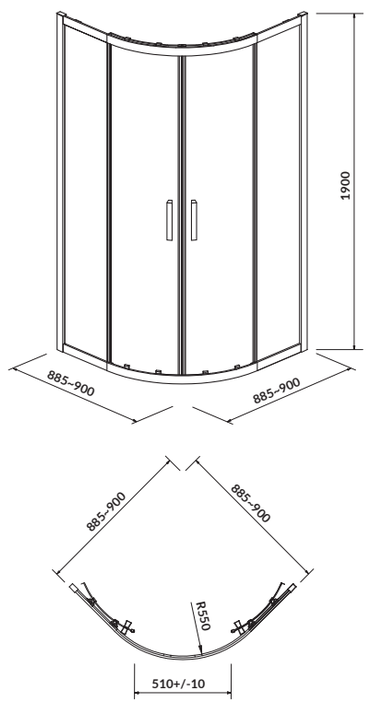

ARTECO 80×80×190

kabina półokrągła

kod kat.: S157-001 | index: EZZF1001915974

charakterystyka:

- powłoka **CleanPro**
- bezpieczne szkło 5 mm
- metalowe uchwyty
- podwójne metalowe rolki na górze i na dole
- 3 lata gwarancji

szer.×gł.×wys. [cm] 80×80×190

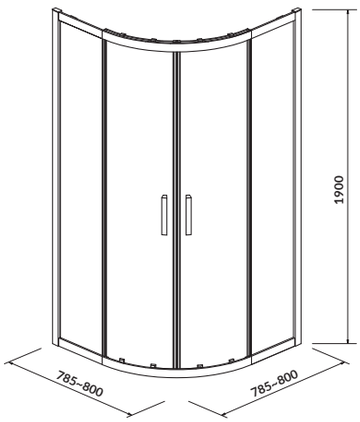

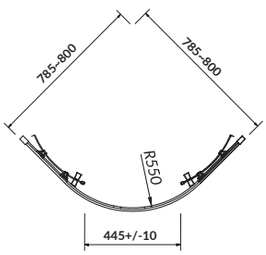

SET B153

kabina **ARTECO**, brodzik **TAKO**

kod kat.: S601-116 | index: SZEZ1002836661

skład setu:

kabina **ARTECO** kwadratowa 90×90×190
brodzik **TAKO** 90×4

charakterystyka:

- powłoka **CleanPro**
- bezpieczne szkło 5 mm
- metalowe uchwyty
- zawias typu **PIVOT**
- 3 lata gwarancji

szer.×gł.×wys. [cm] 90×90×194

SET B152

kabina **ARTECO**, brodzik **TAKO**

kod kat.: S601-115 | index: SZEZ1002826661

skład setu:

kabina **ARTECO** kwadratowa 80×80×190
brodzik **TAKO** 80×4

charakterystyka:

- powłoka **CleanPro**
- bezpieczne szkło 5 mm
- metalowe uchwyty
- zawias typu **PIVOT**
- 3 lata gwarancji

szer.×gł.×wys. [cm] 80×80×194

SET B97

kabina **ARTECO**, brodzik **TAKO**

kod kat.: S601-114 | index: SZEZ1002812588

skład setu:

kabina **ARTECO** półokrągła 90×90×190
brodzik **TAKO** 90×16

charakterystyka:

- powłoka **CleanPro**
- bezpieczne szkło 5 mm
- metalowe uchwyty
- podwójne metalowe rolki na górze i na dole
- 3 lata gwarancji

szer.×gł.×wys. [cm] 90×90×206

SET B96

kabina **ARTECO**, brodzik **TAKO**

kod kat.: S601-113 | index: SZEZ1002802588

skład setu:

kabina **ARTECO** półokrągła 80×80×190
brodzik **TAKO** 80×16

charakterystyka:

- powłoka **CleanPro**
- bezpieczne szkło 5 mm
- podwójne metalowe rolki na górze i na dole
- metalowe uchwyty
- 3 lata gwarancji

szer.×gł.×wys. [cm] 80×80×206

N

KABINY PRYSZNICOWE **BASIC**

Komfort i przystępna cena to cechy kolekcji kabin prysznicowych **BASIC**. Są one dostępne w dwóch rozmiarach, z możliwym montażem lewo- i prawostronnym, dzięki temu bez problemu będzie je można dopasować do każdej łazienki, nawet tej najmniejszej. Kabiny posiadają eleganckie metalowe uchwyty, podwójne rolki chromowane na górze i na dole, solidne profile przyścienne. Kabiny prysznicowe **BASIC** to idealne rozwiązanie dla tych którzy, cenią wytrzymałość i komfort użytkowania kabiny przez wiele lat.

231
232

UCHWYTY

Wytrzymały metalowy system otwierania drzwi z zewnętrznym uchwytem oraz dwupunktowym mocowaniem wewnątrz kabiny.

PODWÓJNE ROLKI

Podwójne, górne i dolne rolki sprawiają, że drzwi kabiny poruszają się płynnie i komfortowo.

Funkcja szybkiego wypinania dolnych rolek ułatwia czyszczenie kabiny przesuwnej.

BASIC 90×90×185

kabina półokrągła

kod kat.: S158-005 | index: EZZF1001955974

charakterystyka:
- bezpieczne szkło – ścianki 4 mm, drzwi 5 mm
- metalowe uchwyty
- podwójne metalowe rolki na górze i na dole
- 3 lata gwarancji

szer.×gł.×wys. [cm] 90×90×185

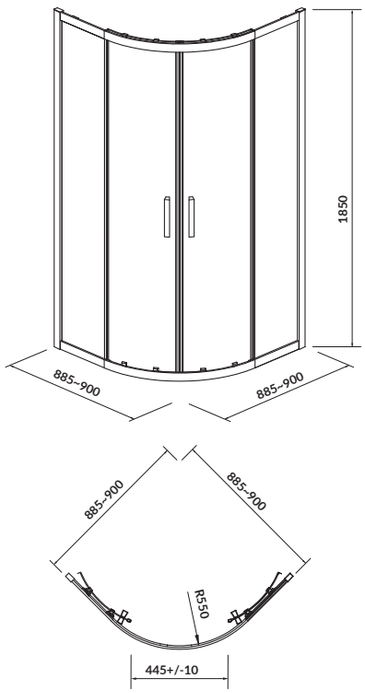

BASIC 80×80×185

kabina półokrągła

kod kat.: S158-003 | index: EZZF1001935974

charakterystyka:
- bezpieczne szkło – ścianki 4 mm, drzwi 5 mm
- metalowe uchwyty
- podwójne metalowe rolki na górze i na dole
- 3 lata gwarancji

szer.×gł.×wys. [cm] 80×80×185

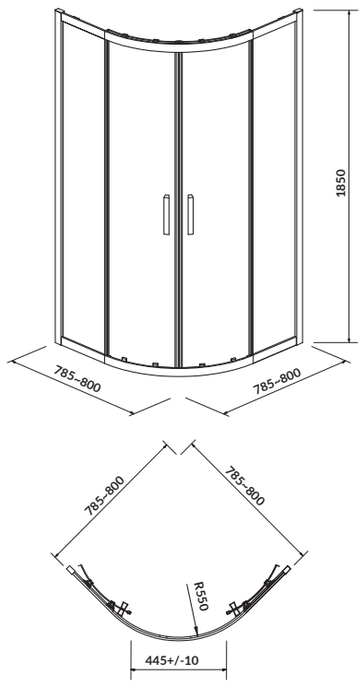

SET B161

kabina **BASIC**, brodzik **TAKO**

kod kat.: S601-117 | index: SZEZ1002846661

skład setu:
kabina **BASIC** półokrągła 80×80×185
brodzik **TAKO** 80×16

charakterystyka:
- bezpieczne szkło – ścianki 4 mm, drzwi 5 mm
- metalowe uchwyty
- podwójne metalowe rolki na górze i na dole
- 3 lata gwarancji

szer.×gł.×wys. [cm] 80×80×201

SET B162

kabina **BASIC**, brodzik **TAKO**

kod kat.: S601-118 | index: SZEZ1002856661

skład setu:
kabina **BASIC** półokrągła 90×90×185
brodzik **TAKO** 90×16

charakterystyka:
- bezpieczne szkło – ścianki 4 mm, drzwi 5 mm
- metalowe uchwyty
- podwójne metalowe rolki na górze i na dole
- 3 lata gwarancji

szer.×gł.×wys. [cm] 90×90×201

shampoo

N

PARAWANY NAWANNOWE EASY NEW

Parawany nawannowe to skuteczne rozwiązanie zabezpieczające łazienkę przed rozchlapywaniem wody. Jedno lub dwuskrzydłowe parawany **EASY NEW** tworzą eleganckie przeszklenie, oraz praktyczną barierę oddzielając wannę od pozostałej przestrzeni łazienki. Bezpieczeństwo użytkowania zapewnia hartowane szkło o grubości 5 mm jak również zaokrąglona górna krawędź skrzydła. Obracane panele pozwolą na szeroki kąt otwarcia w zakresie 180° lub 360° (w parawanie dwuskrzydłowym), co ułatwia wygodne otwieranie skrzydeł zarówno w stronę wanny jak i na zewnątrz. Parawany są obustronnie pokryte powłoką **CleanPro**, dzięki czemu szkło jest chronione przed osadzaniem kamienia i innymi zabrudzeniami, a czyszczenie jest niezwykle proste.

NATURE
BOTANICAL MOOD

SZEROKI KĄT OTWARCIA

Szerokie, w zakresie 180° otwarcie skrzydła umożliwi mechanizm zamontowany w profilu parawanu.

OBROTOWE SKRZYDŁO

W parawanach dwuskrzydłowych zastosowano szeroki kąt obrotu skrzydła, w zakresie 360°. Dzięki temu skrzydło możemy otworzyć zarówno do środka jak i na zewnątrz wanny.

REGULACJA I SZCZELNOŚĆ

Regulowany profil przyścienny pozwoli na niwelację nierówności ściany w zakresie 15 mm.

Wysoką szczelność parawanu zapewni estetyczna, transparentna uszczelka.

PARAWANY

NAWANNOWE

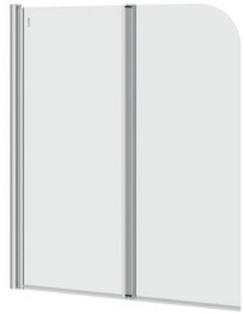

EASY NEW 140×115

parawan nawannowy

kod kat.: S301-290 | index: EZZG1000143638

charakterystyka:

- powłoka **CleanPro**
- bezpieczne szkło 5 mm
- regulowany profil przyścienny
- 5 lat gwarancji

szer.×wys. [cm] 115×140

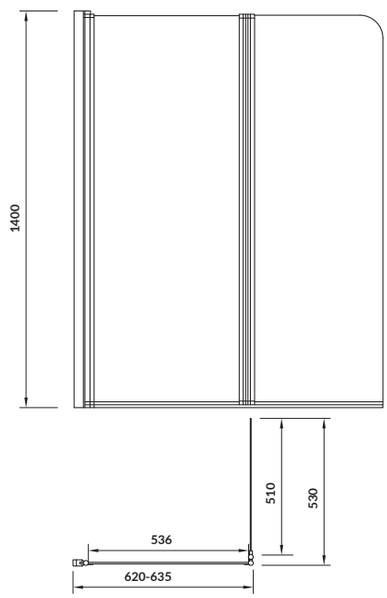

EASY NEW 140×70

parawan nawannowy

kod kat.: S301-289 | index: EZZG1000133638

charakterystyka:

- powłoka **CleanPro**
- bezpieczne szkło 5 mm
- regulowany profil przyścienny
- 5 lat gwarancji

szer.×wys. [cm] 70×140

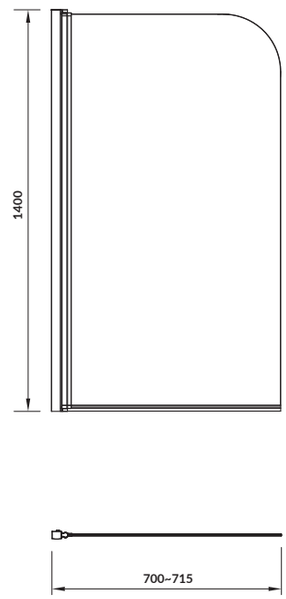

SAVON
SOAP
SAVON
SOAP

N

BRODZIKI
TAKO SLIM

TAKO SLIM to seria minimalystycznych brodzików z zakrytym odpływem w kolorze brodzika. Brodzik został zaprojektowany tak, aby tworzyć jednolitą i gładką powierzchnię bez widocznych łączeń i ostrych krawędzi. **TAKO SLIM** ma zaledwie **40 mm** wysokości i może być licowany z płytkami lub montowany bezpośrednio na płytkach.

ZAKRYTY ODPŁYW
Z ZAŚLEPKĄ
MAGNETYCZNĄ

JEDNOLITA,
GŁADKA PŁASZCZYZNA
AKRYL
NAJWYŻSZEJ
JAKOŚCI
WYBÓR
KSZTAŁTÓW
I ROZMIARÓW
WYSOKOŚĆ
TYLKO
4 CM

N

TAKO SLIM 90

brodzik kwadratowy

kod kat.: S601-122	index: SZEZ1002896661

charakterystyka:
- akryl najwyższej jakości
- odpływ z zaślepką magnetyczną
- podwójne wzmocnienie
- syfon brodzikowy w komplecie
- 10 lat gwarancji

szer.×gł.×wys. [cm]	90×90×4
głębokość do dna [cm]	1,2
średnica odpływu [mm]	90

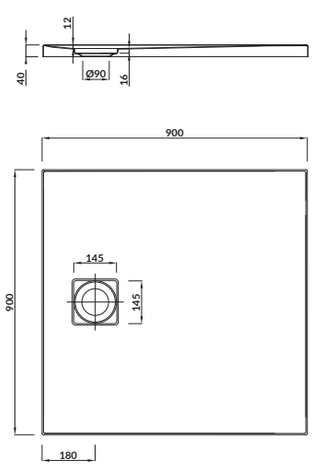

N

TAKO SLIM 80

brodzik kwadratowy

kod kat.: S601-121	index: SZEZ1002886661

charakterystyka:
- akryl najwyższej jakości
- odpływ z zaślepką magnetyczną
- podwójne wzmocnienie
- syfon brodzikowy w komplecie
- 10 lat gwarancji

szer.×gł.×wys. [cm]	80×80×4
głębokość do dna [cm]	1,2
średnica odpływu [mm]	90

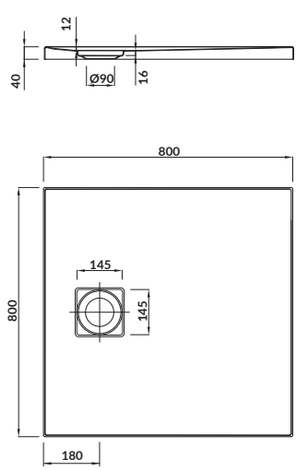

N

TAKO SLIM 90

brodzik półokrągły

kod kat.: S601-120	index: SZEZ1002876661

charakterystyka:
- akryl najwyższej jakości
- odpływ z zaślepką magnetyczną
- podwójne wzmocnienie
- syfon brodzikowy w komplecie
- 10 lat gwarancji

szer.×gł.×wys. [cm]	90×90×4
promień [cm]	55
głębokość do dna [cm]	1,2
średnica odpływu [mm]	90

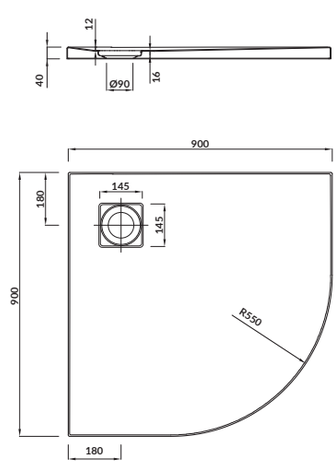

N

TAKO SLIM 80

brodzik półokrągły

kod kat.: S601-119 | index: SZEZ1002866661

charakterystyka:

- akryl najwyższej jakości
- odpływ z zaślepką magnetyczną
- podwójne wzmocnienie
- syfon brodzikowy w komplecie
- 10 lat gwarancji

szer.×gł.×wys. [cm]	80×80×4
promień [cm]	55
głębokość do dna [cm]	1,2
średnica odpływu [mm]	90

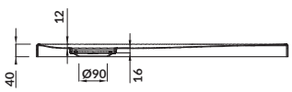

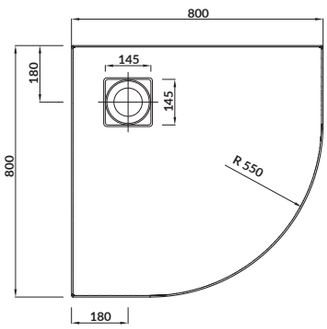

SYFON BRODZIKOWY

do brodzików **TAKO SLIM**

kod kat.: S904-007 | index: AZAI1000073007

sprzedawany w zestawie z brodzikiem

charakterystyka:

- 2 lata gwarancji

szer.×gł.×wys. [cm]	195×12×135

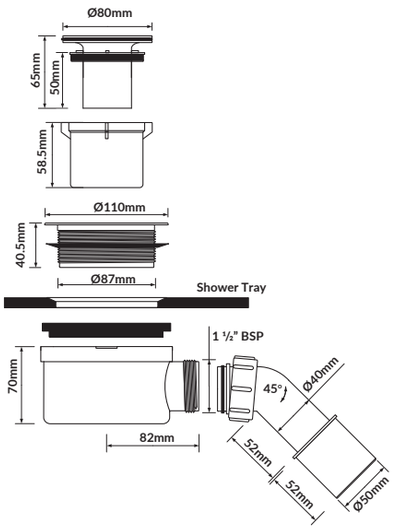

BRODZIKI
TAKO

Funkcjonalne brodziki prysznicowe marki **CERSANIT** łączą bezpieczeństwo, wysoką trwałość i wytrzymałość z estetycznym wyglądem. Produkty z serii **TAKO** dostępne są w różnych kształtach: prostokątne, kwadratowe i półokrągłe oraz w różnych rozmiarach. Wysokość brodzików to jedynie **od 4 do 16 cm**. Dzięki temu można idealnie dopasować brodzik do kabiny prysznicowej. Płyty akrylowe stosowane do produkcji brodzików mają dodatek stabilizatora UV – to sprawia, że doskonała biel utrzymuje się przez bardzo długi czas.

TIARÉ

CALDO
BATH FOAM
UNIWERSALNY
ODPŁYW
Ø 90
AKRYL
NAJWYŻSZEJ JAKOŚCI

PODWÓJNE
WZMOCNIENIE
WYBÓR KSZTAŁTÓW
I ROZMIARÓW
WYSOKOŚĆ
OD 4
DO 16 CM

N

TAKO 120

brodzik prostokątny

kod kat.: S204-020	index: AZTR1000215962

charakterystyka:
- akryl najwyższej jakości
- podwójne wzmocnienie
- 10 lat gwarancji

szer.×gł.×wys. [cm]	120×90×4
głębokość do dna [cm]	2
średnica odpływu [mm]	90

do kompletowania z:
syfonem brodzikowym: S904-006

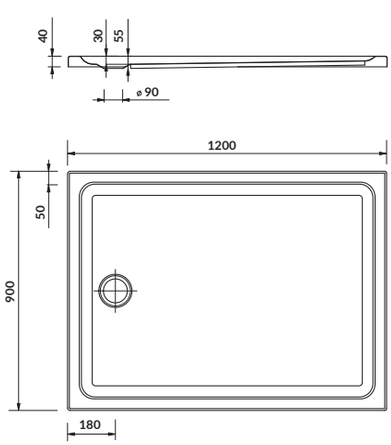

N

TAKO 100

brodzik prostokątny

kod kat.: S204-019	index: AZTR1000205962

charakterystyka:
- akryl najwyższej jakości
- podwójne wzmocnienie
- 10 lat gwarancji

szer.×gł.×wys. [cm]	100×80×4
głębokość do dna [cm]	3
średnica odpływu [mm]	90

do kompletowania z:
syfonem brodzikowym: S904-006

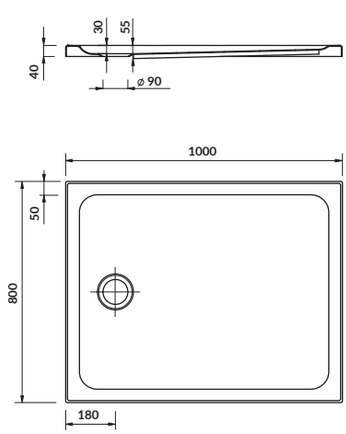

TAKO 90

brodzik kwadratowy

kod kat.: S204-010	index: AZTS1000023526

charakterystyka:
- akryl najwyższej jakości
- podwójne wzmocnienie
- 10 lat gwarancji

szer.×gł.×wys. [cm]	90×90×4
głębokość do dna [cm]	3
średnica odpływu [mm]	90

do kompletowania z:
syfonem brodzikowym: S904-006

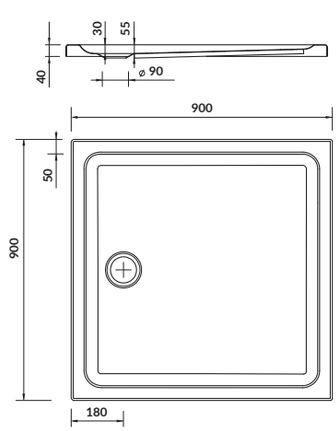

TAKO 80

brodzik kwadratowy

kod kat.: S204-009	index: AZTS1000013525

charakterystyka:
- akryl najwyższej jakości
- podwójne wzmocnienie
- 10 lat gwarancji

szer.×gł.×wys. [cm]	80×80×4
głębokość do dna [cm]	3
średnica odpływu [mm]	90

do kompletowania z:
syfonem brodzikowym: S904-006

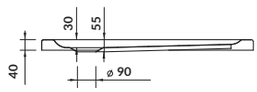

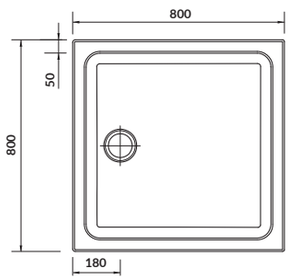

TAKO 90

brodzik kwadratowy zintegrowany z panelem

kod kat.: S204-012	index: AZTS1000043528

charakterystyka:
- akryl najwyższej jakości
- podwójne wzmocnienie
- 10 lat gwarancji

szer.×gł.×wys. [cm]	90×90×16
głębokość do dna [cm]	6
średnica odpływu [mm]	90

do kompletowania z:
syfonem brodzikowym: S904-006

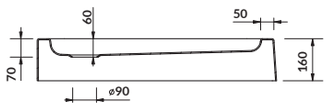

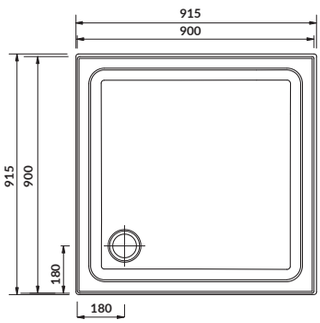

TAKO 80

brodzik kwadratowy zintegrowany z panelem

kod kat.: S204-011	index: AZTS1000033527

charakterystyka:
- akryl najwyższej jakości
- podwójne wzmocnienie
- 10 lat gwarancji

szer.×gł.×wys. [cm]	80×80×16
głębokość do dna [cm]	6
średnica odpływu [mm]	90

do kompletowania z:
syfonem brodzikowym: S904-006

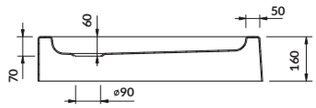

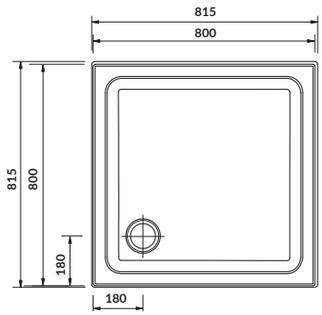

TAKO 90

brodzik półokrągły

kod kat.: S204-002 | index: AZTF1000243526

charakterystyka:
- akryl najwyższej jakości
- podwójne wzmocnienie
- 10 lat gwarancji

szer.×gł.×wys. [cm]	90×90×4
promień [cm]	55
głębokość do dna [cm]	3
średnica odpływu [mm]	90

do kompletowania z:
syfonem brodzikowym: S904-006

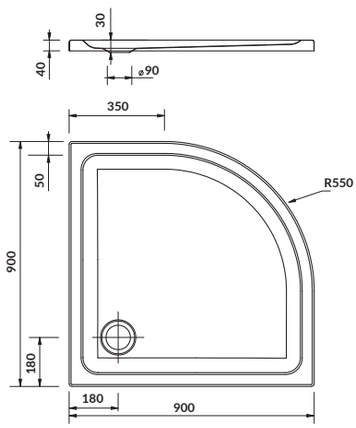

TAKO 80

brodzik półokrągły

kod kat.: S204-001 | index: AZTF1000233525

charakterystyka:
- akryl najwyższej jakości
- podwójne wzmocnienie
- 10 lat gwarancji

szer.×gł.×wys. [cm]	80×80×4
promień [cm]	55
głębokość do dna [cm]	3
średnica odpływu [mm]	90

do kompletowania z:
syfonem brodzikowym: S904-006

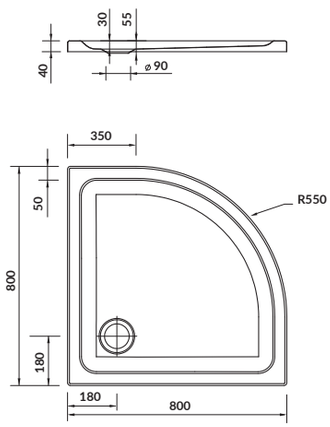

TAKO 90

brodzik półokrągły zintegrowany z panelem

kod kat.: S204-004 | index: AZTF1000263528

charakterystyka:
- akryl najwyższej jakości
- podwójne wzmocnienie
- 10 lat gwarancji

szer.×gł.×wys. [cm]	90×90×16
promień [cm]	55
głębokość do dna [cm]	6
średnica odpływu [mm]	90

do kompletowania z:
syfonem brodzikowym: S904-006

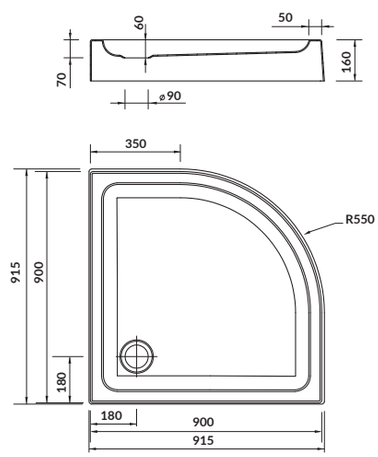

TAKO 80

brodzik półokrągły zintegrowany z panelem

kod kat.: S204-003 | index: AZTF1000253527

charakterystyka:

- akryl najwyższej jakości
- podwójne wzmocnienie
- 10 lat gwarancji

szer.×gł.×wys. [cm]	80×80×16
promień [cm]	55
głębokość do dna [cm]	6
średnica odpływu [mm]	90

do kompletowania z:

syfonem brodzikowym: S904-006

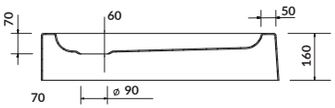

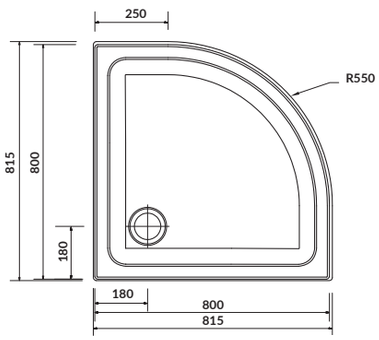

SYFON BRODZIKOWY

do brodzików **TAKO**

kod kat.: S904-006 | index: AZAI1000023007

Syfon sprzedawany oddzielnie

charakterystyka:

- 2 lata gwarancji

szer.×gł.×wys. [cm]	195×12×135

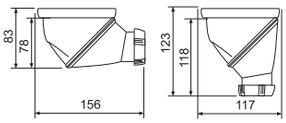

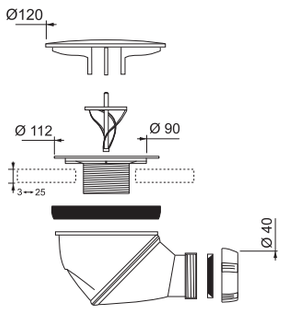

WANNY I OBUDOWY

Prostokątne, symetryczne i asymetryczne – wszystkie modele wanien **CERSANIT** są wykonane z bezpiecznego, wytrzymałego oraz odpornego na uszkodzenia akrylu. Mają podwójne wzmocnienie i wytrzymują obciążenie do **400 kg**. Dodatek stabilizatora UV w płytach akrylowych wykorzystywanych do produkcji wanien sprawia, że ich nieskazitelna biel będzie cieszyć oko przez długie lata. W komplecie sprzedawane są regulowane nóżki, co pozwala na indywidualne ustawienie wysokości wanny, a tym samym dopasowanie jej do oczekiwanych wymagań.

Dzięki różnym kształtom oraz rozmiarom wanien marki **CERSANIT** zaaranżowanie każdej łazienki nie będzie już problemem.

Dzięki produktom marki **CERSANIT** stworzenie strefy relaksu w łazience będzie proste jak nigdy dotąd.

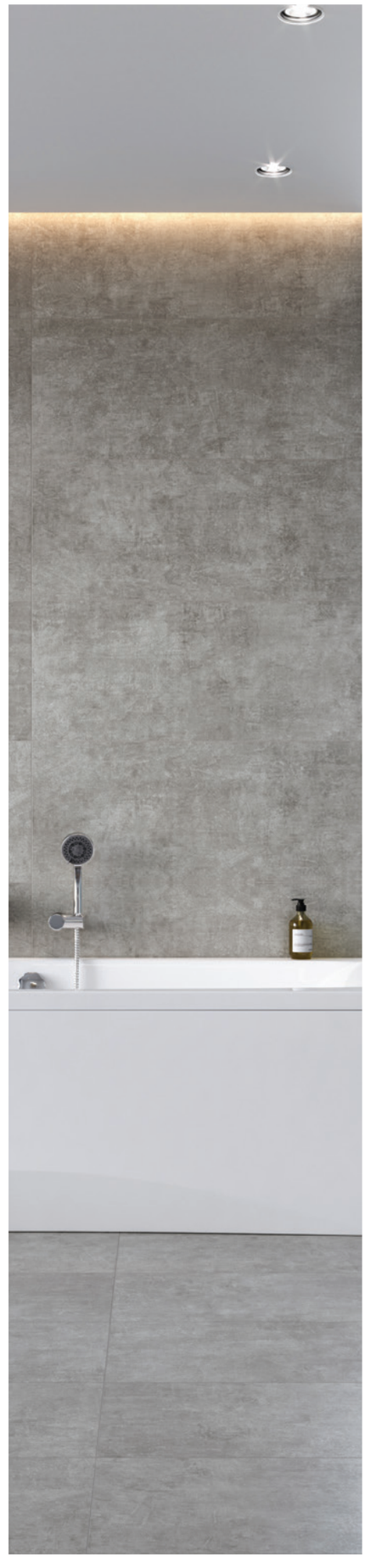

STOP UV
TRWAŁA BIEL

STOP UV

Do produkcji płyt akrylowych, z których powstają wanny **CERSANIT**, dodawany jest specjalny stabilizator. Dzięki jego obecności biel wanien utrzymuje się na długie lata.

AKRYL

Najwyższej jakości akryl, zastosowany w wannach **CERSANIT** sprawia, że wnętrze wanny jest przyjemne w dotyku, błyskawicznie się nagrzewa i zatrzymuje ciepło na długo. Akryl wygłusza również hałas strumienia napuszczanej wody.

PODWÓJNE WZMOCNIENIE I WYTRZYMAŁOŚĆ NA OBCIĄŻENIA DO 400 KG

Dno wanny posiada specjalne, podwójne wzmocnienie z żywicy i włókna szklanego. Dzięki temu wanna wytrzymuje obciążenie do 400 kg!

REGULOWANE NÓŻKI

W komplecie do każdej wanny są dołączane regulowane nóżki, które pozwalają na indywidualne ustawienie wysokości wanny. Tym samym w łatwy sposób można dopasować wysokość wanny zarówno do indywidualnych wymagań, jak i aranżacji łazienki.

WANNY
PROSTOKĄTNE

CREA 180×80

wanna prostokątna

kod kat.: S301-227	index: AZBR1002342220

charakterystyka:
- wyjątkowa biel **CERSANIT WHITE**
- cienki rant - 10 mm
- większa głębokość - 47,5 cm
- większa wytrzymałość - akryl grubości 4 mm
- podwójne wzmocnienie
- regulowane nóżki w komplecie
- 10 lat gwarancji

dł.×szer. ×gł. [cm]	180×80×47,5
wys. z nóżkami [cm]	57,5–69,5
objętość do przelewu [l]	300

do kompletowania z:
syfonem wannowym S904-004

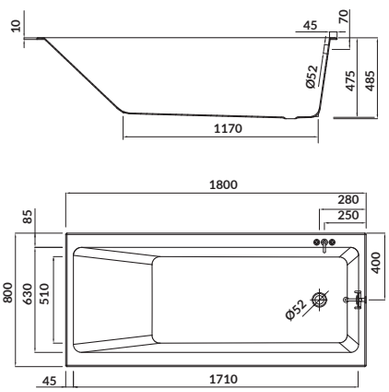

CREA 170×75

wanna prostokątna

kod kat.: S301-292	index: AZBR1002332220

charakterystyka:
- wyjątkowa biel **CERSANIT WHITE**
- cienki rant - 10 mm
- większa głębokość - 47,5 cm
- większa wytrzymałość - akryl grubości 4 mm
- podwójne wzmocnienie
- regulowane nóżki w komplecie
- 10 lat gwarancji

dł.×szer. ×gł. [cm]	170×75×47,5
wys. z nóżkami [cm]	57,5–69,5
objętość do przelewu [l]	260

do kompletowania z:
syfonem wannowym S904-004

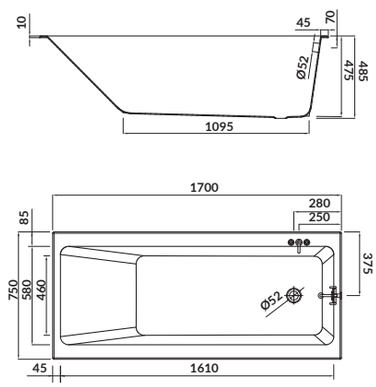

CREA 160×75

wanna prostokątna

kod kat.: S301-295	index: AZBR1002322220

charakterystyka:
- wyjątkowa biel **CERSANIT WHITE**
- cienki rant - 10 mm
- większa głębokość - 47,5 cm
- większa wytrzymałość - akryl grubości 4 mm
- podwójne wzmocnienie
- regulowane nóżki w komplecie
- 10 lat gwarancji

dł.×szer. ×gł. [cm]	160×75×47,5
wys. z nóżkami [cm]	57,5–69,5
objętość do przelewu [l]	235

do kompletowania z:
syfonem wannowym S904-004

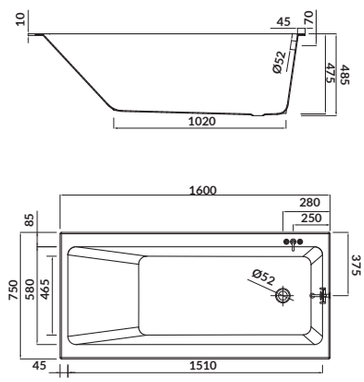

CREA 150×75

wanna prostokątna

kod kat.: S301-291 | index: AZBR1002352220

charakterystyka:

- wyjątkowa biel **CERSANIT WHITE**
- cienki rant - 10 mm
- większa głębokość - 47,5 cm
- większa wytrzymałość - akryl grubości 4 mm
- podwójne wzmocnienie
- regulowane nóżki w komplecie
- 10 lat gwarancji

dł.×szer. ×gł. [cm]	150×75×47,5
wys. z nóżkami [cm]	57,5–69,5
objętość do przelewu [l]	225

do kompletowania z:
syfonem wannowym S904-004

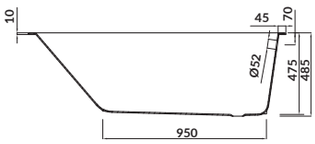

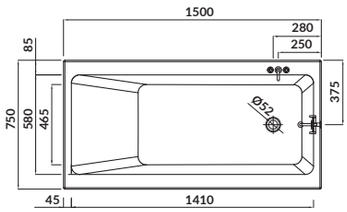

VIRGO

Prostokątne wanny serii **VIRGO** charakteryzuje nowoczesny design i komfort użytkowania. Lekko pochylone oparcie i ergonomicznie wyprofilowane wnętrze zapewnia głęboki relaks podczas kąpieli.

Najwyższej jakości akryl, zastosowany w serii **VIRGO** sprawia, że wnętrze wanny jest przyjemne w dotyku, błyskawicznie się nagrzewa i zatrzymuje ciepło na długo. Akryl wygłusza również hałas strumienia napuszczanej wody. Do każdego modelu wanny istnieje możliwość dokupienia obudowy: panelu bocznego i czołowego

W serii znajdują się wanny w aż sześciu rozmiarach, dzięki czemu sprawdzą się zarówno w małych, jak i dużych łazienkach.

Najdłuższa wanna **VIRGO 190** jest przystosowana do użytku przez dwie osoby, ma symetryczne oparcia, centralnie umieszczony odpływ wody (przy dłuższym boku).

N

VIRGO 190×90

wanna prostokątna

kod kat.: S301-221	index: AZBR1003217597

charakterystyka:

- wyjątkowa biel **CERSANIT WHITE**
- podwójne wzmocnienie
- regulowane nóżki w komplecie
- 10 lat gwarancji

dł.×szer. ×gł. [cm]	190×90×44
wys. z nóżkami [cm]	54 - 62
objętość do przelewu [l]	260

do kompletowania z:
obudowa wanny - front: S401-114
obudowa wanny - bok: S401-115
syfon wannowy: S904-004

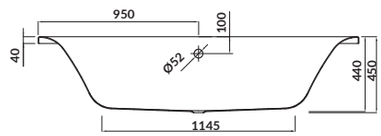

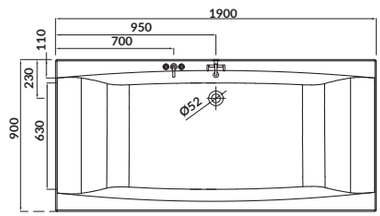

VIRGO 180×80

wanna prostokątna

kod kat.: S301-103	index: AZBR1000463350

charakterystyka:
- wyjątkowa biel **CERSANIT WHITE**
- podwójne wzmocnienie
- regulowane nóżki w komplecie
- 10 lat gwarancji

dł.×szer. ×gł. [cm]	180×80×43
wys. z nóżkami [cm]	54 - 62
objętość do przelewu [l]	245

do kompletowania z:
obudowa wanny - front: S401-088
obudowa wanny - bok: S401-089
syfon wannowy: S904-004

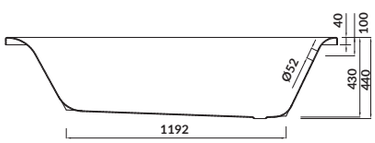

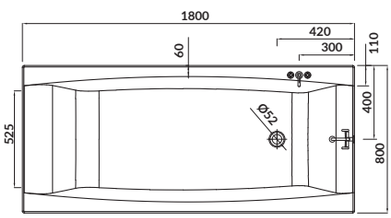

VIRGO 170×75

wanna prostokątna

kod kat.: S301-045	index: AZBR1000170037

charakterystyka:
- wyjątkowa biel **CERSANIT WHITE**
- podwójne wzmocnienie
- regulowane nóżki w komplecie
- 10 lat gwarancji

dł.×szer. ×gł. [cm]	170×75×42
wys. z nóżkami [cm]	52,5–64,5
objętość do przelewu [l]	220

do kompletowania z:
obudowa wanny - front: S401-046
obudowa wanny - bok: S401-047
syfon wannowy: S904-004

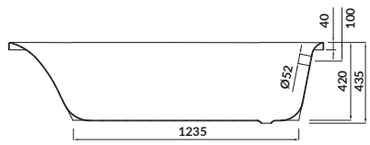

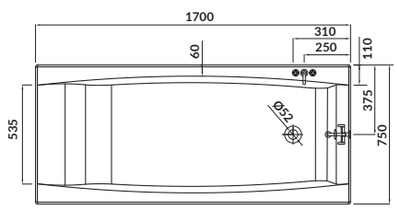

VIRGO 160×75

wanna prostokątna

kod kat.: S301-046	index: AZBR1000160037

charakterystyka:
- wyjątkowa biel **CERSANIT WHITE**
- podwójne wzmocnienie
- regulowane nóżki w komplecie
- 10 lat gwarancji

dł.×szer. ×gł. [cm]	160×75×42
wys. z nóżkami [cm]	52–64
objętość do przelewu [l]	200

do kompletowania z:
obudowa wanny - front: S401-045
obudowa wanny - bok: S401-047
syfon wannowy: S904-004

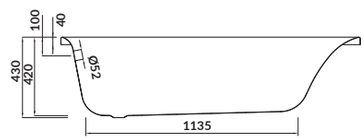

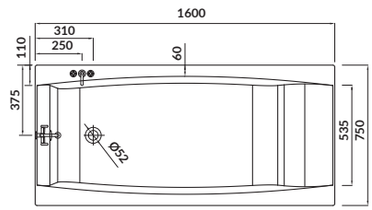

VIRGO 150×75

wanna prostokątna

kod kat.: S301-048	index: AZBR1000150036

charakterystyka:
- wyjątkowa biel **CERSANIT WHITE**
- podwójne wzmocnienie
- regulowane nóżki w komplecie
- 10 lat gwarancji

dł.×szer. ×gł. [cm]	150×75×42
wys. z nóżkami [cm]	52–60
objętość do przelewu [l]	180

do kompletowania z:
obudowa wanny - front: S401-044
obudowa wanny - bok: S401-047
syfon wannowy: S904-004

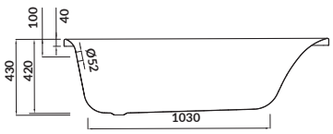

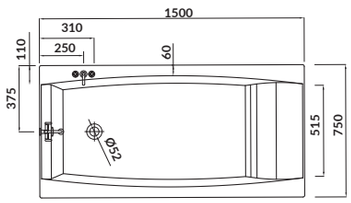

VIRGO 140×75

wanna prostokątna

kod kat.: S301-047	index: AZBR1000140036

charakterystyka:
- wyjątkowa biel **CERSANIT WHITE**
- podwójne wzmocnienie
- regulowane nóżki w komplecie
- 10 lat gwarancji

dł.×szer. ×gł. [cm]	140×75×42
wys. z nóżkami [cm]	52–60
objętość do przelewu [l]	160

do kompletowania z:
obudowa wanny - front: S401-043
obudowa wanny - bok: S401-047
syfon wannowy: S904-004

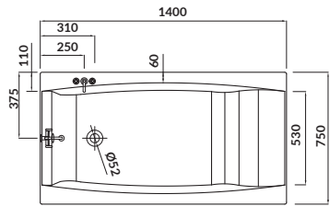

INTRO

Prosta, elegancka forma wanien **INTRO** to propozycja dla osób, którym zależy na klasycznych i optymalnych rozwiązaniach. Wanny **INTRO** wykonano z najwyższej jakości akrylu z podwójnym wzmocnieniem z żywicy i włókna szklanego. Występują w pięciu rozmiarach. Mogą być montowane zarówno w rogu pomieszczenia, jak i w centralnym miejscu przy głównej ścianie. Komplet zawiera regulowane nóżki, które pozwalają ustawić wannę na odpowiedniej wysokości. Istnieje możliwość dokupienia paneli bocznych i czołowych.

N

INTRO 180×80

wanna prostokątna

kod kat.: S301-222 | index: AZBR1003227597

charakterystyka:

- wyjątkowa biel **CERSANIT WHITE**
- podwójne wzmocnienie
- regulowane nóżki w komplecie
- 10 lat gwarancji

dł.×szer. ×gł. [cm]	180×80×42,5
wys. z nóżkami [cm]	52,5–60,5
objętość do przelewu [l]	250

do kompletowania z:
obudowa wanny - front: S401-088
obudowa wanny - bok: S401-089
syfon wannowy: S904-004

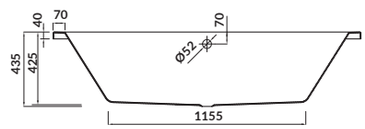

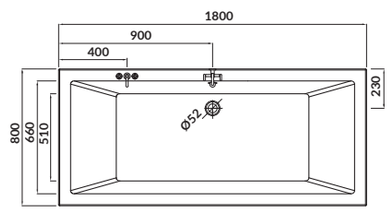

INTRO 170×75

wanna prostokątna

kod kat.: S301-068	index: AZBR1000040036

charakterystyka:
- wyjątkowa biel **CERSANIT WHITE**
- podwójne wzmocnienie
- regulowane nóżki w komplecie
- 10 lat gwarancji

dł.×szer. ×gł. [cm]	170×75×42
wys. z nóżkami [cm]	52–60
objętość do przelewu [l]	240

do kompletowania z:
obudowa wanny - front: S401-046
obudowa wanny - bok: S401-047
syfon wannowy: S904-004

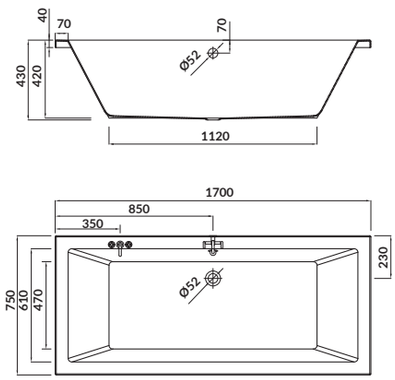

INTRO 160×75

wanna prostokątna

kod kat.: S301-067	index: AZBR1000030036

charakterystyka:
- wyjątkowa biel **CERSANIT WHITE**
- podwójne wzmocnienie
- regulowane nóżki w komplecie
- 10 lat gwarancji

dł.×szer. ×gł. [cm]	160×75×42
wys. z nóżkami [cm]	52–60
objętość do przelewu [l]	215

do kompletowania z:
obudowa wanny - front: S401-045
obudowa wanny - bok: S401-047
syfon wannowy: S904-004

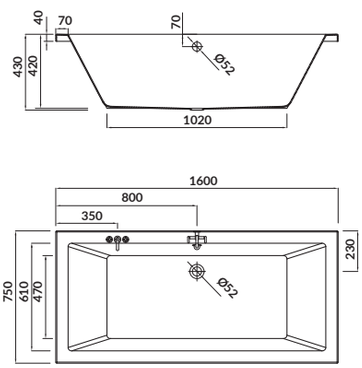

INTRO 150×75

wanna prostokątna

kod kat.: S301-066	index: AZBR1000020036

charakterystyka:
- wyjątkowa biel **CERSANIT WHITE**
- podwójne wzmocnienie
- regulowane nóżki w komplecie
- 10 lat gwarancji

dł.×szer. ×gł. [cm]	150×75×42
wys. z nóżkami [cm]	52–60
objętość do przelewu [l]	190

do kompletowania z:
obudowa wanny - front: S401-044
obudowa wanny - bok: S401-047
syfon wannowy: S904-004

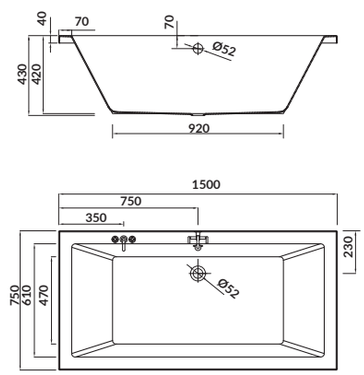

INTRO 140×75

wanna prostokątna

kod kat.: S301-065 | index: AZBR1000010036

charakterystyka:

- wyjątkowa biel **CERSANIT WHITE**
- podwójne wzmocnienie
- regulowane nóżki w komplecie
- 10 lat gwarancji

dł.×szer. ×gł. [cm]	140×75×42
wys. z nóżkami [cm]	52–60
objętość do przelewu [l]	170

do kompletowania z:
obudowa wanny - front: S401-043
obudowa wanny - bok: S401-047
syfon wannowy: S904-004

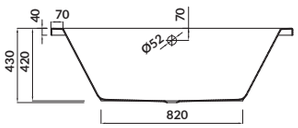

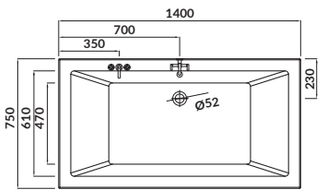

SMART

Wanny **SMART** są dostępne w dwóch rozmiarach, w wersjach lewo- i prawostronnych. Ergonomiczny kształt pozwala na zajęcie wygodnej pozycji półleżącej. Ich elementem wyróżniającym jest szeroka półka, która może posłużyć jako miejsce na akcesoria kąpielowe. Modele posiada miejsce na baterię. Do kompletu dołączono regulowane nóżki, które pozwolą dostosować wysokość montażu. Istnieje również możliwość dokupienia obudowy z funkcjonalnymi schowkami oraz parawanu nawannowego.

SMART 170×80

wanna prostokątna – lewa

kod kat.: S301-117 | index: AZBR1000601509

charakterystyka:

- wyjątkowa biel **CERSANIT WHITE**
- podwójne wzmocnienie
- obudowa meblowa wanny
- 10 lat gwarancji

dł.×szer. ×gł. [cm]	170×80×43,5
wys. z nóżkami [cm]	53,5–65,5
objętość do przelewu [l]	245

do kompletowania z:

meblowym panelem czołowym białym: S568-026

meblowym panelem czołowym szarym: S568-027

meblowym panelem bocznym: S568-028

syfon wannowy: S904-004

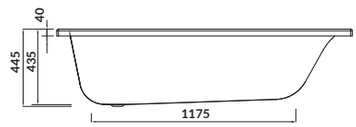

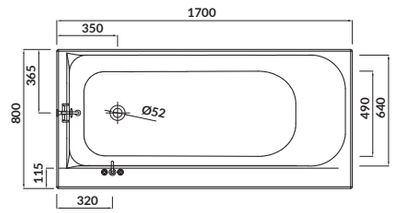

SMART 170×80

wanna prostokątna – prawa

kod kat.: S301-116	index: AZBR1000591509

charakterystyka:
- wyjątkowa biel **CERSANIT WHITE**
- podwójne wzmocnienie
- obudowa meblowa wanny
- 10 lat gwarancji

dł.×szer. ×gł. [cm]	170×80×43,5
wys. z nóżkami [cm]	53,5–65,5
objętość do przelewu [l]	245

do kompletowania z:

meblowym panelem czołowym białym: S568-026

meblowym panelem czołowym szarym: S568-027

meblowym panelem bocznym: S568-028

syfon wannowy: S904-004

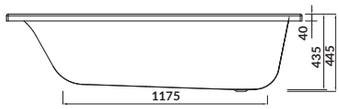

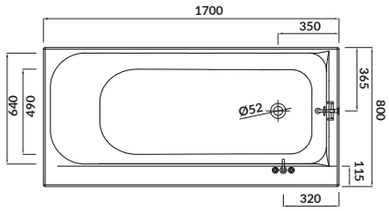

SMART 160×80

wanna prostokątna – lewa

kod kat.: S301-119	index: AZBR1000621512

charakterystyka:
- wyjątkowa biel **CERSANIT WHITE**
- podwójne wzmocnienie
- obudowa meblowa wanny
- 10 lat gwarancji

dł.×szer. ×gł. [cm]	160×80×43,5
wys. z nóżkami [cm]	53,5–65,5
objętość do przelewu [l]	225

do kompletowania z:

meblowym panelem czołowym białym: S568-024

meblowym panelem czołowym szarym: S568-025

meblowym panelem bocznym: S568-028

syfon wannowy: S904-004

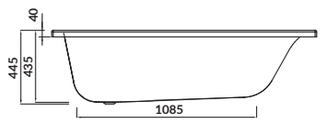

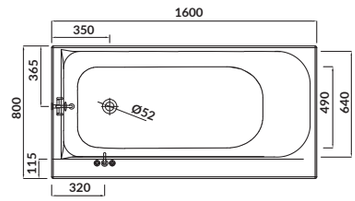

SMART 160×80

wanna prostokątna – prawa

kod kat.: S301-118	index: AZBR1000611512

charakterystyka:
- wyjątkowa biel **CERSANIT WHITE**
- podwójne wzmocnienie
- obudowa meblowa wanny
- 10 lat gwarancji

dł.×szer. ×gł. [cm]	160×80×43,5
wys. z nóżkami [cm]	53,5–65,5
objętość do przelewu [l]	225

do kompletowania z:

meblowym panelem czołowym białym: S568-026

meblowym panelem czołowym szarym: S568-027

meblowym panelem bocznym: S568-028

syfon wannowy: S904-004

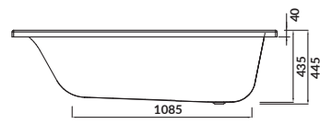

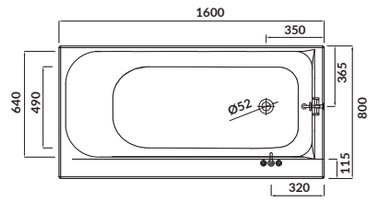

ZEN

Wanny **ZEN** to doskonałe połączenie piękna i komfortu. Ergonomiczne, przestronne wnętrze wanny z wyprofilowanym podparciem pleców i ramion gwarantuje głęboki relaks i odprężenie podczas kąpieli. Serię ZEN stanowią cztery wanny prostokątne o standardowych rozmiarach, z odpływem umiejscowionym przy krótszym boku. Zestaw zawiera regulowane nóżki. Wanny **ZEN** doskonale prezentują się zarówno w zabudowie z płytek ceramicznych jak również z panelem czołowym i bocznym, które dostępne są osobno. Dzięki wykonaniu z najwyższej jakości akrylu, wnętrze wanny jest przyjemne w dotyku, błyskawicznie się nagrzewa i utrzymuje ciepło na długi czas. Akryl świetnie tłumi hałas napuszczanej wody. Szeroka paleta rozmiarów wanny **ZEN** sprawia, że idealnie wpasuje się ona do każdej aranżacji.

N

ZEN 190×90

wanna prostokątna

kod kat.: S301-223	index: AZBR1003237597

charakterystyka:

- wyjątkowa biel **CERSANIT WHITE**
- podwójne wzmocnienie
- regulowane nóżki w komplecie
- 10 lat gwarancji

dł.×szer. ×gł. [cm]	190×90×44
wys. z nóżkami [cm]	54–62
objętość do przelewu [l]	300

do kompletowania z:
obudowa wanny - front: S401-114
obudowa wanny - bok: S401-115
syfon wannowy: S904-004

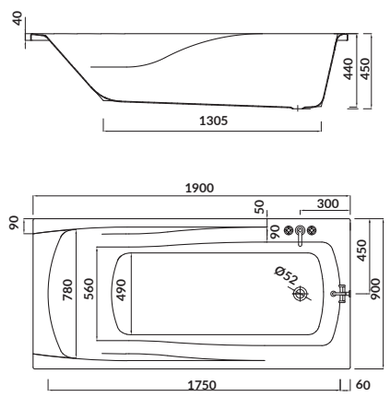

ZEN 180×85

wanna prostokątna

kod kat.: S301-129	index: AZBR1000721575

charakterystyka:
- wyjątkowa biel **CERSANIT WHITE**
- podwójne wzmocnienie
- regulowane nóżki w komplecie
- 10 lat gwarancji

dł.×szer. ×gł. [cm]	180×85×45
wys. z nóżkami [cm]	55–67
objętość do przelewu [l]	230

do kompletowania z:
obudowa wanny - front: S401-088
obudowa wanny - bok: S401-100
syfon wannowy: S904-004

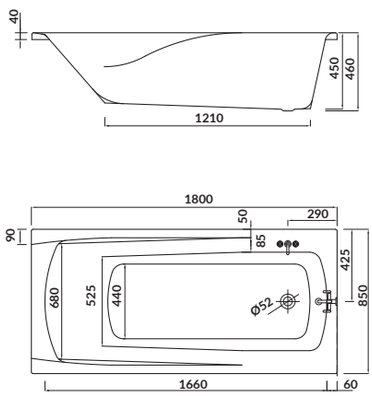

ZEN 170×85

wanna prostokątna

kod kat.: S301-128	index: AZBR1000711574

charakterystyka:
- wyjątkowa biel **CERSANIT WHITE**
- podwójne wzmocnienie
- regulowane nóżki w komplecie
- 10 lat gwarancji

dł.×szer. ×gł. [cm]	170×85×45
wys. z nóżkami [cm]	55–67
objętość do przelewu [l]	200

do kompletowania z:
obudowa wanny - front: S401-046
obudowa wanny - bok: S401-100
syfon wannowy: S904-004

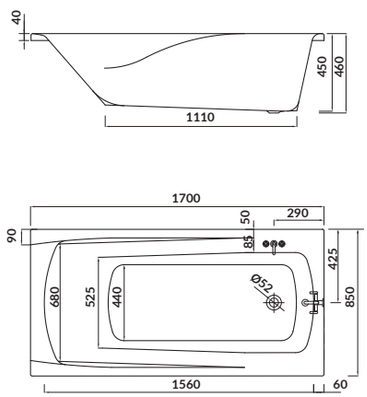

ZEN 160×85

wanna prostokątna

kod kat.: S301-127	index: AZBR1000701573

charakterystyka:
- wyjątkowa biel **CERSANIT WHITE**
- podwójne wzmocnienie
- regulowane nóżki w komplecie
- 10 lat gwarancji

dł.×szer. ×gł. [cm]	160×85×45
wys. z nóżkami [cm]	55–67
objętość do przelewu [l]	175

do kompletowania z:
obudowa wanny - front: S401-045
obudowa wanny - bok: S401-100
syfon wannowy: S904-004

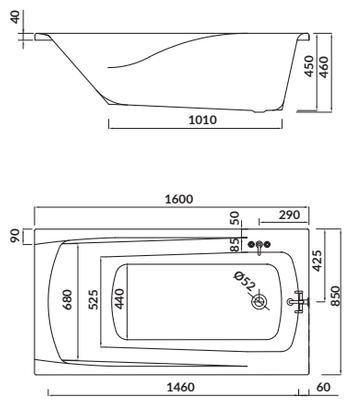

FLAVIA

Wanny z serii **FLAVIA** wyróżniają się klasycznym prostokątnym kształtem, który pasuje do każdego rodzaju pomieszczenia. Wyszukany design to idealna propozycja dla miłośników nowoczesnych wnętrz. Wnętrze wanny umożliwia wygodne ułożenie pleców podczas relaksującej kąpieli. Wanny z serii **FLAVIA** dostępne są w pięciu rozmiarach. Ich odpowiednio szerokie krawędzie sprawiają, że bateria będzie efektownie wyglądać zarówno na ścianie z boku wanny, jak i przy jej czołowej części. Regulowane nóżki pozwalają na idealne ustawienie wysokości wanny.

N

FLAVIA 170×75

wanna prostokątna

kod kat.: S301-291	index: AZBR1003452220

charakterystyka:

- wyjątkowa biel **CERSANIT WHITE**
- podwójne wzmocnienie
- regulowane nóżki w komplecie
- 10 lat gwarancji

dł.×szer. ×gł. [cm]	170×75×42
wys. z nóżkami [cm]	52 - 64
objętość do przelewu [l]	215

do kompletowania z:
obudowa wanny - front: S401-046
obudowa wanny - bok: S401-047
syfon wannowy: S904-004

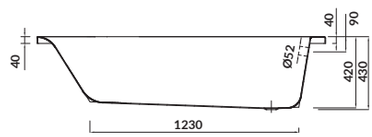

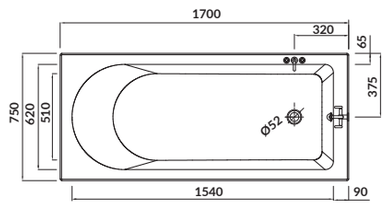

FLAVIA 170×70

wanna prostokątna

kod kat.: S301-107	index: AZBR1000543362

charakterystyka:
- wyjątkowa biel **CERSANIT WHITE**
- podwójne wzmocnienie
- regulowane nóżki w komplecie
- 10 lat gwarancji

dł.×szer. ×gł. [cm]	170×70×42
wys. z nóżkami [cm]	52–64
objętość do przelewu [l]	198

do kompletowania z:
obudowa wanny - front: S401-069
obudowa wanny - bok: S401-071
syfon wannowy: S904-004

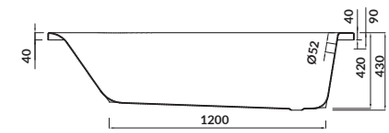

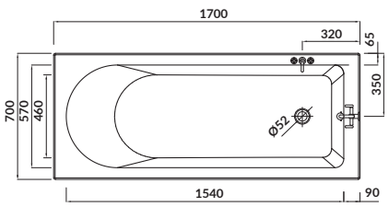

FLAVIA 160×70

wanna prostokątna

kod kat.: S301-106	index: AZBR1000533361

charakterystyka:
- wyjątkowa biel **CERSANIT WHITE**
- podwójne wzmocnienie
- regulowane nóżki w komplecie
- 10 lat gwarancji

dł.×szer. ×gł. [cm]	160×70×42
wys. z nóżkami [cm]	52–64
objętość do przelewu [l]	174

do kompletowania z:
obudowa wanny - front: S401-068
obudowa wanny - bok: S401-071
syfon wannowy: S904-004

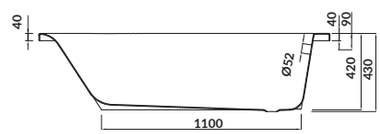

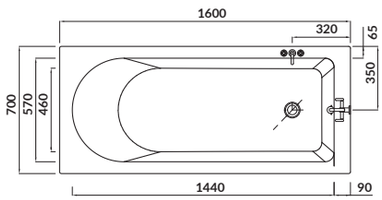

FLAVIA 150×70

wanna prostokątna

kod kat.: S301-105	index: AZBR1000523360

charakterystyka:
- wyjątkowa biel **CERSANIT WHITE**
- podwójne wzmocnienie
- regulowane nóżki w komplecie
- 10 lat gwarancji

dł.×szer. ×gł. [cm]	150×70×42
wys. z nóżkami [cm]	52–64
objętość do przelewu [l]	162

do kompletowania z:
obudowa wanny - front: S401-067
obudowa wanny - bok: S401-071
syfon wannowy: S904-004

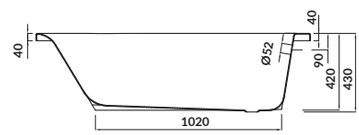

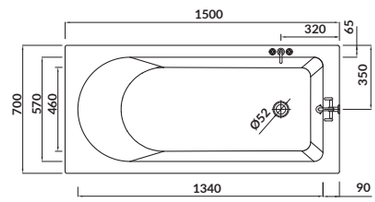

FLAVIA 140×70

wanna prostokątna

kod kat.: S301-104	index: AZBR1000513359

charakterystyka:

- wyjątkowa biel **CERSANIT WHITE**
- podwójne wzmocnienie
- regulowane nóżki w komplecie
- 10 lat gwarancji

dł.×szer. ×gł. [cm]	140×70×42
wys. z nóżkami [cm]	52–64
objętość do przelewu [l]	145

obudowa wanny - front: S401-066
obudowa wanny - bok: S401-071
syfon wannowy: S904-004

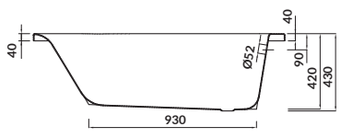

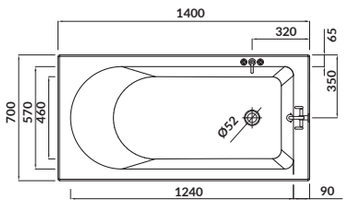

STILL
IAN BENT

KORAT

Czysty, ascetyczny kształt wanny podkreśla jej piękno, a specjalnie wyprofilowana strefa oparcia powoduje, że kąpiel będzie wyjątkową przyjemnością. Szeroka krawędź wzdłuż krótkiego boku wanny ułatwia instalację baterii prysznicowej. Wanny dostępne w pięciu rozmiarach, również w dużych rozmiarach: **KORAT 180** i **KORAT 170**. Istnieje możliwość dokupienia obudowy czołowej i bocznej wanny **KORAT**.

N

KORAT 180×80

wanna prostokątna

kod kat.: S301-295	index: AZBR1003432220

charakterystyka:

- wyjątkowa biel **CERSANIT WHITE**
- podwójne wzmocnienie
- regulowane nóżki w komplecie
- 10 lat gwarancji

dł.×szer. ×gł. [cm]	180×80×43
wys. z nóżkami [cm]	54-62
objętość do przelewu [l]	245

do kompletowania z:
obudowa wanny - front: S401-088
obudowa wanny - bok: S401-089
syfon wannowy: S904-004

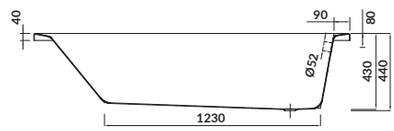

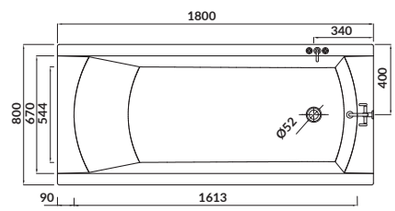

N

KORAT 170×75

wanna prostokątna

kod kat.: S301-294	index: AZBR1003422220

charakterystyka:
- wyjątkowa biel **CERSANIT WHITE**
- podwójne wzmocnienie
- regulowane nóżki w komplecie
- 10 lat gwarancji

dł.×szer. ×gł. [cm]	170×75×43
wys. z nóżkami [cm]	53-65
objętość do przelewu [l]	230

do kompletowania z:
obudowa wanny - front: S401-046
obudowa wanny - bok: S401-047
syfon wannowy: S904-004

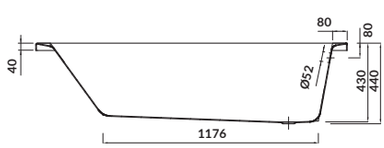

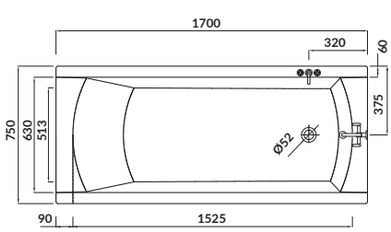

KORAT 170×70

wanna prostokątna

kod kat.: S301-122	index: AZBR1000691572

charakterystyka:
- wyjątkowa biel **CERSANIT WHITE**
- podwójne wzmocnienie
- regulowane nóżki w komplecie
- 10 lat gwarancji

dł.×szer. ×gł. [cm]	170×70×43
wys. z nóżkami [cm]	53–65
objętość do przelewu [l]	215

do kompletowania z:
obudowa wanny - front: S401-069
obudowa wanny - bok: S401-071
syfon wannowy: S904-004

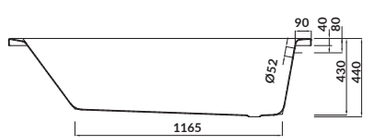

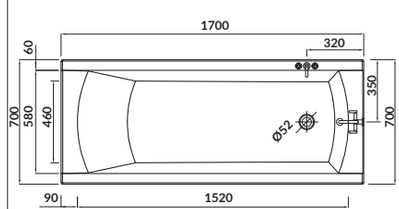

KORAT 160×70

wanna prostokątna

kod kat.: S301-121	index: AZBR1000681571

charakterystyka:
- wyjątkowa biel **CERSANIT WHITE**
- podwójne wzmocnienie
- regulowane nóżki w komplecie
- 10 lat gwarancji

dł.×szer. ×gł. [cm]	160×70×43
wys. z nóżkami [cm]	53–65
objętość do przelewu [l]	185

do kompletowania z:
obudowa wanny - front: S401-068
obudowa wanny - bok: S401-071
syfon wannowy: S904-004

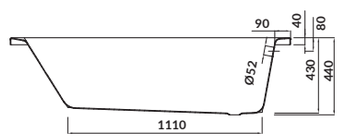

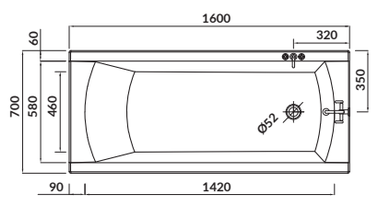

KORAT 150×70

wanna prostokątna

kod kat.: S301-120	index: AZBR1000671570

charakterystyka:

- wyjątkowa biel **CERSANIT WHITE**
- podwójne wzmocnienie
- regulowane nóżki w komplecie
- 10 lat gwarancji

dł.×szer. ×gł. [cm]	150×70×43
wys. z nóżkami [cm]	53–65
objętość do przelewu [l]	170

do kompletowania z:

obudowa wanny - front: S401-067

obudowa wanny - bok: S401-071

syfon wannowy: S904-004

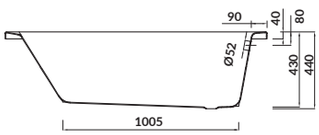

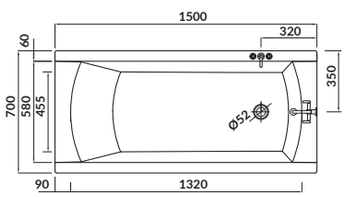

ARGAN

LANA

Wanny **LANA**, dostępne w czterech rozmiarach, ze względu na budowę, są bardzo praktycznym rozwiązaniem wnętrzarskim. Wygodę użytkowania zapewnia ergonomiczne wnętrze z profilowanym oparciem i podłokietnikami, jak również poszerzane krawędzie ułatwiające postawienie kosmetyków potrzebnych podczas kąpieli. Wanny można kompletować z panelem bocznym i czołowym, który dopełni ich geometryczny design, a regulowane nóżki pozwalają zamontować je na dowolnej wysokości. Istnieje możliwość dokupienia obudowy czołowej i bocznej wanny **LANA**.

LANA 170×70

wanna prostokątna

kod kat.: S301-163	index: AZBR1001661943

charakterystyka:
- wyjątkowa biel **CERSANIT WHITE**
- podwójne wzmocnienie
- regulowane nóżki w komplecie
- 10 lat gwarancji

dł.×szer. ×gł. [cm]	170×70×42
wys. z nóżkami [cm]	52–64
objętość do przelewu [l]	185

do kompletowania z:
obudowa wanny - front: S401-069
obudowa wanny - bok: S401-071
syfon wannowy: S904-004

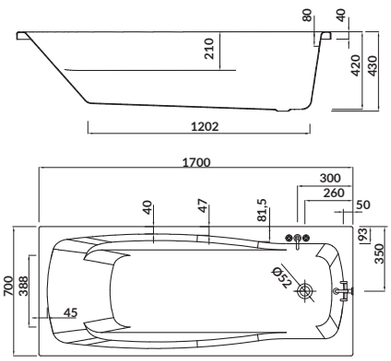

LANA 160×70

wanna prostokątna

kod kat.: S301-162	index: AZBR1001651943

charakterystyka:
- wyjątkowa biel **CERSANIT WHITE**
- podwójne wzmocnienie
- regulowane nóżki w komplecie
- 10 lat gwarancji

dł.×szer. ×gł. [cm]	160×70×42
wys. z nóżkami [cm]	52–64
objętość do przelewu [l]	170

do kompletowania z:
obudowa wanny - front: S401-068
obudowa wanny - bok: S401-071
syfon wannowy: S904-004

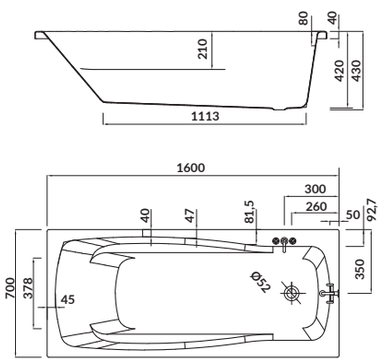

LANA 150×70

wanna prostokątna

kod kat.: S301-161	index: AZBR1001641943

charakterystyka:
- wyjątkowa biel **CERSANIT WHITE**
- podwójne wzmocnienie
- regulowane nóżki w komplecie
- 10 lat gwarancji

dł.×szer. ×gł. [cm]	150×70×42
wys. z nóżkami [cm]	52–64
objętość do przelewu [l]	155

do kompletowania z:
obudowa wanny - front: S401-067
obudowa wanny - bok: S401-071
syfon wannowy: S904-004

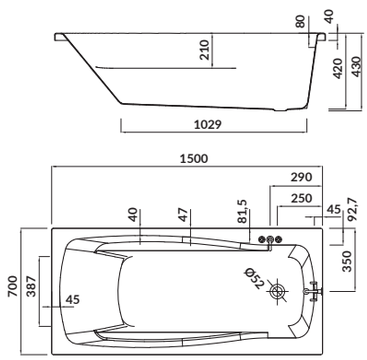

LANA 140×70

wanna prostokątna

kod kat.: S301-160	index: AZBR1001631943

charakterystyka:
- wyjątkowa biel **CERSANIT WHITE**
- podwójne wzmocnienie
- regulowane nóżki w komplecie
- 10 lat gwarancji

dł.×szer. ×gł. [cm]	140×70×42
wys. z nóżkami [cm]	52–64
objętość do przelewu [l]	140

do kompletowania z:
obudowa wanny - front: S401-066
obudowa wanny - bok: S401-071
syfon wannowy: S904-004

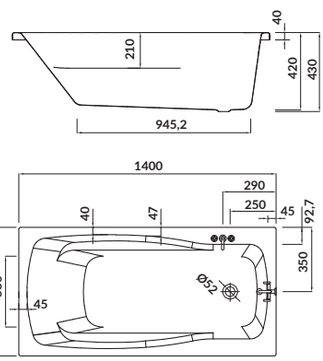

NAO

Wanny **NAO**, o uniwersalnym kształcie, pięknie będą się prezentować zarówno w dużych, jak i mniejszych łazienkach. W klasycznych aranżacjach, jak i również nowoczesnych w minimalistycznym stylu. **NAO** to cztery wanny w różnych rozmiarach, dostępne w zestawie z regulowanymi nóżkami. Ich praktyczna, prostokątna forma jest nie tylko uniwersalna, ale zapewnia też wyjątkowy komfort użytkowania. Przestronne wnętrze posiada profilowane oparcie dla pleców, dzięki czemu można wygodnie ułożyć się podczas kąpieli. Wanny **NAO** doskonale prezentują się obudowane panelami bocznym i czołowym, dopełniając estetyczną przestrzeń funkcjonalnej łazienki.

NAO 170×70

wanna prostokątna

kod kat.: S301-244	index: AZBR1002680032

charakterystyka:

- wyjątkowa biel **CERSANIT WHITE**
- podwójne wzmocnienie
- regulowane nóżki w komplecie
- 10 lat gwarancji

dł.×szer. ×gł. [cm]	170×70×42
wys. z nóżkami [cm]	52–64
objętość do przelewu [l]	190

do kompletowania z:
obudowa wanny - front: S401-069
obudowa wanny - bok: S401-071
syfon wannowy: S904-004

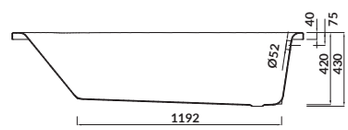

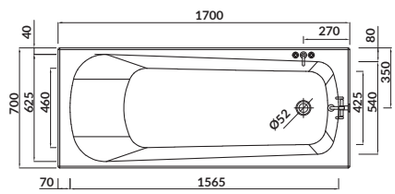

NAO 160×70

wanna prostokątna

kod kat.: S301-243	index: AZBR1002670032

charakterystyka:
- wyjątkowa biel **CERSANIT WHITE**
- podwójne wzmocnienie
- regulowane nóżki w komplecie
- 10 lat gwarancji

dł.×szer. ×gł. [cm]	160×70×42
wys. z nóżkami [cm]	52–64
objętość do przelewu [l]	175

do kompletowania z:
obudowa wanny - front: S401-068
obudowa wanny - bok: S401-071
syfon wannowy: S904-004

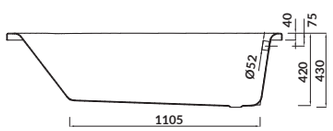

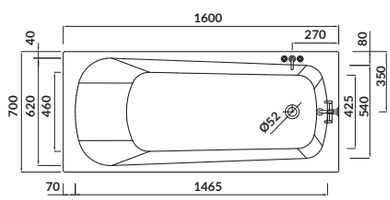

NAO 150×70

wanna prostokątna

kod kat.: S301-242	index: AZBR1002660032

charakterystyka:
- wyjątkowa biel **CERSANIT WHITE**
- podwójne wzmocnienie
- regulowane nóżki w komplecie
- 10 lat gwarancji

dł.×szer. ×gł. [cm]	150×70×42
wys. z nóżkami [cm]	52–64
objętość do przelewu [l]	165

do kompletowania z:
obudowa wanny - front: S401-067
obudowa wanny - bok: S401-071
syfon wannowy: S904-004

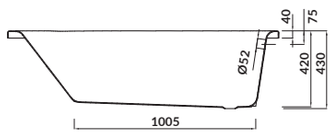

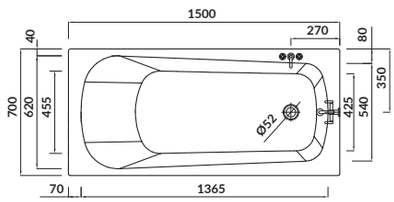

NAO 140×70

wanna prostokątna

kod kat.: S401-066	index: AZBR1002710032

charakterystyka:
- wyjątkowa biel **CERSANIT WHITE**
- podwójne wzmocnienie
- regulowane nóżki w komplecie
- 10 lat gwarancji

dł.×szer. ×gł. [cm]	140×70×42
wys. z nóżkami [cm]	52–64
objętość do przelewu [l]	150

do kompletowania z:
obudowa wanny - front: S401-066
obudowa wanny - bok: S401-071
syfon wannowy: S904-004

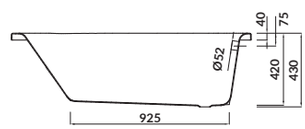

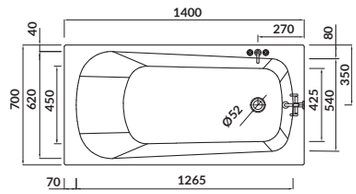

NIKE

Wanny serii **NIKE** dostępne są w czterech uniwersalnych rozmiarach, dzięki czemu mogą stać się częścią wyposażenia każdego rodzaju łazienki - tak dużej, jak i małej, urządzonej w dowolnym stylu. Wanny **NIKE** wyróżniają się nowoczesną, geometryczną budową, lecz ich wnętrze jest tradycyjnie profilowane, z lekko pochyloną strefą oparcia. Ciekawy design wanny podkreśli obudowa, która składa się z panelu bocznego i czołowego, posiadającego praktyczne wcięcie biegnące u dołu. Narożne krawędzie wanny stanowią praktyczną powierzchnię użytkowania, na której można rozmieścić wiele potrzebnych akcesoriów kąpielowych. Dzięki regulowanym nóżkom wysokość wanien **NIKE** może być dostosowywana podczas montażu.

NIKE 170×70

wanna prostokątna

kod kat.: S301-249	index: AZBR1002730032

charakterystyka:

- wyjątkowa biel **CERSANIT WHITE**
- podwójne wzmocnienie
- regulowane nóżki w komplecie
- 10 lat gwarancji

dł.×szer. ×gł. [cm]	170×70×45
wys. z nóżkami [cm]	55–63
objętość do przelewu [l]	215

do kompletowania z:
obudowa wanny - front: S401-030
obudowa wanny - bok: S401-031
syfon wannowy: S904-004

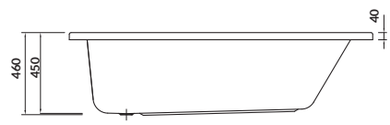

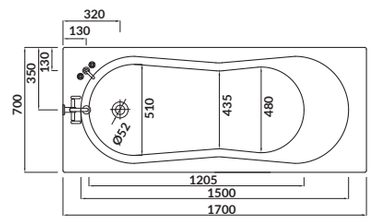

NIKE 160×70

wanna prostokątna

kod kat.: S301-248	index: AZBR1002720032

charakterystyka:
- wyjątkowa biel **CERSANIT WHITE**
- podwójne wzmocnienie
- regulowane nóżki w komplecie
- 10 lat gwarancji

dł.×szer. ×gł. [cm]	160×70×45
wys. z nóżkami [cm]	55–63
objętość do przelewu [l]	195

do kompletowania z:
obudowa wanny - front: S401-029
obudowa wanny - bok: S401-031
syfon wannowy: S904-004

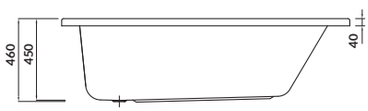

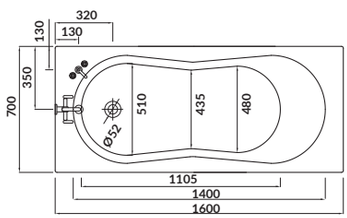

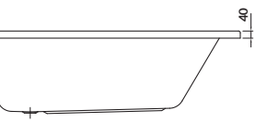

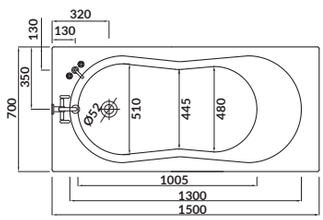

NIKE 150×70

wanna prostokątna

kod kat.: S301-246	index: AZBR1002700032

charakterystyka:
- wyjątkowa biel **CERSANIT WHITE**
- podwójne wzmocnienie
- regulowane nóżki w komplecie
- 10 lat gwarancji

dł.×szer. ×gł. [cm]	150×70×45
wys. z nóżkami [cm]	55–63
objętość do przelewu [l]	180

do kompletowania z:
obudowa wanny - front: S401-028
obudowa wanny - bok: S401-031
syfon wannowy: S904-004

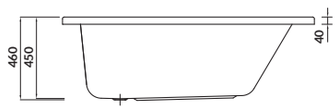

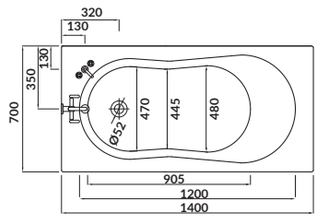

NIKE 140×70

wanna prostokątna

kod kat.: S301-245	index: AZBR1002690032

charakterystyka:
- wyjątkowa biel **CERSANIT WHITE**
- podwójne wzmocnienie
- regulowane nóżki w komplecie
- 10 lat gwarancji

dł.×szer. ×gł. [cm]	140×70×45
wys. z nóżkami [cm]	55–63
objętość do przelewu [l]	165

do kompletowania z:
obudowa wanny - front: S401-027
obudowa wanny - bok: S401-031
syfon wannowy: S904-004

OCTAVIA

Wanny **OCTAVIA** posiadają geometryczną budowę z przestronnym wnętrzem o tradycyjnym kształcie. Jego zaokrąglone krawędzie dają możliwość wygodnego ułożenia pleców podczas kąpieli. Krawędzie narożne stanowią dodatkową, praktyczną powierzchnię, dzięki której wszystkie potrzebne kosmetyki można mieć bezpośrednio w zasięgu ręki. Dostępne w czterech rozmiarach wanny **OCTAVIA** wyposażone są w regulowane nóżki ułatwiające dopasowanie wysokości. Elegancko wyglądają w obudowie z płytek, jako integralny element aranżacji łazienki, ale też z panelami - bocznym i czołowym - jako główna dekoracja łazienki.

OCTAVIA 170×70

wanna prostokątna

kod kat.: S301-253	index: AZBR1002770032

charakterystyka:
- wyjątkowa biel **CERSANIT WHITE**
- podwójne wzmocnienie
- regulowane nóżki w komplecie
- 10 lat gwarancji

dł.×szer. ×gł. [cm]	170×70×43
wys. z nóżkami [cm]	53–65
objętość do przelewu [l]	180

do kompletowania z:
obudowa wanny - front: S401-069
obudowa wanny - bok: S401-071
syfon wannowy: S904-004

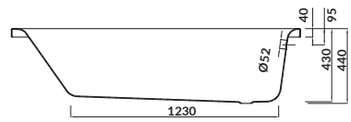

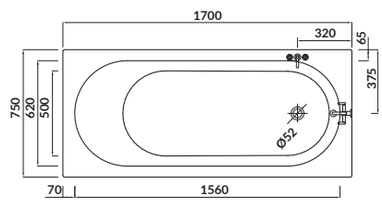

OCTAVIA 160×70

wanna prostokątna

kod kat.: S301-252	index: AZBR1002760032

charakterystyka:
- wyjątkowa biel **CERSANIT WHITE**
- podwójne wzmocnienie
- regulowane nóżki w komplecie
- 10 lat gwarancji

dł.×szer. ×gł. [cm]	160×70×43
wys. z nóżkami [cm]	53–65
objętość do przelewu [l]	167

do kompletowania z:
obudowa wanny - front: S401-068
obudowa wanny - bok: S401-071
syfon wannowy: S904-004

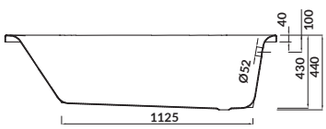

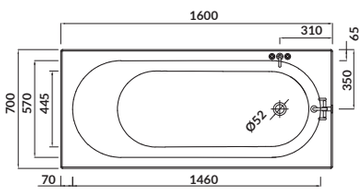

OCTAVIA 150×70

wanna prostokątna

kod kat.: S301-251	index: AZBR1002750032

charakterystyka:
- wyjątkowa biel **CERSANIT WHITE**
- podwójne wzmocnienie
- regulowane nóżki w komplecie
- 10 lat gwarancji

dł.×szer. ×gł. [cm]	150×70×43
wys. z nóżkami [cm]	53–65
objętość do przelewu [l]	160

do kompletowania z:
obudowa wanny - front: S401-067
obudowa wanny - bok: S401-071
syfon wannowy: S904-004

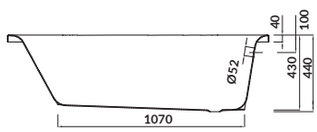

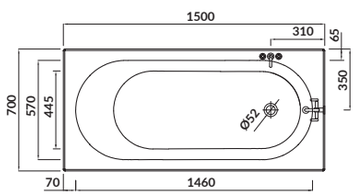

OCTAVIA 140×70

wanna prostokątna

kod kat.: S301-250	index: AZBR1002740032

charakterystyka:
- wyjątkowa biel **CERSANIT WHITE**
- podwójne wzmocnienie
- regulowane nóżki w komplecie
- 10 lat gwarancji

dł.×szer. ×gł. [cm]	140×70×43
wys. z nóżkami [cm]	53–65
objętość do przelewu [l]	140

do kompletowania z:
obudowa wanny - front: S401-066
obudowa wanny - bok: S401-071
syfon wannowy: S904-004

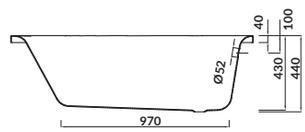

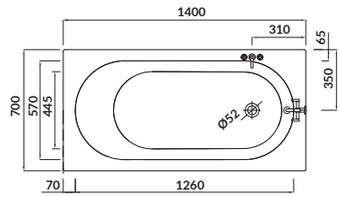

WANNY
ASYMETRYCZNE

CREA 160×100

wanna asymetryczna - prawa

kod kat.: S301-230	index: AZBA1002412228

charakterystyka:

- wyjątkowa biel **CERSANIT WHITE**
- cienki rant - 10 mm
- większa głębokość - 47,5 cm
- większa wytrzymałość
- podwójne wzmocnienie
- regulowane nóżki w komplecie
- 10 lat gwarancji

dł.×szer. ×gł. [cm]	160×100×47,5
wys. z nóżkami [cm]	57,5–69,5
objętość do przelewu [l]	250

do kompletowania z:
syfonem wannowym: S904-004

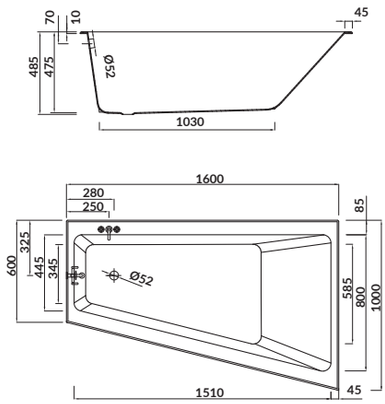

CREA 160×100

wanna asymetryczna - lewa

kod kat.: S301-232	index: AZBA1002422228

charakterystyka:

- wyjątkowa biel **CERSANIT WHITE**
- cienki rant - 10 mm
- większa głębokość - 47,5 cm
- większa wytrzymałość
- podwójne wzmocnienie
- regulowane nóżki w komplecie
- 10 lat gwarancji

dł.×szer. ×gł. [cm]	160×100×47,5
wys. z nóżkami [cm]	57,5–69,5
objętość do przelewu [l]	250

do kompletowania z:
syfonem wannowym: S904-004

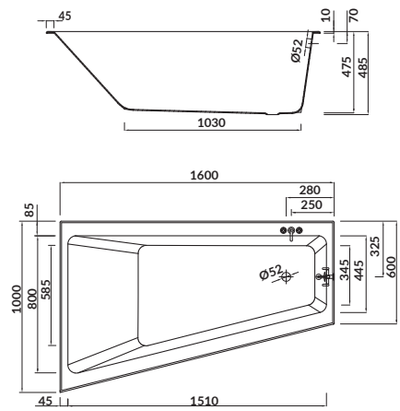

SICILIA

Asymetryczne wanny **SICILIA** cechują się estetyczna formą, która sprawia, że stają się one przy ciągającym wzrok elementem wystroju wnętrza. Dodatkowo, przestronność, ergonomiczny kształt i praktyczne siedzisko zapewniają wyjątkową wygodę użytkowania. Dostępne w czterech rozmiarach, w wersjach lewo- i prawostronnych.

SICILIA 170×100

wanna asymetryczna – lewa

kod kat.: S301-097	index: AZBA1000913342

charakterystyka:

- wyjątkowa biel **CERSANIT WHITE**
- podwójne wzmocnienie
- regulowane nóżki w komplecie
- 10 lat gwarancji

dł.×szer. ×gł. [cm]	170×100×45
wys. z nóżkami [cm]	55–67
objętość do przelewu [l]	240

do kompletowania z:
obudowa wanny: S401-087
syfon wannowy: S904-004

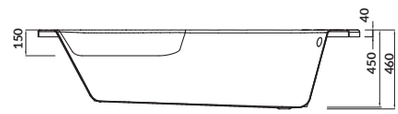

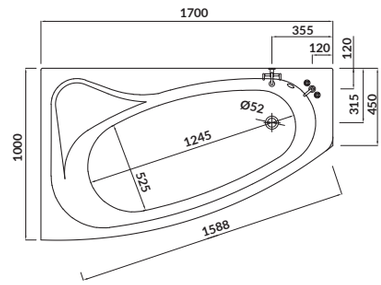

SICILIA 170×100

wanna asymetryczna – prawa

kod kat.: S301-098	index: AZBA1000923342

charakterystyka:
- wyjątkowa biel **CERSANIT WHITE**
- podwójne wzmocnienie
- regulowane nóżki w komplecie
- 10 lat gwarancji

dł.×szer. ×gł. [cm]	170×100×45
wys. z nóżkami [cm]	55–67
objętość do przelewu [l]	240

do kompletowania z:
obudowa wanny: S401-087
syfon wannowy: S904-004

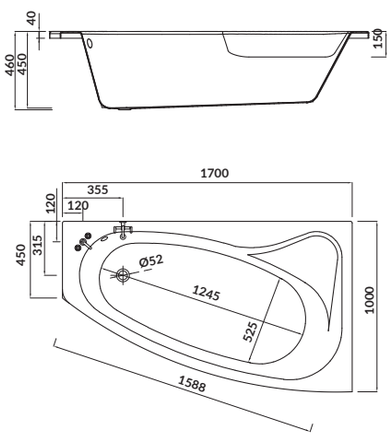

SICILIA 160×100

wanna asymetryczna – lewa

kod kat.: S301-036	index: AZBA1000310053

charakterystyka:
- wyjątkowa biel **CERSANIT WHITE**
- podwójne wzmocnienie
- regulowane nóżki w komplecie
- 10 lat gwarancji

dł.×szer. ×gł. [cm]	160×100×45
wys. z nóżkami [cm]	55–67
objętość do przelewu [l]	220

do kompletowania z:
obudowa wanny: S401-039
syfon wannowy: S904-004

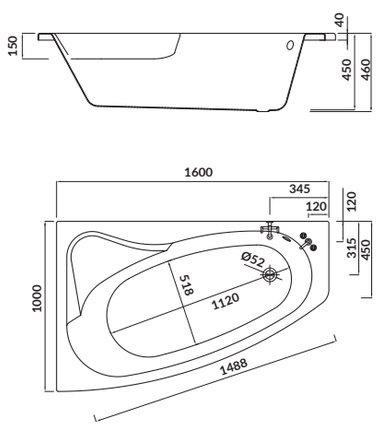

SICILIA 160×100

wanna asymetryczna – prawa

kod kat.: S301-037	index: AZBA1000320053

charakterystyka:
- wyjątkowa biel **CERSANIT WHITE**
- podwójne wzmocnienie
- regulowane nóżki w komplecie
- 10 lat gwarancji

dł.×szer. ×gł. [cm]	160×100×45
wys. z nóżkami [cm]	55–67
objętość do przelewu [l]	220

do kompletowania z:
obudowa wanny: S401-039
syfon wannowy: S904-004

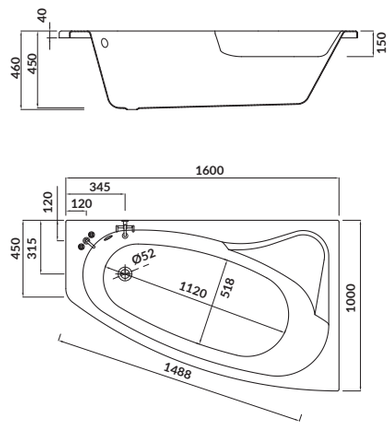

SICILIA 150×100

wanna asymetryczna – lewa

kod kat.: S301-095	index: AZBA1000893340

charakterystyka:
- wyjątkowa biel **CERSANIT WHITE**
- podwójne wzmocnienie
- regulowane nóżki w komplecie
- 10 lat gwarancji

dł.×szer. ×gł. [cm]	150×100×45
wys. z nóżkami [cm]	55–67
objętość do przelewu [l]	185

do kompletowania z:
obudowa wanny: S401-087
syfon wannowy: S904-004

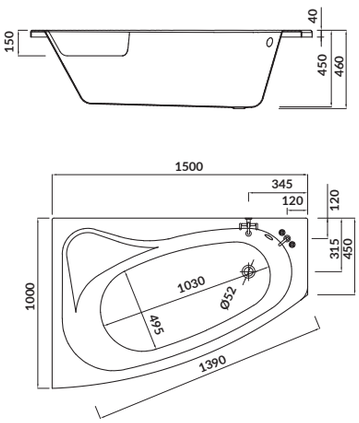

SICILIA 150×100

wanna asymetryczna – prawa

kod kat.: S301-096	index: AZBA1000903340

charakterystyka:
- wyjątkowa biel **CERSANIT WHITE**
- podwójne wzmocnienie
- regulowane nóżki w komplecie
- 10 lat gwarancji

dł.×szer. ×gł. [cm]	150×100×45
wys. z nóżkami [cm]	55–67
objętość do przelewu [l]	185

do kompletowania z:
obudowa wanny: S401-087
syfon wannowy: S904-004

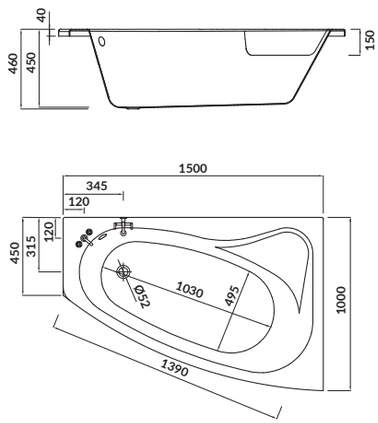

SICILIA 140×100

wanna asymetryczna – lewa

kod kat.: S301-093	index: AZBA1000873341

charakterystyka:
- wyjątkowa biel **CERSANIT WHITE**
- podwójne wzmocnienie
- regulowane nóżki w komplecie
- 10 lat gwarancji

dł.×szer. ×gł. [cm]	140×100×45
wys. z nóżkami [cm]	55–67
objętość do przelewu [l]	172

do kompletowania z:
obudowa wanny: S401-085
syfon wannowy: S904-004

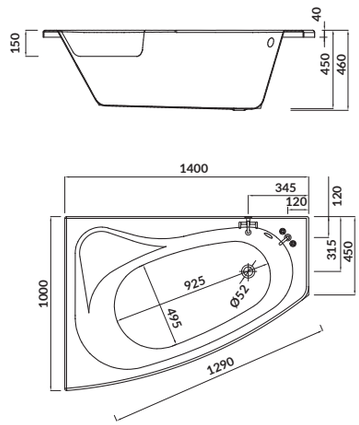

SICILIA 140×100

wanna asymetryczna – prawa

kod kat.: S301-094	index: AZBA1000883341

charakterystyka:

- wyjątkowa biel **CERSANIT WHITE**
- podwójne wzmocnienie
- regulowane nóżki w komplecie
- 10 lat gwarancji

dł.×szer. ×gł. [cm]	140×100×45
wys. z nóżkami [cm]	55–67
objętość do przelewu [l]	172

do kompletowania z:
obudowa wanny: S401-085
syfon wannowy: S904-004

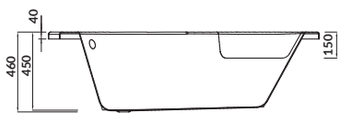

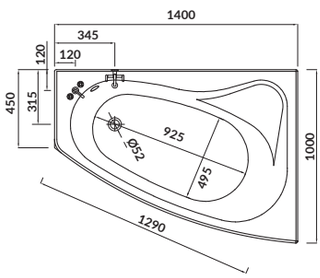

JOANNA NEW

Minimalizm i wygoda - to cechy najlepiej podsumowuje istotę serii wanien **JOANNA NEW**. Specjalnie wyprofilowana strefa oparcia, obniżona strefa podłokietnika i powiększone wnętrze wanny zwiększa praktyczną stronę wanny, ale także komfort jej użytkowania.

Wanna asymetryczna **JOANNA NEW** z owalnym kształtem i przestronną powierzchnią wewnętrzną jest dostępna w aż sześciu rozmiarach, w wersjach dla praworęcznych i leworęcznych. Daje to możliwość aranżacji praktycznie w każdej łazience. Istnieje możliwość dokupienia obudowy do wanny **JOANNA NEW**.

JOANNA NEW 160×95

wanna asymetryczna – lewa

kod kat.: S301-170	index: AZBA1001902146

charakterystyka:

- wyjątkowa biel **CERSANIT WHITE**
- podwójne wzmocnienie
- regulowane nóżki w komplecie
- 10 lat gwarancji

dł.×szer. ×gł. [cm]	160×95×42
wys. z nóżkami [cm]	51–63
objętość do przelewu [l]	215

do kompletowania z:
obudowa wanny: S401-094
syfon wannowy: S904-004

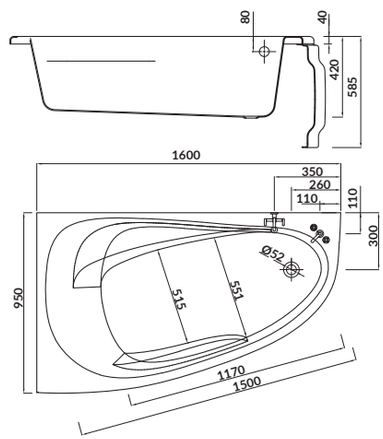

JOANNA NEW 160×95

wanna asymetryczna – prawa

kod kat.: S301-169	index: AZBA1001892146

charakterystyka:
- wyjątkowa biel **CERSANIT WHITE**
- podwójne wzmocnienie
- regulowane nóżki w komplecie
- 10 lat gwarancji

dł.×szer. ×gł. [cm]	160×95×42
wys. z nóżkami [cm]	51–63
objętość do przelewu [l]	215

do kompletowania z:
obudowa wanny: S401-094
syfon wannowy: S904-004

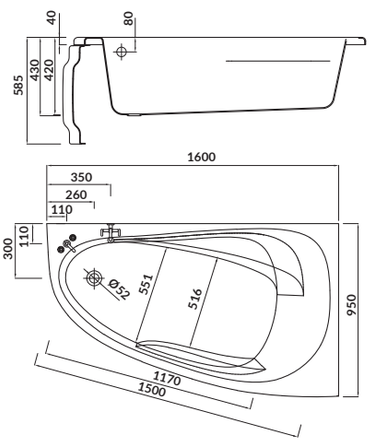

JOANNA NEW 150×95

wanna asymetryczna – lewa

kod kat.: S301-167	index: AZBA1001872147

charakterystyka:
- wyjątkowa biel **CERSANIT WHITE**
- podwójne wzmocnienie
- regulowane nóżki w komplecie
- 10 lat gwarancji

dł.×szer. ×gł. [cm]	150×95×42
wys. z nóżkami [cm]	51–63
objętość do przelewu [l]	195

do kompletowania z:
obudowa wanny: S401-104
syfon wannowy: S904-004

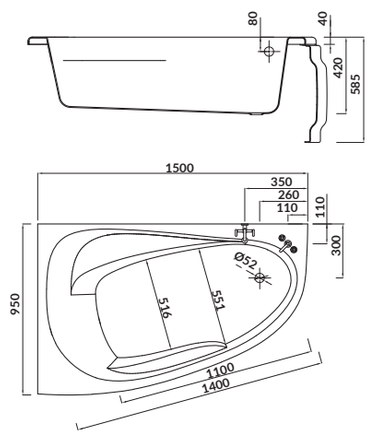

JOANNA NEW 150×95

wanna asymetryczna – prawa

kod kat.: S301-168	index: AZBA1001882147

charakterystyka:
- wyjątkowa biel **CERSANIT WHITE**
- podwójne wzmocnienie
- regulowane nóżki w komplecie
- 10 lat gwarancji

dł.×szer. ×gł. [cm]	150×95×42
wys. z nóżkami [cm]	51–63
objętość do przelewu [l]	195

do kompletowania z:
obudowa wanny: S401-104
syfon wannowy: S904-004

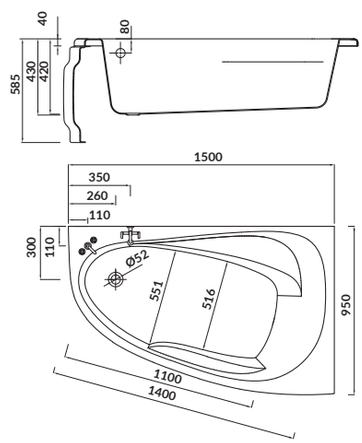

JOANNA NEW 140×90

wanna asymetryczna – lewa

kod kat.: S301-165	index: AZBA1001852148

charakterystyka:
- wyjątkowa biel **CERSANIT WHITE**
- podwójne wzmocnienie
- regulowane nóżki w komplecie
- 10 lat gwarancji

dł.×szer. ×gł. [cm]	140×90×42
wys. z nóżkami [cm]	51–63
objętość do przelewu [l]	180

do kompletowania z:
obudowa wanny: S401-102
syfon wannowy: S904-004

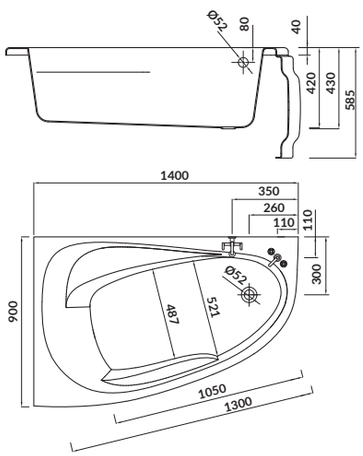

JOANNA NEW 140×90

wanna asymetryczna – prawa

kod kat.: S301-166	index: AZBA1001862148

charakterystyka:
- wyjątkowa biel **CERSANIT WHITE**
- podwójne wzmocnienie
- regulowane nóżki w komplecie
- 10 lat gwarancji

dł.×szer. ×gł. [cm]	140×90×42
wys. z nóżkami [cm]	51–63
objętość do przelewu [l]	180

do kompletowania z:
obudowa wanny: S401-102
syfon wannowy: S904-004

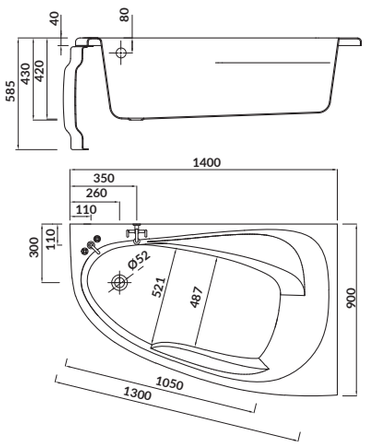

shampoo
meraki

KALIOPE

KALIOPE stanowi kwintesencję stylu i wygody. Asymetryczne wanny z tej serii mają wyprofilowane wnętrze i siedzisko oraz szerokie krawędzie, na których można postawić akcesoria kąpielowe. Dostępne w trzech rozmiarach. Do wszystkich wariantów wanny można dokupić obudowę.

KALIOPE 170×110

wanna asymetryczna – lewa

kod kat.: S301-114	index: AZBA1000130590

charakterystyka:

- wyjątkowa biel **CERSANIT WHITE**
- podwójne wzmocnienie
- regulowane nóżki w komplecie
- 10 lat gwarancji

dł.×szer. ×gł. [cm]	170×110×45
wys. z nóżkami [cm]	55–63
objętość do przelewu [l]	240

do kompletowania z:
obudowa wanny: S401-095
syfon wannowy: S904-004

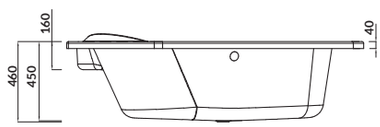

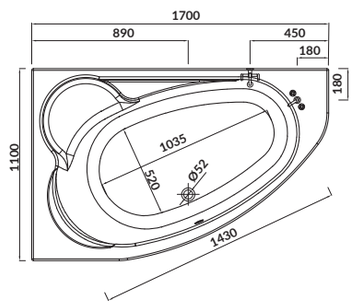

KALIOPE 170×110

wanna asymetryczna – prawa

kod kat.: S301-115	index: AZBA1000140590

charakterystyka:
- wyjątkowa biel **CERSANIT WHITE**
- podwójne wzmocnienie
- regulowane nóżki w komplecie
- 10 lat gwarancji

dł.×szer. ×gł. [cm]	170×110×45
wys. z nóżkami [cm]	55–63
objętość do przelewu [l]	240

do kompletowania z:
obudowa wanny: S401-096
syfon wannowy: S904-004

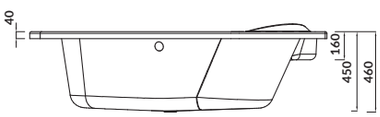

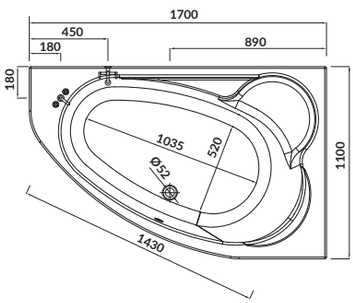

N

KALIOPE 160×100

wanna asymetryczna – lewa

kod kat.: S301-292	index: AZBA1002703340

charakterystyka:
- wyjątkowa biel **CERSANIT WHITE**
- podwójne wzmocnienie
- regulowane nóżki w komplecie
- 10 lat gwarancji

dł.×szer. ×gł. [cm]	160×100×45
wys. z nóżkami [cm]	55–63
objętość do przelewu [l]	230

do kompletowania z:
obudowa wanny: S401-117
syfon wannowy: S904-004

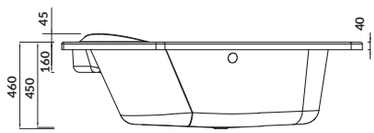

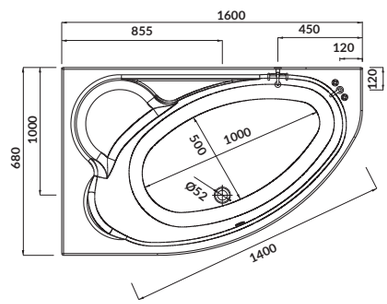

N

KALIOPE 160×100

wanna asymetryczna – prawa

kod kat.: S301-293	index: AZBA1002673340

charakterystyka:
- wyjątkowa biel **CERSANIT WHITE**
- podwójne wzmocnienie
- regulowane nóżki w komplecie
- 10 lat gwarancji

dł.×szer. ×gł. [cm]	160×100×45
wys. z nóżkami [cm]	55–63
objętość do przelewu [l]	230

do kompletowania z:
obudowa wanny: S401-117
syfon wannowy: S904-004

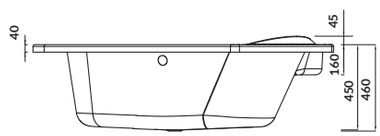

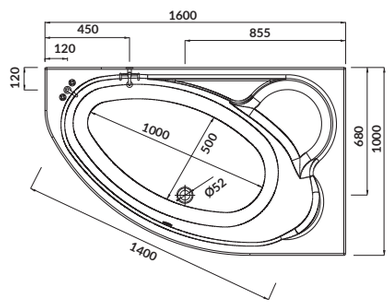

KALIOPE 153×100

wanna asymetryczna – lewa

kod kat.: S301-024	index: AZBA1000210040

charakterystyka:

- wyjątkowa biel **CERSANIT WHITE**
- podwójne wzmocnienie
- regulowane nóżki w komplecie
- 10 lat gwarancji

dł.×szer. ×gł. [cm]	153×100×45
wys. z nóżkami [cm]	51–63
objętość do przelewu [l]	225

do kompletowania z:
obudowa wanny: S401-059
syfon wannowy: S904-004

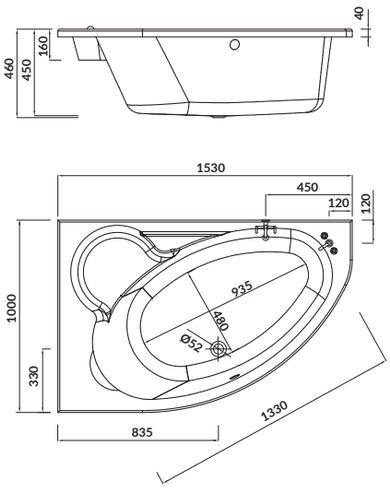

KALIOPE 153×100

wanna asymetryczna – prawa

kod kat.: S301-025	index: AZBA1000220040

charakterystyka:

- wyjątkowa biel **CERSANIT WHITE**
- podwójne wzmocnienie
- regulowane nóżki w komplecie
- 10 lat gwarancji

dł.×szer. ×gł. [cm]	153×100×45
wys. z nóżkami [cm]	51–63
objętość do przelewu [l]	225

do kompletowania z:
obudowa wanny: S401-059
syfon wannowy: S904-004

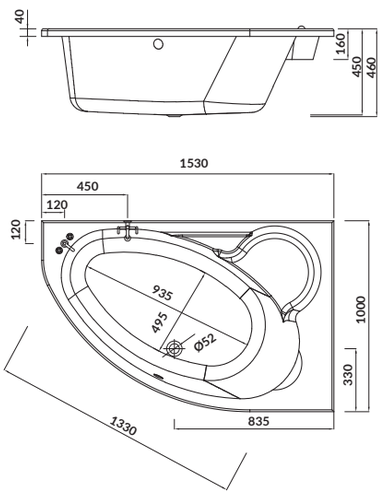

MEZA

MEZA to seria asymetrycznych wanien, funkcjonalnych, z łagodnie zaokrąglonym kształtem, opływowym miejscem do kąpieli. Są doskonałą opcją dla wszystkich szukających wanny, która jest nie tylko wygodna, ale także podkreśla nowoczesny wygląd wnętrza łazienki. Wygodne siedzisko, delikatne krawędzie wewnętrzne i strefa oparcia oferowane przez wannę **MEZA** sprawią, że kąpiel będzie przyjemnym doświadczeniem. Wanny dostępne są w 4 rozmiarach. Istnieje możliwość dokupienia obudowy wanny.

MEZA 170×100

wanna asymetryczna – lewa

kod kat.: S301-126	index: AZBA1000981579

charakterystyka:

- wyjątkowa biel **CERSANIT WHITE**
- podwójne wzmocnienie
- regulowane nóżki w komplecie
- 10 lat gwarancji

dł.×szer. ×gł. [cm]	170×100×42
wys. z nóżkami [cm]	52–64
objętość do przelewu [l]	205

do kompletowania z:
obudowa wanny: S401-098
syfon wannowy: S904-004

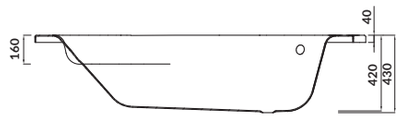

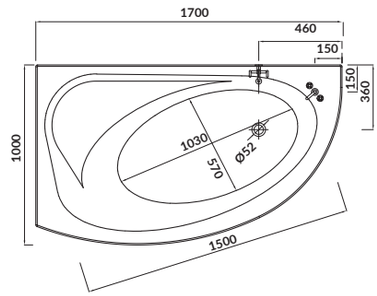

MEZA 170×100

wanna asymetryczna – prawa

kod kat.: S301-125	index: AZBA1000971578

charakterystyka:
- wyjątkowa biel **CERSANIT WHITE**
- podwójne wzmocnienie
- regulowane nóżki w komplecie
- 10 lat gwarancji

dł.×szer. ×gł. [cm]	170×100×42
wys. z nóżkami [cm]	52–64
objętość do przelewu [l]	205

do kompletowania z:
obudowa wanny: S401-098
syfon wannowy: S904-004

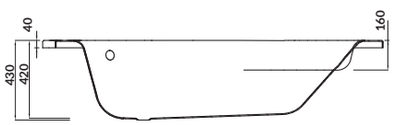

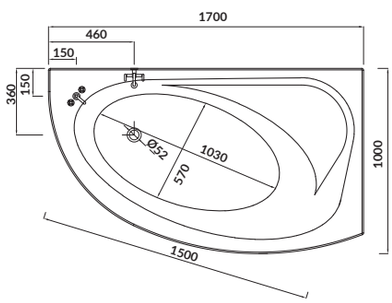

MEZA 160×100

wanna asymetryczna – lewa

kod kat.: S301-124	index: AZBA1000961577

charakterystyka:
- wyjątkowa biel **CERSANIT WHITE**
- podwójne wzmocnienie
- regulowane nóżki w komplecie
- 10 lat gwarancji

dł.×szer. ×gł. [cm]	160×100×42
wys. z nóżkami [cm]	52–64
objętość do przelewu [l]	190

do kompletowania z:
obudowa wanny: S401-097
syfon wannowy: S904-004

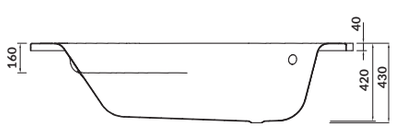

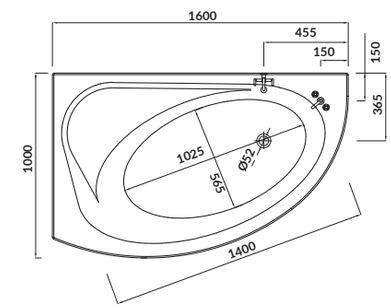

MEZA 160×100

wanna asymetryczna – prawa

kod kat.: S301-123	index: AZBA1000951576

charakterystyka:
- wyjątkowa biel **CERSANIT WHITE**
- podwójne wzmocnienie
- regulowane nóżki w komplecie
- 10 lat gwarancji

dł.×szer. ×gł. [cm]	160×100×42
wys. z nóżkami [cm]	52–64
objętość do przelewu [l]	190

do kompletowania z:
obudowa wanny: S401-097
syfon wannowy: S904-004

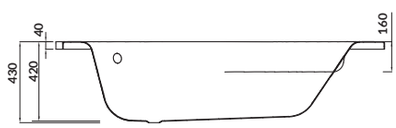

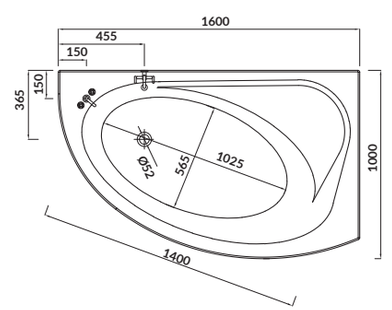

NANO to wanny asymetryczne stworzone z myślą o małych łazienkach. Przeznaczone do montażu w rogu pomieszczenia, pozwalają optymalnie wykorzystać przestrzeń. Wygodne oparcie i praktyczna szeroka krawędź na kosmetyki podnoszą komfort użytkowania. Dostępne w dwóch rozmiarach. Istnieje możliwość skompletowania obudowy wanny.

NANO 150×75

wanna asymetryczna – lewa

kod kat.: S301-064	index: AZBA1000270055

charakterystyka:

- wyjątkowa biel **CERSANIT WHITE**
- podwójne wzmocnienie
- regulowane nóżki w komplecie
- 10 lat gwarancji

dł.×szer. ×gł. [cm]	150×75×42
wys. z nóżkami [cm]	52–60
objętość do przelewu [l]	165

do kompletowania z:
obudowa wanny: S401-062
syfon wannowy: S904-004

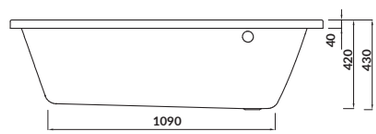

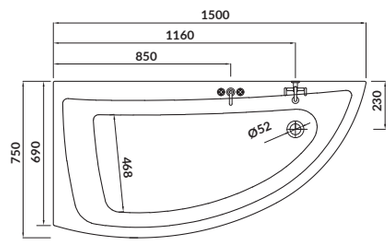

NANO 150×75

wanna asymetryczna – prawa

kod kat.: S301-063	index: AZBA1000280055

charakterystyka:
- wyjątkowa biel **CERSANIT WHITE**
- podwójne wzmocnienie
- regulowane nóżki w komplecie
- 10 lat gwarancji

dł.×szer. ×gł. [cm]	150×75×42
wys. z nóżkami [cm]	52–60
objętość do przelewu [l]	165

do kompletowania z:
obudowa wanny: S401-063
syfon wannowy: S904-004

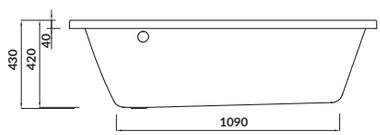

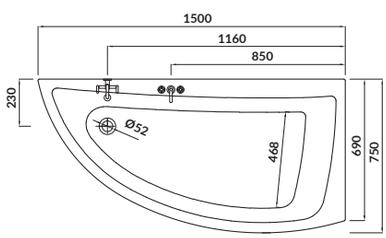

NANO 140×75

wanna asymetryczna – lewa

kod kat.: S301-062	index: AZBA1000250055

charakterystyka:
- wyjątkowa biel **CERSANIT WHITE**
- podwójne wzmocnienie
- regulowane nóżki w komplecie
- 10 lat gwarancji

dł.×szer. ×gł. [cm]	140×75×42
wys. z nóżkami [cm]	52–60
objętość do przelewu [l]	150

do kompletowania z:
obudowa wanny: S401-060
syfon wannowy: S904-004

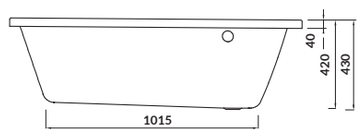

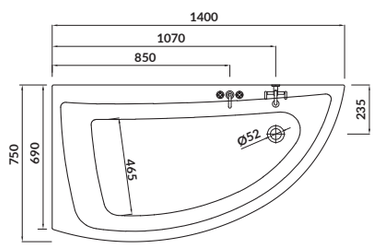

NANO 140×75

wanna asymetryczna – prawa

kod kat.: S301-061	index: AZBA1000260055

charakterystyka:
- wyjątkowa biel **CERSANIT WHITE**
- podwójne wzmocnienie
- regulowane nóżki w komplecie
- 10 lat gwarancji

dł.×szer. ×gł. [cm]	140×75×42
wys. z nóżkami [cm]	52–60
objętość do przelewu [l]	150

do kompletowania z:
obudowa wanny: S401-061
syfon wannowy: S904-004

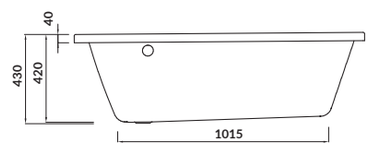

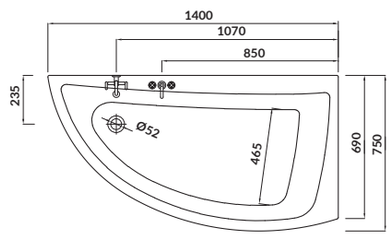

VENUS

Symetryczne wanny z kolekcji **VENUS** z powodzeniem tworzą w łazience strefę relaksu. Ponadprzeciętny komfort zapewniają wygodne, przestronne wnętrze oraz siedzisko w narożnej części wanny. Poszerzane krawędzie umożliwiają przechowywanie akcesoriów kąpielowych. Dostępne w dwóch rozmiarach. Istnieje możliwość skompletowania obudowy wanny.

VENUS 150×150

wanna symetryczna

kod kat.: S301-013	index: AZBY1000020043

charakterystyka:

- wyjątkowa biel **CERSANIT WHITE**
- wysokiej jakości akryl
- regulowane nóżki w komplecie
- podwójne wzmocnienie
- 10 lat gwarancji

szer.×dł. [cm]	150×150×45
wys. z nóżkami [cm]	55-63
objętość do przelewu [l]	335

do kompletowania z:
obudowa wanny: S401-013
syfon wannowy: S904-004

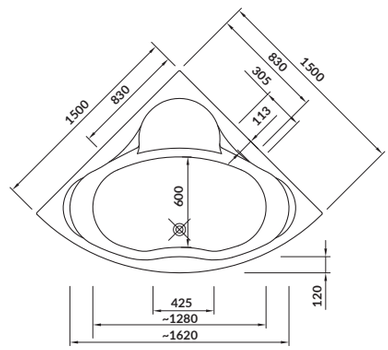

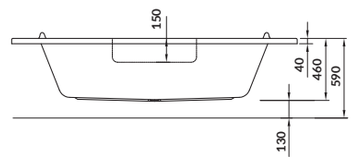

VENUS 140×140

wanna symetryczna

kod kat.: S301-038	index: AZBY1000030038

charakterystyka:

- wyjątkowa biel **CERSANIT WHITE**
- wysokiej jakości akryl
- regulowane nóżki w komplecie
- podwójne wzmocnienie
- 10 lat gwarancji

szer.×dł. [cm]	140×140×45
wys. z nóżkami [cm]	55-63
objętość do przelewu [l]	285

do kompletowania z:

obudowa wanny: S401-040

syfon wannowy: S904-004

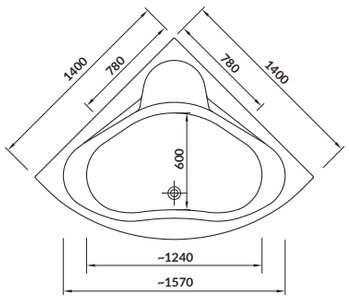

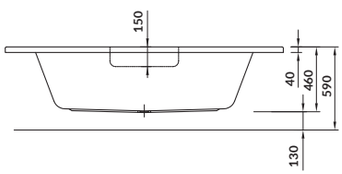

OBUDOWY
WANNOWE

N

VIRGO/ZEN 190

obudowa wanny - front

kod kat.: S401-114	index: AZCB1001873250

dł.×wys. [cm]	190×54

do kompletowania z:
wanną **VIRGO 190×90** - S301-221
wanną **ZEN 190×90** - S301-223

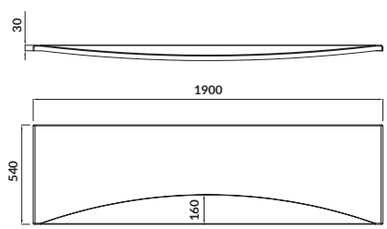

VIRGO/INTRO 180

obudowa wanny - front

kod kat.: S401-088	index: AZCB1001033351

dł.×wys. [cm]	180×54

do kompletowania z:
wanną **VIRGO 180×80** - S301-103
wanną **INTRO 180×80** - S301-222
wanną **ZEN 180×85** - S301-129
wanną **KORAT 180×80** - S301-295

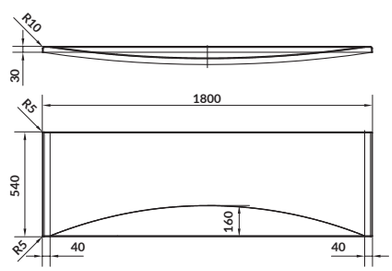

VIRGO/INTRO 170

obudowa wanny - front

kod kat.: S401-046	index: AZCB1000650075

dł.×wys. [cm]	170×54

do kompletowania z:

wanną **VIRGO 170×75** - S301-045
wanną **INTRO 170×75** - S301-068
wanną **ZEN 170×85** - S301-128
wanną **KORAT 170×75** - S301-294
wanną **FLAVIA 170×75** - S301-291

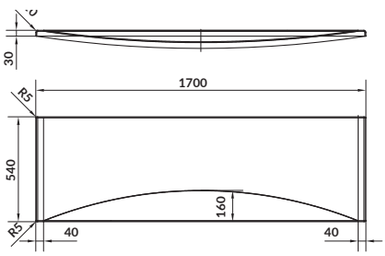

VIRGO/INTRO 160

obudowa wanny - front

kod kat.: S401-045	index: AZCB1000640075

dł.×wys. [cm]	160×54

do kompletowania z:

wanną **VIRGO 160×75** - S301-046
wanną **INTRO 160×75** - S301-067
wanną **ZEN 160×85** - S301-127

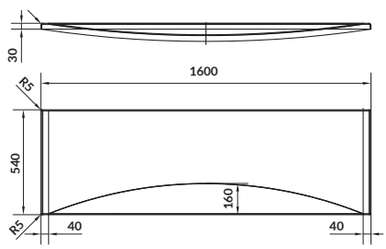

VIRGO/INTRO 150

obudowa wanny - front

kod kat.: S401-044	index: AZCB1000630072

dł.×wys. [cm]	150×54

do kompletowania z:

wanną **VIRGO 150×75** - S301-048
wanną **INTRO 150×75** - S301-066

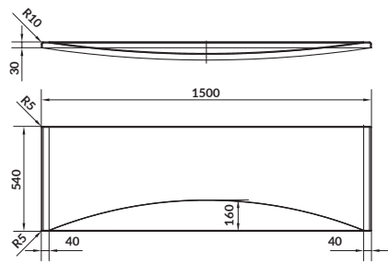

VIRGO/INTRO 140

obudowa wanny - front

kod kat.: S401-043	index: AZCB1000620072

dł.×wys. [cm]	140×54

do kompletowania z:
wanną **VIRGO 140×75** - S301-047
wanną **INTRO 140×75** - S301-065

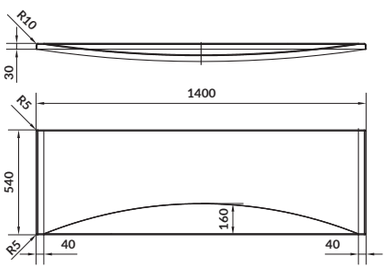

N

VIRGO/ZEN 190

obudowa wanny - bok

kod kat.: S401-115	index: AZCB1001883250

dł.×wys. [cm]	90×54

do kompletowania z:
wanną **VIRGO 190×90** - S301-221,
wanną **ZEN 190×90** - S301-223

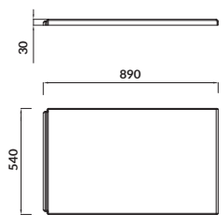

VIRGO/INTRO 180

obudowa wanny - bok

kod kat.: S401-089	index: AZCB1001023352

dł.×wys. [cm]	80×54

do kompletowania z:
wanną **VIRGO 180×80** - S301-103
wanną **INTRO 180×80** - S301-222
wanną **KORAT 180×80** - S301-295

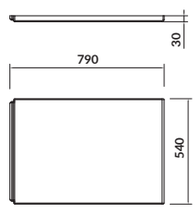

VIRGO/INTRO 170 - 140

obudowa wanny - bok

kod kat.: S401-047	index: AZCB1000660073

dł.×wys. [cm]	75×54

do kompletowania z:

wanną **VIRGO/INTRO 170-140**

VIRGO - S301-045, S301-046, S301-048, S301-047

INTRO - S301-068, S301-067, S301-066, S301-065

KORAT 170x75×S301-294

FLAVIA 170x75×S301-291

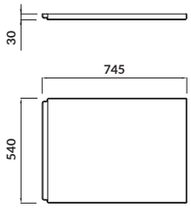

SMART 170

panel meblowy - front, biały

kod kat.: S568-026	index: FZZO1000843624

dł.×wys. [cm]	170×56

do kompletowania z:

wanną **SMART 170×80**

S301-117, S301-116

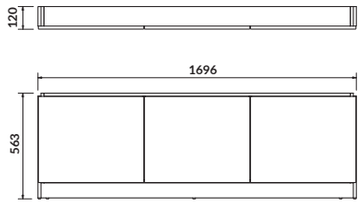

SMART 170

panel meblowy - front, szary

kod kat.: S568-027	index: FZZO1000853624

dł.×wys. [cm]	170×56

do kompletowania z:

wanną **SMART 170×80**

S301-117, S301-116

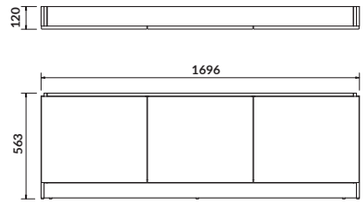

SMART 160

panel meblowy - front, biały

kod kat.: S568-024	index: FZZO1000823623

dł.×wys. [cm]	160×56

do kompletowania z:
wanną **SMART 160×80**
S301-119, S301-118,
wanną **ZEN 170×85**
S301-128

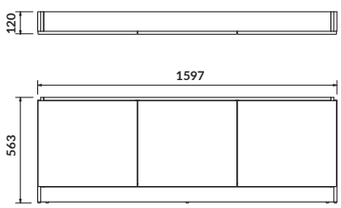

SMART 160

panel meblowy - front, szary

kod kat.: S568-025	index: FZZO1000833623

dł.×wys. [cm]	160×56

do kompletowania z:
wanną **SMART 160×80**
S301-119, S301-118
wanną **ZEN 160×85**
S301-127

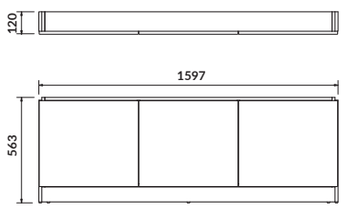

SMART

panel meblowy - bok, jasny jesion

kod kat.: S568-028	index: FZZO1000863625

dł.×wys. [cm]	28×56

do kompletowania z:
wanną **SMART 170×80, 160×80**
S301-117, S301-116, S301-119, S301-118

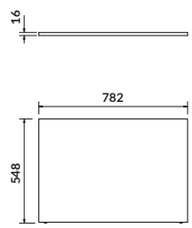

NIKE 170

obudowa wanny - front

kod kat.: S401-030	index: AZCB1000500074

dł.×wys. [cm]	170×58

do kompletowania z:
wanną **NIKE 170×70** - S301-249

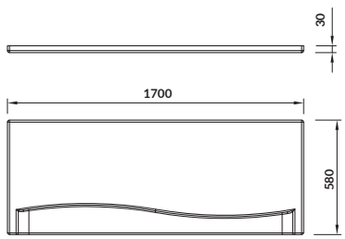

NIKE 160

obudowa wanny - front

kod kat.: S401-029	index: AZCB1000490074

dł.×wys. [cm]	160×58

do kompletowania z:
wanną **NIKE 160×70** - S301-248

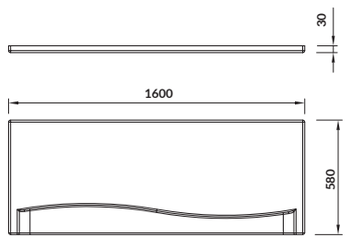

NIKE 150

obudowa wanny - front

kod kat.: S401-028	index: AZCB1000480071

dł.×wys. [cm]	150×58

do kompletowania z:
wanną **NIKE 150×70** - S301-246

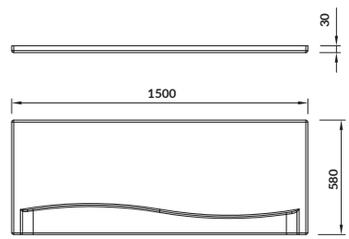

NIKE 140

obudowa wanny - front

kod kat.: S401-027	index: AZCB1000470071

dł.×wys. [cm]	140×58

do kompletowania z:
wanną **NIKE 140×70** - S301-245

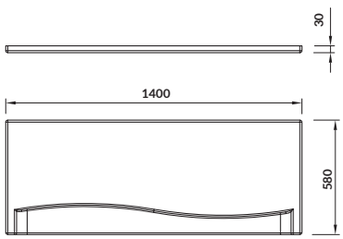

NIKE

obudowa wanny - bok

kod kat.: S401-031	index: AZCB1000510073

dł.×wys. [cm]	70×58

do kompletowania z:
wanną **NIKE 170-140**
S301-249, S301-248, S301-246, S301-245

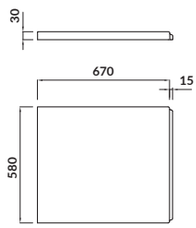

SICILIA 170

obudowa wanny - lewa/prawa

kod kat.: S401-087	index: AZCB1001010078

dł.×wys. [cm]	170×58

do kompletowania z:
wanną **SICILIA 170×100**
S301-097, S301-098

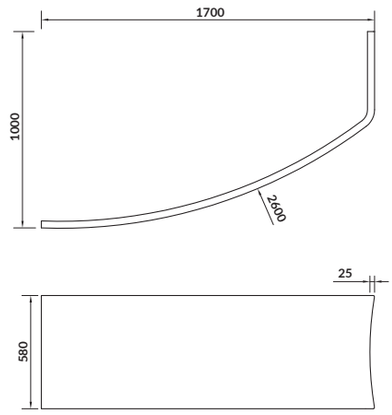

SICILIA 160

obudowa wanny - lewa/prawa

kod kat.: S401-039	index: AZCB1000580078

dł.×wys. [cm]	160×58

do kompletowania z:
wanną **SICILIA 160×100**
S301-036, S301-037

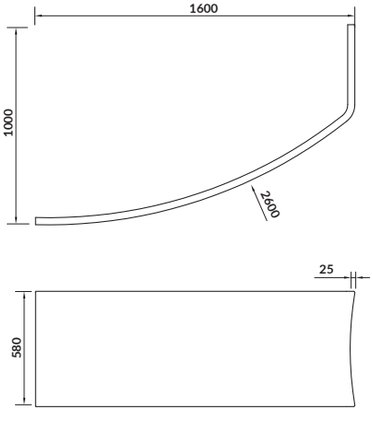

SICILIA 150

obudowa wanny - lewa/prawa

kod kat.: S401-087	index: AZCB1001000078

dł.×wys. [cm]	150×58

do kompletowania z:
wanną **SICILIA 150×100**
S301-095, S301-096

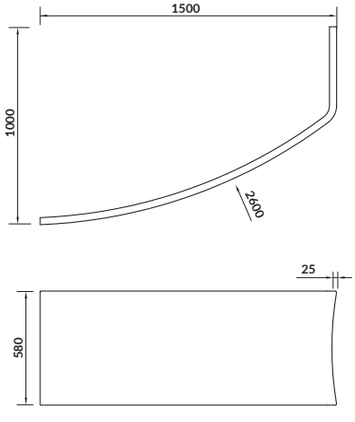

SICILIA 140

obudowa wanny - lewa/prawa

kod kat.: S401-085	index: AZCB1000990078

dł.×wys. [cm]	140×58

do kompletowania z:
wanną **SICILIA 140×100**
S301-093, S301-094

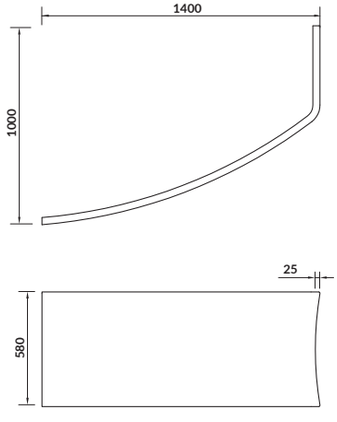

JOANNA 160

obudowa wanny - lewa/prawa

kod kat.: S401-094	index: AZCB1001080069

dł.×wys. [cm]	160×54,5

do kompletowania z:
wanną **JOANNA 160×95**
S301-170, S301-169

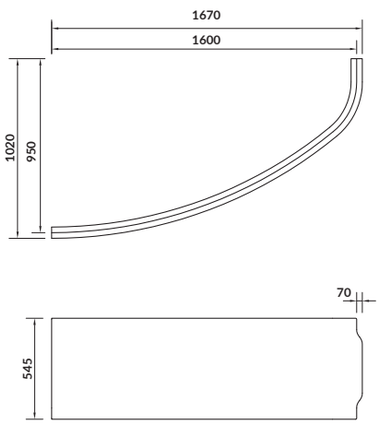

JOANNA 150

obudowa wanny - lewa/prawa

kod kat.: S401-104	index: AZCB1001260069

dł.×wys. [cm]	150×55

do kompletowania z:
wanną **JOANNA 150×95**
S301-167, S301-168

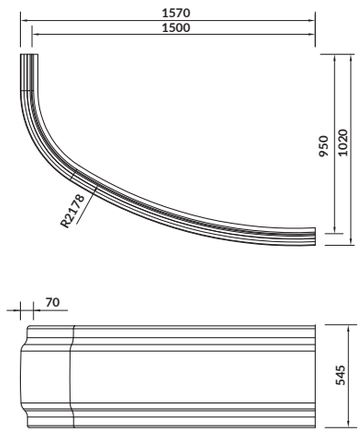

JOANNA 140

obudowa wanny - lewa/prawa

kod kat.: S401-102	index: AZCB1001240069

dł.×wys. [cm]	140×55

do kompletowania z:
wanną **JOANNA 140×90**
S301-165, S301-166

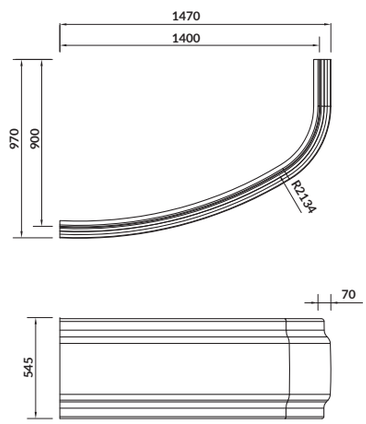

KALIOPE 170

obudowa wanny - lewa

kod kat.: S401-095	index: AZCB1000090070

dł.×wys. [cm]	170×55

do kompletowania z:
wanną **KALIOPE 170×110**
S301-114

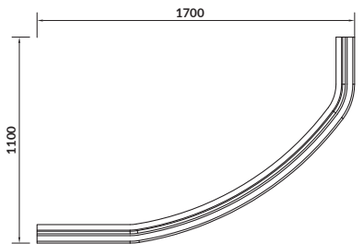

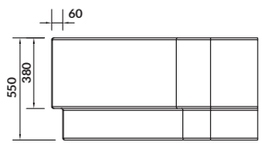

KALIOPE 170

obudowa wanny - prawa

kod kat.: S401-096	index: AZCB1000100070

dł.×wys. [cm]	170×55

do kompletowania z:
wanną **KALIOPE 170×110**
S301-115

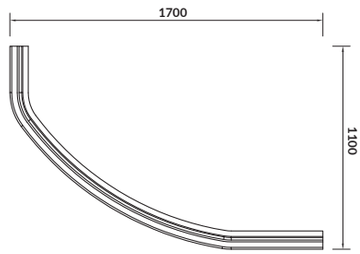

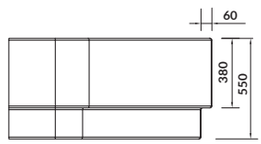

N

KALIOPE 160

obudowa wanny - lewa/prawa

kod kat.: S401-117	index: AZCB1001941550

dł.×wys. [cm]	160×58

do kompletowania z:
wanną **KALIOPE 160×100**
lewa - S301-292, prawa - S301-293

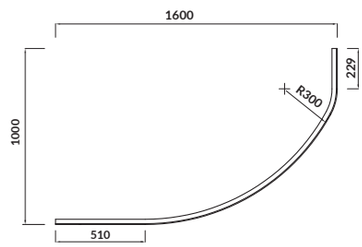

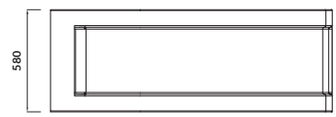

KALIOPE 153

obudowa wanny - lewa/prawa

kod kat.: S401-059	index: AZCB1000320078

dł.×wys. [cm]	153×58

do kompletowania z:
wanną **KALIOPE 153×100**
S301-024, S301-025

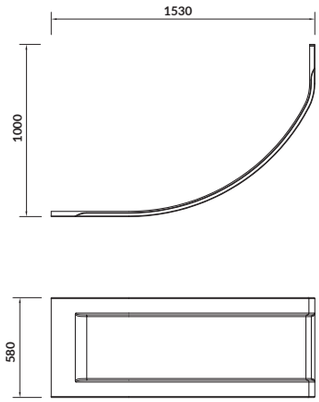

MEZA 170

obudowa wanny - lewa/prawa

kod kat.: S401-098	index: AZCB1001171061

dł.×wys. [cm]	170×54

do kompletowania z:
wanną **MEZA 170×100**
S301-126, S301-125

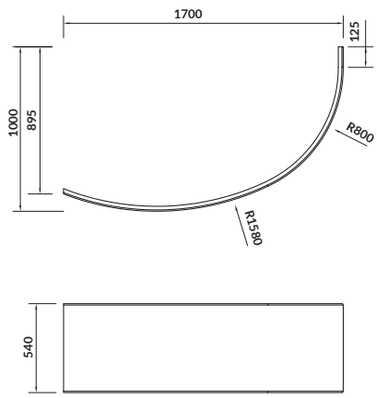

MEZA 160

obudowa wanny - lewa/prawa

kod kat.: S401-097	index: AZCB1001161061

dł.×wys. [cm]	160×54

do kompletowania z:
wanną **MEZA 160×100**
S301-124, S301-123

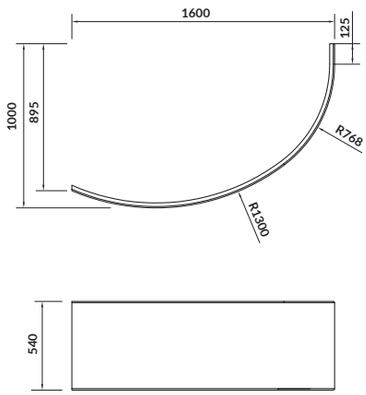

NANO 150

obudowa wanny - lewa

kod kat.: S401-063	index: AZCB1000430069

dł.×wys. [cm]	150×54

do kompletowania z:
wanną **NANO 150×75**
S301-064

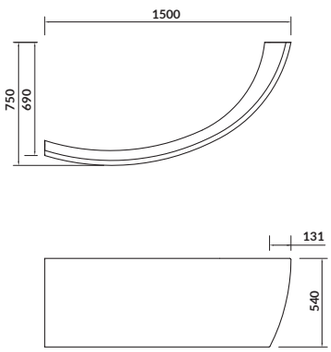

NANO 150

obudowa wanny - prawa

kod kat.: S401-062	index: AZCB1000440069

dł.×wys. [cm]	150×54

do kompletowania z:
wanną **NANO 150×75**
S301-063

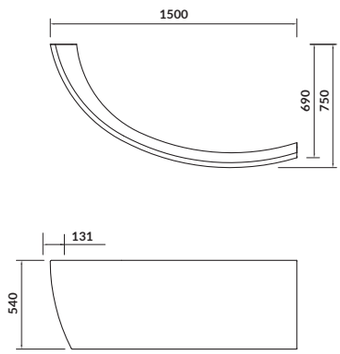

NANO 140

obudowa wanny - lewa

kod kat.: S401-061	index: AZCB1000410069

dł.×wys. [cm]	140×54

do kompletowania z:
wanną **NANO 140×75**
S301-062

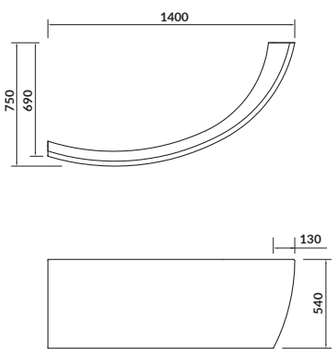

NANO 140

obudowa wanny - prawa

kod kat.: S401-060	index: AZCB1000420069

dł.×wys. [cm]	140×54

do kompletowania z:
wanną **NANO 140×75**
S301-061

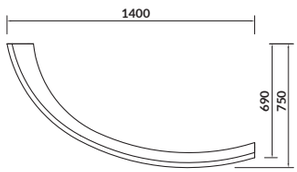

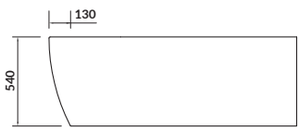

VENUS 150

obudowa wanny

kod kat.: S401-013	index: AZCB1000170069

dł.×wys. [cm]	150×55

do kompletowania z:
wanną **VENUS 150×150**
S301-013

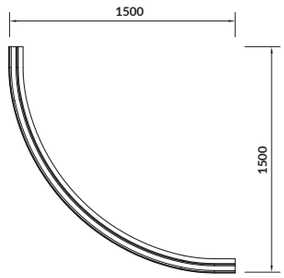

VENUS 140

obudowa wanny

kod kat.: S401-040	index: AZCB1000590069

dł.×wys. [cm]	140×55

do kompletowania z:
wanną **VENUS 140×140**
S301-038

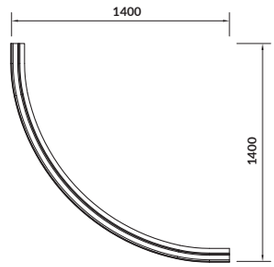

LORENA 170

obudowa wanny - front

kod kat.: S401-069	index: AZCB1000360075

dł.×wys. [cm] 160×58

do kompletowania z:
wanną **FLAVIA 170×70**
S301-107
wanną **KORAT 170×70**
S301-122
wanną **NAO 170×70**
S301-244
wanną **LANA 170×70**
S301-163
wanną **OCTAVIA 170×70**
S301-253

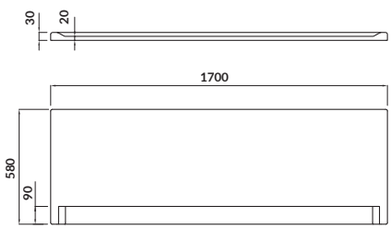

LORENA 160

obudowa wanny - front

kod kat.: S401-068	index: AZCB1000350075

dł.×wys. [cm] 160×58

do kompletowania z:
wanną **FLAVIA 160×70**
S301-106
wanną **KORAT 160×70**
S301-121
wanną **NAO 160×70**
S301-243
wanną **LANA 160×70**
S301-162
wanną **OCTAVIA 160×70**
S301-252

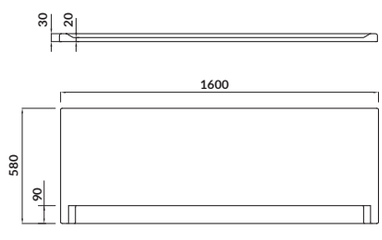

LORENA 150

obudowa wanny - front

kod kat.: S401-067	index: AZCB1000340072

dł.×wys. [cm] 150×58

do kompletowania z:
wanną **FLAVIA 150×70**
S301-105
wanną **KORAT 150×70**
S301-120
wanną **NAO 150×70**
S301-242
wanną **LANA 150×70**
S301-161
wanną **OCTAVIA 150×70**
S301-251

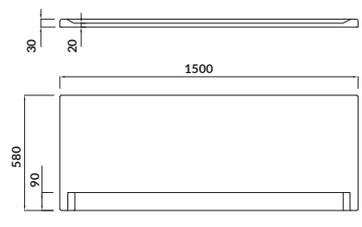

LORENA 140

obudowa wanny - front

kod kat.: S401-066	index: AZCB1000330072

dł.×wys. [cm] 140×58

do kompletowania z:
wanną **FLAVIA 140×70**
S301-104
wanną **NAO 140×70**
S301-038
wanną **LANA 140×70**
S301-160
wanną **OCTAVIA 140×70**
S301-250

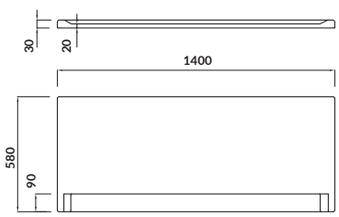

LORENA

obudowa wanny - bok

kod kat.: S401-071	index: AZCB1000771494

dł.×wys. [cm] 70×58

do kompletowania z:
wanną **FLAVIA 170/160/150/140×70**
S301-107, S301-106, S301-105, S301-104
wanną **KORAT 170/160/150×70**
S301-122, S301-121, S301-120
wanną **NAO 170/160/150/140×70**
S301-244, S301-243, S301-242
wanną **LANA 170/160/150/140×70**
S301-163, S301-162, S301-161, S301-160
wanną **OCTAVIA 170/160/150/140×70**
S301-253, S301-252, S301-251, S301-250

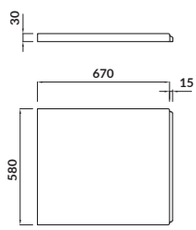

SYFON WANNOWY

automat

kod kat.: S904-004	index: AZAI1000043007

Syfon sprzedawany oddzielnie.

charakterystyka:
- 2 lata gwarancji

dł.×szer.×wys. [cm] 72×72×117

do kompletowania ze:
wszystkimi wannami **CERSANIT**.

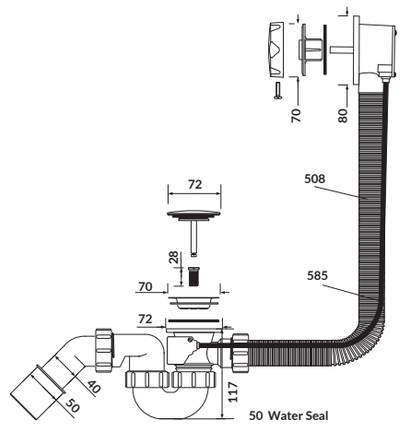

PRZECHOWYWANIE:

MEBLE ŁAZIENKOWE

N

INVERTO 100 LAKE STONE

szafka podumywalkowa

kod kat.: S930-005 | index: FZZW1010403475

Szafka podumywalkowa **INVERTO** to mebel łazienkowy łączący w sobie nowoczesność i prostotę formy. Dzięki zastosowaniu płytki ceramicznej na froncie, meble z nowej kolekcji nadadzą elegancji każdej łazience. Szafka jest wykonana z płyty wilgocioodpornej. Szuflady są wyposażone w system cichego domykania (tzw. **SOFT CLOSE SYSTEM**) oraz system dotykowego otwierania (tzw. **PUSH SYSTEM**). W zestawie specjalny syfon umożliwiający pełne wykorzystanie szuflady.

charakterystyka:

- płytka na froncie mebla
- technologia **AQUASAFE**
- **PUSH SYSTEM**
- **SOFT CLOSE SYSTEM**
- 2 lata gwarancji

szer.×gł.×wys. [cm] 99,4×44,6×41,5

do montażu z:

umywalkami meblowymi **INVERTO**

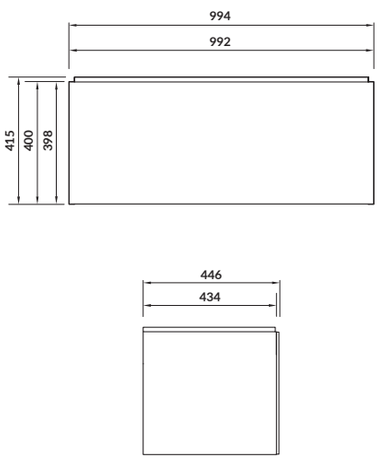

N

INVERTO 100 CALACATTA

szafka podumywalkowa

kod kat.: S930-018 | index: FZZW1010453475

Szafka podumywalkowa **INVERTO** to mebel łazienkowy łączący w sobie nowoczesność i prostotę formy. Dzięki zastosowaniu płytki ceramicznej na froncie, meble z nowej kolekcji nadadzą elegancji każdej łazience. Szafka jest wykonana z płyty wilgocioodpornej. Szuflady są wyposażone w system cichego domykania (tzw. **SOFT CLOSE SYSTEM**) oraz system dotykowego otwierania (tzw. **PUSH SYSTEM**). W zestawie specjalny syfon umożliwiający pełne wykorzystanie szuflady.

charakterystyka:

- płytka na froncie mebla
- technologia **AQUASAFE**
- **PUSH SYSTEM**
- **SOFT CLOSE SYSTEM**
- 2 lata gwarancji

szer.×gł.×wys. [cm] 99,4×44,6×41,5

do montażu z:

umywalkami meblowymi **INVERTO**

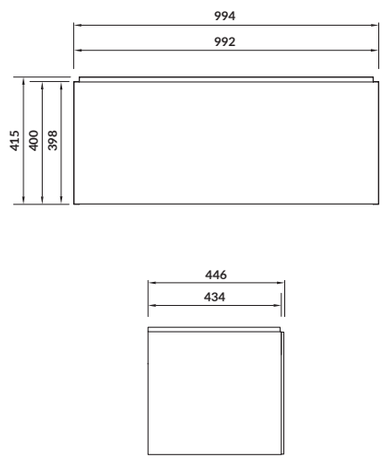

N

INVERTO 80 LAKE STONE

szafka podumywalkowa

kod kat.: S930-004 | index: FZZW1010393475

Szafka podumywalkowa **INVERTO** to mebel łazienkowy łączący w sobie nowoczesność i prostotę formy. Dzięki zastosowaniu płytki ceramicznej na froncie, meble z nowej kolekcji nadadzą elegancji każdej łazience. Szafka jest wykonana z płyty wilgocioodpornej. Szuflady są wyposażone w system cichego domykania (tzw. **SOFT CLOSE SYSTEM**) oraz system dotykowego otwierania (tzw. **PUSH SYSTEM**). W zestawie specjalny syfon umożliwiający pełne wykorzystanie szuflady.

charakterystyka:

- płytka na froncie mebla
- technologia **AQUASAFE**
- **PUSH SYSTEM**
- **SOFT CLOSE SYSTEM**
- 2 lata gwarancji

szer.×gł.×wys. [cm] 79,4×44,6×41,5

do montażu z:

umywalkami meblowymi **INVERTO**

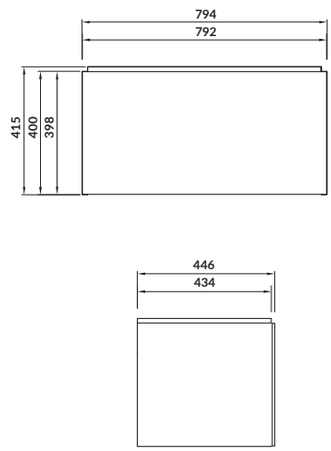

N

INVERTO 80 CALACATTA

szafka podumywalkowa

kod kat.: S930-017 | index: FZZW1010443475

Szafka podumywalkowa **INVERTO** to mebel łazienkowy łączący w sobie nowoczesność i prostotę formy. Dzięki zastosowaniu płytki ceramicznej na froncie, meble z nowej kolekcji nadadzą elegancji każdej łazience. Szafka jest wykonana z płyty wilgocioodpornej. Szuflady są wyposażone w system cichego domykania (tzw. **SOFT CLOSE SYSTEM**) oraz system dotykowego otwierania (tzw. **PUSH SYSTEM**). W zestawie specjalny syfon umożliwiający pełne wykorzystanie szuflady.

charakterystyka:

- płytka na froncie mebla
- technologia **AQUASAFE**
- **PUSH SYSTEM**
- **SOFT CLOSE SYSTEM**
- 2 lata gwarancji

szer.×gł.×wys. [cm] 79,4×44,6×41,5

do montażu z:

umywalkami meblowymi **INVERTO**

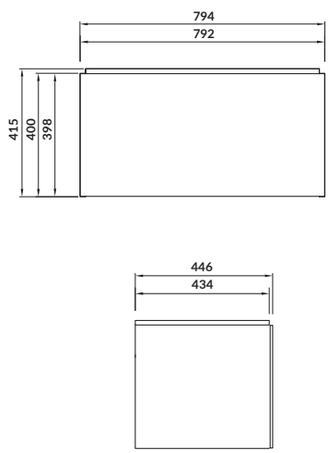

N

INVERTO 60 LAKE STONE

szafka podumywalkowa

kod kat.: S930-003 | index: FZZW1010383475

Szafka podumywalkowa **INVERTO** to mebel łazienkowy łączący w sobie nowoczesność i prostotę formy. Dzięki zastosowaniu płytki ceramicznej na froncie, meble z nowej kolekcji nadadzą elegancji każdej łazience. Szafka jest wykonana z płyty wilgocioodpornej. Szuflady są wyposażone w system cichego domykania (tzw. **SOFT CLOSE SYSTEM**) oraz system dotykowego otwierania (tzw. **PUSH SYSTEM**). W zestawie specjalny syfon umożliwiający pełne wykorzystanie szuflady.

charakterystyka:

- płytka na froncie mebla
- technologia **AQUASAFE**
- **PUSH SYSTEM**
- **SOFT CLOSE SYSTEM**
- 2 lata gwarancji

szer.×gł.×wys. [cm] 59,4×44,6×41,5

do montażu z:

umywalkami meblowymi **INVERTO**

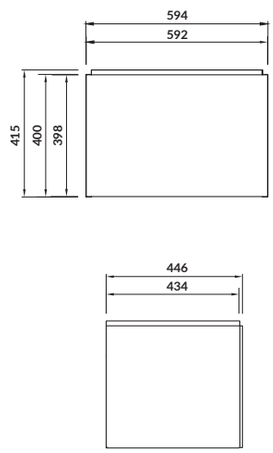

N

INVERTO 60 CALACATTA

szafka podumywalkowa

kod kat.: S930-016 | index: FZZW1010433475

Szafka podumywalkowa **INVERTO** to mebel łazienkowy łączący w sobie nowoczesność i prostotę formy. Dzięki zastosowaniu płytki ceramicznej na froncie, meble z nowej kolekcji nadadzą elegancji każdej łazience. Szafka jest wykonana z płyty wilgocioodpornej. Szuflady są wyposażone w system cichego domykania (tzw. **SOFT CLOSE SYSTEM**) oraz system dotykowego otwierania (tzw. **PUSH SYSTEM**). W zestawie specjalny syfon umożliwiający pełne wykorzystanie szuflady.

charakterystyka:

- płytka na froncie mebla
- technologia **AQUASAFE**
- **PUSH SYSTEM**
- **SOFT CLOSE SYSTEM**
- 2 lata gwarancji

szer.×gł.×wys. [cm] 59,4×44,6×41,5

do montażu z:

umywalkami meblowymi **INVERTO**

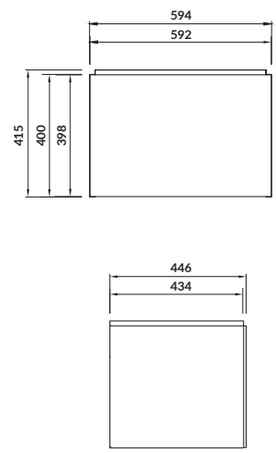

N

INVERTO 100 LAKE STONE

szafka z blatem

kod kat.: S930-007 | index: FZZW1010423475

Szafka z blatem **INVERTO** to mebel łazienkowy łączący w sobie nowoczesność i prostotę formy. Dzięki zastosowaniu płytki ceramicznej na froncie, meble z nowej kolekcji nadadzą elegancji każdej łazience. Szafka jest wykonana z płyty wilgocioodpornej. Szuflady są wyposażone w system cichego domykania (tzw. **SOFT CLOSE SYSTEM**) oraz system dotykowego otwierania (tzw. **PUSH SYSTEM**). W zestawie specjalny syfon umożliwiający pełne wykorzystanie szuflady.

charakterystyka:

- płytka na froncie mebla
- technologia **AQUASAFE**
- **PUSH SYSTEM**
- **SOFT CLOSE SYSTEM**
- 2 lata gwarancji

szer.×gł.×wys. [cm] 99,8×45×42,1

do montażu z:

umywalkami meblowymi **INVERTO, CREA, CITY, CASPIA**

umywalki nablatowe serii **INVERTO**

umywalki nablatowe serii **CREA**

umywalka nablatowa **CITY**

umywalki nablatowe serii **CASPIA**

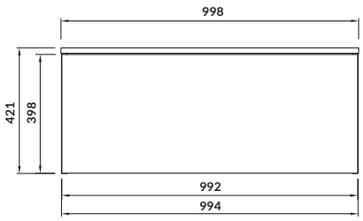

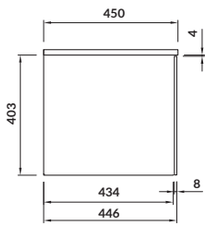

N

INVERTO 100 CALACATTA

szafka z blatem

kod kat.: S930-002 | index: FZZW1010373475

Szafka z blatem **INVERTO** to mebel łazienkowy łączący w sobie nowoczesność i prostotę formy. Dzięki zastosowaniu płytki ceramicznej na froncie, meble z nowej kolekcji nadadzą elegancji każdej łazience. Szafka jest wykonana z płyty wilgocioodpornej. Szuflady są wyposażone w system cichego domykania (tzw. **SOFT CLOSE SYSTEM**) oraz system dotykowego otwierania (tzw. **PUSH SYSTEM**). W zestawie specjalny syfon umożliwiający pełne wykorzystanie szuflady.

charakterystyka:

- płytka na froncie mebla
- technologia **AQUASAFE**
- **PUSH SYSTEM**
- **SOFT CLOSE SYSTEM**
- 2 lata gwarancji

szer.×gł.×wys. [cm] 99,8×45×42,1

do montażu z:

umywalkami meblowymi **INVERTO, CREA, CITY, CASPIA**

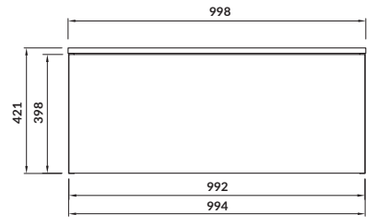

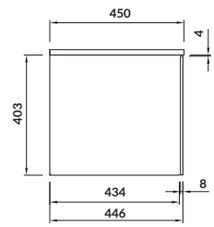

N

INVERTO 80 LAKE STONE

szafka z blatem

kod kat.: S930-006 | index: FZZW1010413475

Szafka z blatem **INVERTO** to mebel łazienkowy łączący w sobie nowoczesność i prostotę formy. Dzięki zastosowaniu płytki ceramicznej na froncie, meble z nowej kolekcji nadadzą elegancji każdej łazience. Szafka jest wykonana z płyty wilgocioodpornej. Szuflady są wyposażone w system cichego domykania (tzw. **SOFT CLOSE SYSTEM**) oraz system dotykowego otwierania (tzw. **PUSH SYSTEM**). W zestawie specjalny syfon umożliwiający pełne wykorzystanie szuflady.

charakterystyka:

- płytka na froncie mebla
- technologia **AQUASAFE**
- **PUSH SYSTEM**
- **SOFT CLOSE SYSTEM**
- 2 lata gwarancji

szer.×gł.×wys. [cm] 79,8×45×42,1

do montażu z:

umywalkami meblowymi **INVERTO**

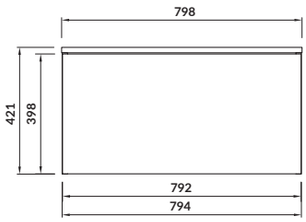

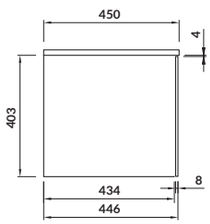

N

umywalki nablatowe
serii **INVERTO**

umywalki nablatowe
serii **CREA**

umywalka nablatowa
CITY

umywalki nablatowe
serii **CASPIA**

N

INVERTO 80 CALACATTA

szafka z blatem

kod kat.: S930-001 | index: FZZW1010363475

Szafka z blatem **INVERTO** to mebel łazienkowy łączący w sobie nowoczesność i prostotę formy. Dzięki zastosowaniu płytki ceramicznej na froncie, meble z nowej kolekcji nadadzą elegancji każdej łazience. Szafka jest wykonana z płyty wilgocioodpornej. Szuflady są wyposażone w system cichego domykania (tzw. **SOFT CLOSE SYSTEM**) oraz system dotykowego otwierania (tzw. **PUSH SYSTEM**). W zestawie specjalny syfon umożliwiający pełne wykorzystanie szuflady.

charakterystyka:

- płytka na froncie mebla
- technologia **AQUASAFE**
- **PUSH SYSTEM**
- **SOFT CLOSE SYSTEM**
- 2 lata gwarancji

szer.×gł.×wys. [cm] 79,8×45×42,1

do montażu z:

umywalkami meblowymi **INVERTO**

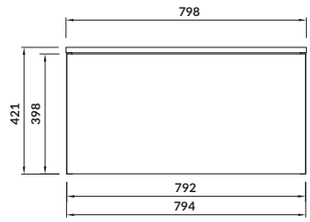

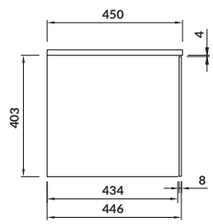

N

INVERTO 40 LAKE STONE

szafka modułowa wisząca

kod kat.: S930-014 | index: FZZH1000901677

Szafka modułowa wisząca **INVERTO** to mebel łazienkowy łączący w sobie nowoczesność i prostotę formy. Dzięki zastosowaniu płytki ceramicznej na froncie, meble z nowej kolekcji nadadzą elegancji każdej łazience. Szafka wykonana jest z odpornej na wilgoć płyty FSC i posiada trzy półki: szklane, dymione, hartowane o grubości 5 mm. Jest wyposażona w system dotykowego otwierania (tzw. **PUSH SYSTEM**).

charakterystyka:

- płytka na froncie mebla
- technologia **AQUASAFE**
- **PUSH SYSTEM**
- 2 lata gwarancji

szer.×gł.×wys. [cm] 40×17,2×79,5

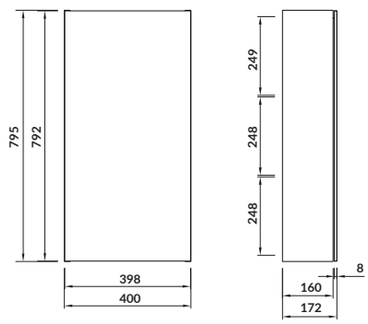

N

INVERTO 40 CALACATTA

szafka modułowa wisząca

kod kat.: S930-013 | index: FZZH1000891677

Szafka modułowa wisząca **INVERTO** to mebel łazienkowy łączący w sobie nowoczesność i prostotę formy. Dzięki zastosowaniu płytki ceramicznej na froncie, meble z nowej kolekcji nadadzą elegancji każdej łazience. Szafka wykonana jest z odpornej na wilgoć płyty FSC i posiada trzy półki: szklane, dymione, hartowane o grubości 5 mm. Jest wyposażona w system dotykowego otwierania (tzw. **PUSH SYSTEM**).

charakterystyka:

- płytka na froncie mebla
- technologia **AQUASAFE**
- **PUSH SYSTEM**
- 2 lata gwarancji

szer.×gł.×wys. [cm] 40×17,2×79,5

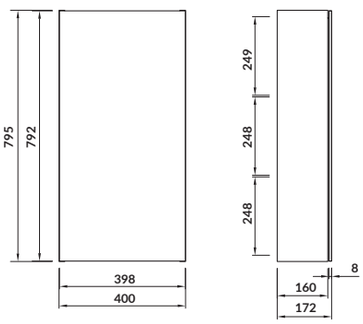

N

INVERTO 40 GLASS

szafka modułowa wisząca

kod kat.: S930-015 | index: FZZH1000911677

Szafka modułowa wisząca **INVERTO** to mebel łazienkowy łączący w sobie nowoczesność i prostotę formy. Dzięki zastosowaniu szkła dymionego na froncie, meble z nowej kolekcji nadadzą elegancji każdej łazience. Szafka wykonana jest z odpornej na wilgoć płyty FSC i posiada trzy półki: szklane, dymione, hartowane o grubości 5 mm. Jest wyposażona w system dotykowego otwierania (tzw. **PUSH SYSTEM**).

charakterystyka:

- technologia **AQUASAFE**
- **PUSH SYSTEM**
- 2 lata gwarancji

szer.×gł.×wys. [cm] 40×17,2×79,5

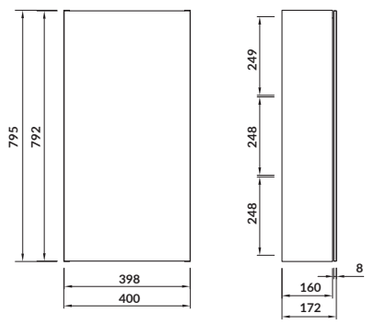

N

INVERTO 60

szafka wisząca lustrzana

kod kat.: S930-011 | index: FZZM1001806277

Szafka modułowa wisząca **INVERTO** to mebel łazienkowy łączący w sobie nowoczesność i prostotę formy. Dzięki zastosowaniu płytki ceramicznej na froncie, meble z nowej kolekcji nadadzą elegancji każdej łazience. Szafka wykonana jest z odpornej na wilgoć płyty FSC i posiada trzy półki: szklane, dymione, hartowane o grubości 5 mm. Jest wyposażona w system dotykowego otwierania (tzw. **PUSH SYSTEM**).

charakterystyka:

- technologia **AQUASAFE**
- **PUSH SYSTEM**
- 2 lata gwarancji

szer.×gł.×wys. [cm] 60×17,2×79,5

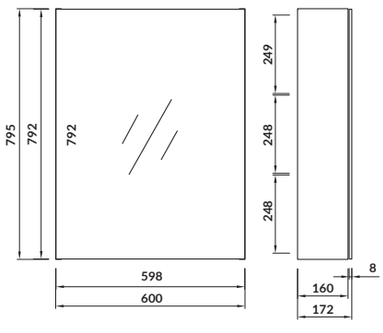

N

INVERTO 40

szafka wisząca lustrzana

kod kat.: S930-010 | index: FZZM1001796277

Szafka modułowa wisząca **INVERTO** to mebel łazienkowy łączący w sobie nowoczesność i prostotę formy. Dzięki zastosowaniu płytki ceramicznej na froncie, meble z nowej kolekcji nadadzą elegancji każdej łazience. Szafka wykonana jest z odpornej na wilgoć płyty FSC i posiada trzy półki: szklane, dymione, hartowane o grubości 5 mm. Jest wyposażona w system dotykowego otwierania (tzw. **PUSH SYSTEM**).

charakterystyka:

- technologia **AQUASAFE**
- **PUSH SYSTEM**
- 2 lata gwarancji

szer.×gł.×wys. [cm] 40×17,2×79,5

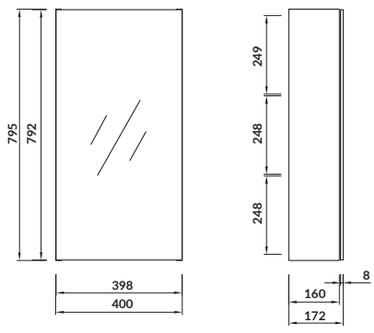

N

INVERTO 40 LAKE STONE

słupek

kod kat.: S930-009 | index: FZZP1001746278

Słupek **INVERTO** to mebel łazienkowy łączący w sobie nowoczesność i prostotę formy. Dzięki zastosowaniu płytki ceramicznej na froncie, meble z nowej kolekcji nadadzą elegancji każdej łazience. Szafka wykonana jest z odpornej na wilgoć płyty FSC i posiada cztery półki: szklane, dymione, hartowane o grubości 5 mm. Jest wyposażona w system dotykowego otwierania (tzw. **PUSH SYSTEM**).

charakterystyka:

- płytka na froncie mebla
- technologia **AQUASAFE**
- **PUSH SYSTEM**
- 2 lata gwarancji

szer.×gł.×wys. [cm] 40×31,2×159

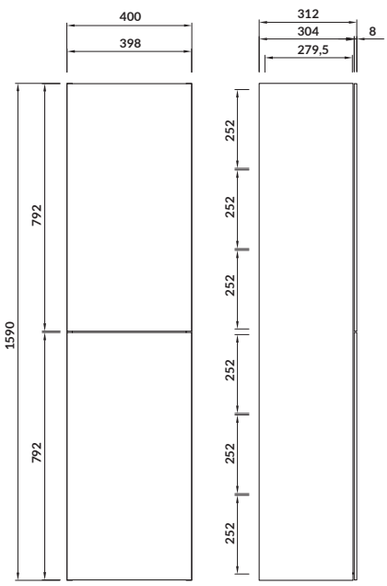

N

INVERTO 40 CALACATTA

słupek

kod kat.: S930-008 | index: FZZP1001736278

Słupek **INVERTO** to mebel łazienkowy łączący w sobie nowoczesność i prostotę formy. Dzięki zastosowaniu płytki ceramicznej na froncie, meble z nowej kolekcji nadadzą elegancji każdej łazience. Szafka wykonana jest z odpornej na wilgoć płyty FSC i posiada cztery półki: szklane, dymione, hartowane o grubości 5 mm. Jest wyposażona w system dotykowego otwierania (tzw. **PUSH SYSTEM**).

charakterystyka:

- płytka na froncie mebla
- technologia **AQUASAFE**
- **PUSH SYSTEM**
- 2 lata gwarancji

szer.×gł.×wys. [cm] 40×31,2×159

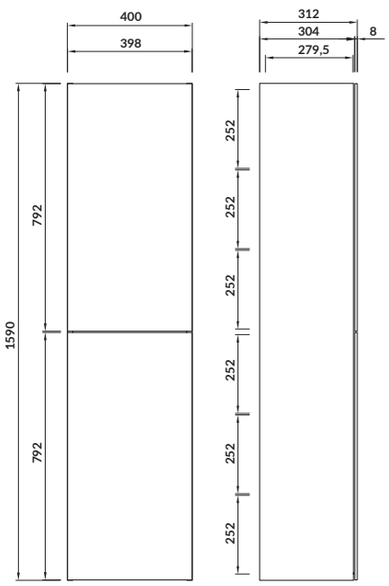

CREA 100

szafka z blatem

kod kat.: S924-006	index: FZZW1008721564
kod kat.: S924-020	index: FZZW1008891564
kod kat.: S924-012	index: FZZW1008801564

Szafka **CREA** to przykład ponadczasowej, minimalistycznej formy, otrzymanej dzięki bezuchwytowym frontom. Wykonana z odpornej na wilgoć płyty wiórowej w 3 różnych wariantach kolorystycznych: biel, szary mat i dąb. Wnętrze o strukturze szarego lnu nadaje szafce dodatkowego eleganckiego wyglądu. Szafka jest wyposażona w system dotykowego otwierania (tzw. **PUSH SYSTEM**). Wersja z blatem pozwala na stworzenie nowoczesnego wnętrza z wykorzystaniem dedykowanych, cienkościennych umywalek **CREA** i umywalek nablatowych z oferty marki **CERSANIT**.

charakterystyka:

- ukryte uchwyty
- technologia **AQUASAFE**
- **PUSH SYSTEM**
- 2 lata gwarancji

szer.×gł.×wys. [cm]	99,4×45×53

dostępna w kolorze:

biały, szary matowy i okleina dębowa

umywalki nablatowe
serii **CREA**

umywalki nablatowe
serii **INVERTO**

umywalka nablatowa
CITY

umywalki nablatowe
serii **CASPIA**

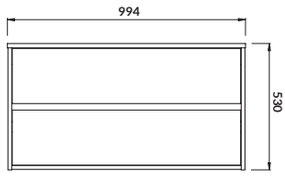

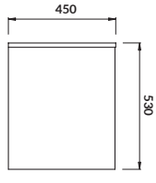

CREA 80

szafka z blatem

kod kat.: S924-005	index: FZZW1008711564
kod kat.: S924-018	index: FZZW1008871564
kod kat.: S924-010	index: FZZW1008781564

Szafka **CREA** to przykład ponadczasowej, minimalistycznej formy, otrzymanej dzięki bezuchwytowym frontom. Wykonana z odpornej na wilgoć płyty wiórowej w 3 różnych wariantach kolorystycznych: biel, szary mat i dąb. Wnętrze o strukturze szarego lnu nadaje szafce dodatkowego eleganckiego wyglądu. Szafka jest wyposażona w system dotykowego otwierania (tzw. **PUSH SYSTEM**). Wersja z blatem pozwala na stworzenie nowoczesnego wnętrza z wykorzystaniem dedykowanych, cienkościennych umywalek **CREA** i umywalek nablatowych z oferty marki **CERSANIT**.

charakterystyka:

- ukryte uchwyty
- technologia **AQUASAFE**
- **PUSH SYSTEM**
- 2 lata gwarancji

szer.×gł.×wys. [cm]	79,4×45×53

dostępna w kolorze:

biały, szary matowy i okleinia dębowa

umywalki nablatowe
serii **CREA**

umywalki nablatowe
serii **INVERTO**

umywalka nablatowa
CITY

umywalki nablatowe
serii **CASPIA**

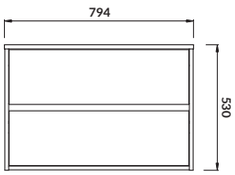

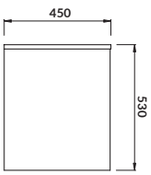

CREA 100

szafka podumywalkowa

kod kat.: S924-021	index: FZZW1008901564
kod kat.: S924-019	index: FZZW1008881564
kod kat.: S924-011	index: FZZW1008791564

Szafka **CREA** to przykład ponadczasowej, minimalistycznej formy, otrzymanej dzięki bezuchwytowym frontom. Wykonana z odpornej na wilgoć płyty wiórowej w 3 różnych wariantach kolorystycznych: biel, szary mat i dąb. Wnętrze o strukturze szarego lnu nadaje szafce dodatkowego eleganckiego wyglądu. Szafka jest wyposażona w system dotykowego otwierania (tzw. **PUSH SYSTEM**). Wersja podumywalkowa pozwala na stworzenie nowoczesnego wnętrza z wykorzystaniem umywalek serii **CREA** i **COMO**.

charakterystyka:

- ukryte uchwyty
- technologia **AQUASAFE**
- **PUSH SYSTEM**
- 2 lata gwarancji

szer.×gł.×wys. [cm]	99,4×44,7×53,3

dostępna w kolorze:

biały, szary matowy i okleinia dębowa

umywalka meblowa
CREA 100

umywalka meblowa
COMO 100

umywalka meblowa
INVERTO 100

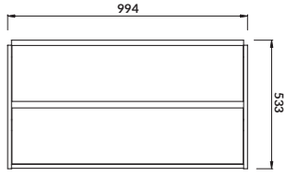

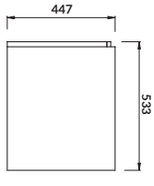

CREA 80

szafka podumywalkowa

kod kat.: S924-004	index: FZZW1008701564
kod kat.: S924-017	index: FZZW1008861564
kod kat.: S924-009	index: FZZW1008771564

Szafka **CREA** to przykład ponadczasowej, minimalistycznej formy, otrzymanej dzięki bezuchwytowym frontom. Wykonana z odpornej na wilgoć płyty wiórowej w 3 różnych wariantach kolorystycznych: biel, szary mat i dąb. Wnętrze o strukturze szarego lnu nadaje szafce dodatkowego eleganckiego wyglądu. Szafka jest wyposażona w system dotykowego otwierania (tzw. **PUSH SYSTEM**). Wersja podumywalkowa pozwala na stworzenie nowoczesnego wnętrza z wykorzystaniem umywalek serii **CREA** i **COMO**.

charakterystyka:

- ukryte uchwyty
- technologia **AQUASAFE**
- **PUSH SYSTEM**
- 2 lata gwarancji

szer.×gł.×wys. [cm]	79,4×45×53,3

dostępna w kolorze:

biały, szary matowy i okleinia dębowa

umywalka meblowa
CREA 80

umywalka meblowa
COMO 80

umywalka meblowa
MODUO 80

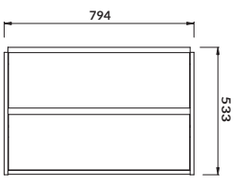

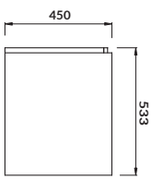

CREA 60

szafka podumywalkowa

kod kat.: S924-003	index: FZZW1008691564
kod kat.: S924-016	index: FZZW1008851564
kod kat.: S924-008	index: FZZW1008761564

Szafka **CREA** to przykład ponadczasowej, minimalistycznej formy, otrzymanej dzięki bezuchwytowym frontom. Wykonana z odpornej na wilgoć płyty wiórowej w 3 różnych wariantach kolorystycznych: biel, szary mat i dąb. Wnętrze o strukturze szarego lnu nadaje szafce dodatkowego eleganckiego wyglądu. Szafka jest wyposażona w system dotykowego otwierania (tzw. **PUSH SYSTEM**). Wersja podumywalkowa pozwala na stworzenie nowoczesnego wnętrza z wykorzystaniem umywalek meblowych z oferty marki **CERSANIT**.

charakterystyka:

- ukryte uchwyty
- technologia **AQUASAFE**
- **PUSH SYSTEM**
- 2 lata gwarancji

szer.×gł.×wys. [cm]	59,4×44,7×53,3

dostępna w kolorze:

biały, szary matowy i okleinia dębowa

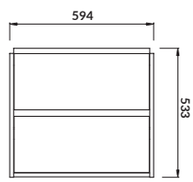

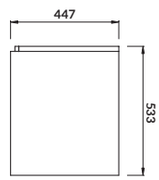

umywalka meblowa
CREA 60

umywalka meblowa
COMO 60

umywalka meblowa
CITY 60

umywalka meblowa
MODUO 60

umywalka meblowa
COLOUR 60

umywalka meblowa
INVERTO 60

CREA 50

szafka podumywalkowa

kod kat.: S924-002	index: FZZW1008681564
kod kat.: S924-015	index: FZZW1008841564
kod kat.: S924-007	index: FZZW1008751564

Szafka **CREA** to przykład ponadczasowej, minimalistycznej formy, otrzymanej dzięki bezuchwytowym frontom. Wykonana z odpornej na wilgoć płyty wiórowej w 3 różnych wariantach kolorystycznych: biel, szary mat i dąb. Wnętrze o strukturze szarego lnu nadaje szafce dodatkowego eleganckiego wyglądu. Szafka jest wyposażona w system dotykowego otwierania (tzw. **PUSH SYSTEM**). Wersja podumywalkowa pozwala na stworzenie nowoczesnego wnętrza z wykorzystaniem umywalek meblowych z oferty marki **CERSANIT**.

charakterystyka:

- ukryte uchwyty
- technologia **AQUASAFE**
- **PUSH SYSTEM**
- 2 lata gwarancji

szer.×gł.×wys. [cm]	49,4×39,7×53,3

dostępna w kolorze:

biały, szary matowy i okleinia dębowa

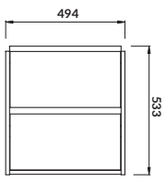

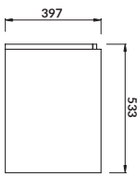

umywalka meblowa
CREA 50

umywalka meblowa
COMO 50

umywalka meblowa
CITY 50

umywalka meblowa
MODUO 50

umywalka meblowa
COLOUR 50

CREA 40

szafka podumywalkowa

kod kat.: S924-001	index: FZZW1008671564
kod kat.: S924-014	index: FZZW1008831564
kod kat.: S924-013	index: FZZW1008811564

Szafka **CREA** to przykład ponadczasowej, minimalistycznej formy, otrzymanej dzięki bezuchwytowym frontom. Wykonana z odpornej na wilgoć płyty wiórowej w 3 różnych wariantach kolorystycznych: biel, szary mat i dąb. Szafka jest wyposażona w system dotykowego otwierania (tzw. **PUSH SYSTEM**). Wnętrze o strukturze szarego lnu nadaje szafce dodatkowego eleganckiego wyglądu. Wersja podumywalkowa pozwala na stworzenie nowoczesnego wnętrza z wykorzystaniem umywalek meblowych z oferty marki **CERSANIT**

charakterystyka:

- ukryte uchwyty
- technologia **AQUASAFE**
- **PUSH SYSTEM**
- 2 lata gwarancji

szer.×gł.×wys. [cm]	39,2×21,5×59,3

dostępna w kolorze:

biały, szary matowy i okleinia dębowa

umywalka meblowa
CREA 40

umywalka meblowa
COMO 40

umywalka meblowa
MODUO 40

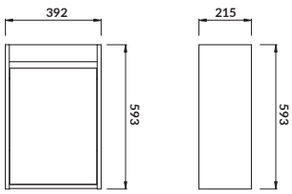

CREA 40/25

słupek

kod kat.: S924-022	index: FZZP1001461789
kod kat.: S924-025	index: FZZP1001491789
kod kat.: S924-024	index: FZZP1001481789

Słupek **CREA** to przykład ponadczasowej, minimalistycznej formy, otrzymanej dzięki bezuchwytowym frontom. Wykonany z odpornej na wilgoć płyty wiórowej w 3 różnych wariantach kolorystycznych: biel, szary mat i dąb. Szafka jest wyposażona w system dotykowego otwierania (tzw. **PUSH SYSTEM**). Wnętrze o strukturze szarego lnu nadaje mu dodatkowego eleganckiego wyglądu.

charakterystyka:

- ukryte uchwyty
- technologia **AQUASAFE**
- **PUSH SYSTEM**
- 2 lata gwarancji

szer.×gł.×wys. [cm]	40×25×140

dostępny w kolorze:

biały, szary matowy i okleinia dębowa

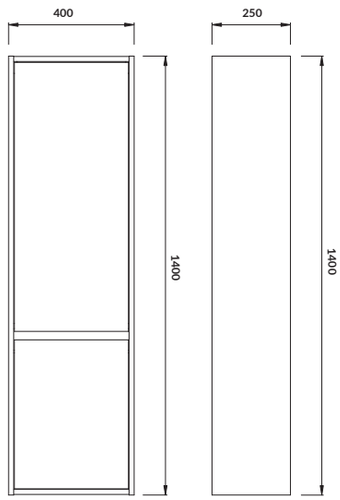

CREA 40/25

słupek otwarty

kod kat.: S924-023 | index: FZZP1001471789

Słupek otwarty to idealne uzupełnienie ponadczasowej, minimalistycznej kolekcji bezuchwytowych mebli **CREA**. Wykonany z odpornej na wilgoć płyty wiórowej w kolorze lakierowanej bieli, z eleganckim wnętrzem o strukturze szarego lnu. Szafka jest wyposażona w system dotykowego otwierania (tzw. **PUSH SYSTEM**). Pozwala na zwiększenie powierzchni przechowywania i umieszczenie w łazience nie tylko najpotrzebniejszych przyborów, ale również ozdób pozwalających na spersonalizowanie wnętrza.

charakterystyka:

- ukryte uchwyty
- technologia **AQUASAFE**
- **PUSH SYSTEM**
- 2 lata gwarancji

szer.×gł.×wys. [cm]	30×25×140

dostępny w kolorze:

biały

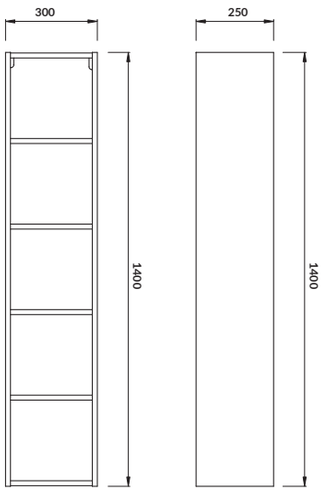

MODUO 80

szafka podumywalkowa

kod kat.: S929-008	index: FZZW1009908015
kod kat.: S929-007	index: FZZW1009898015

Szafka **MODUO** to przykład eleganckiej, nowoczesnej stylistyki mebli łazienkowych. Front szafki został wykonany z lakierowanej płyty MDF i specjalnie wyprofilowany za pomocą frezowania. Rozwiązanie takie zwiększa walory estetyczne, ale także praktyczne – nie są potrzebne dodatkowe uchwyty montowane do szafek. Lakierowany jest także korpus szafki. Pojemne szuflady wyposażone są w system cichego domykania, tzw. **SOFT CLOSE SYSTEM**.

charakterystyka:

- 2 lata gwarancji
- **SOFT CLOSE SYSTEM**
- łatwy montaż
- ukryte uchwyty

szer.×gł.×wys. [cm] 79,5×44,7×57

dostępna w kolorze:

biały i szary

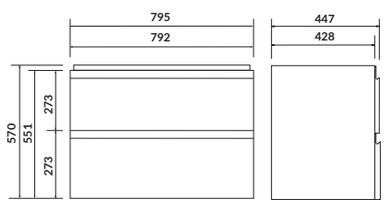

umywalka meblowa
CREA 80/60

umywalka meblowa
COMO 80/60

umywalka meblowa
MODUO 80/60

umywalka meblowa
CITY 60

umywalka meblowa
COLOUR 60

umywalka meblowa
INVERTO 60

MODUO 60

szafka podumywalkowa

kod kat.: S929-010	index: FZZW1009923424
kod kat.: S929-009	index: FZZW1009913424

Szafka **MODUO** to przykład eleganckiej, nowoczesnej stylistyki mebli łazienkowych. Front szafki został wykonany z lakierowanej płyty MDF i specjalnie wyprofilowany za pomocą frezowania. Rozwiązanie takie zwiększa walory estetyczne, ale także praktyczne – nie są potrzebne dodatkowe uchwyty montowane do szafek. Lakierowany jest także korpus szafki. Pojemne szuflady wyposażone są w system cichego domykania, tzw. **SOFT CLOSE SYSTEM**.

charakterystyka:

- 2 lata gwarancji
- **SOFT CLOSE SYSTEM**
- łatwy montaż
- ukryte uchwyty

szer.×gł.×wys. [cm] 59,5×44,7×57

dostępna w kolorze:

biały i szary

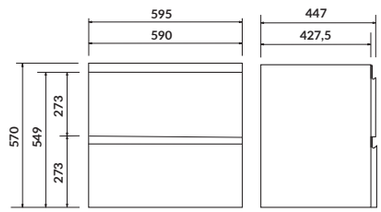

MODUO 50

szafka podumywalkowa

kod kat.: S929-012	index: FZZW1009943422
kod kat.: S929-011	index: FZZW1009933422

Szafka **MODUO** to przykład eleganckiej, nowoczesnej stylistyki mebli łazienkowych. Front szafki został wykonany z płyty MDF i specjalnie wyprofilowany za pomocą frezowania. Rozwiązanie takie zwiększa walory estetyczne, ale także praktyczne – nie są potrzebne dodatkowe uchwyty montowane do szafek. Lakierowany jest także korpus szafki. Pojemne szuflady wyposażone są w system cichego domykania, tzw. **SOFT CLOSE SYSTEM**.

charakterystyka:

- 2 lata gwarancji
- **SOFT CLOSE SYSTEM**
- łatwy montaż
- ukryte uchwyty

szer.×gł.×wys. [cm]	49,4×39,7×57

dostępna w kolorze:

biały i szary

umywalka meblowa
CREA 50

umywalka meblowa
COMO 50

umywalka meblowa
CITY 50

umywalka meblowa
MODUO 50

umywalka meblowa
COLOUR 50

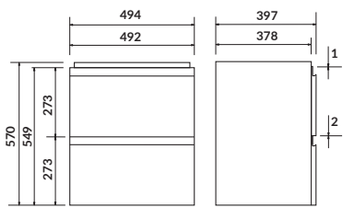

MODUO 40

szafka podumywalkowa

kod kat.: S929-014	index: FZZW1009963421
kod kat.: S929-013	index: FZZW1009953421

Szafka podumywalkowa o prostej, nowoczesnej formie znajdzie zastosowanie w nawet najmniejszych łazienkach. Front szafki został wykonany z płyty MDF. Model ten ma możliwość uniwersalnego montażu drzwi, po stronie lewej lub prawej. Jest wyposażony w wygodny frezowany uchwyt i system cichego domykania., tzw. **SOFT CLOSE SYSTEM**.

charakterystyka:

- 2 lata gwarancji
- **SOFT CLOSE SYSTEM**
- łatwy montaż
- ukryte uchwyty

szer.×gł.×wys. [cm]	39×21,5×59

dostępna w kolorze:

biały i szary

umywalka meblowa
CREA 40

umywalka meblowa
COMO 40

umywalka meblowa
MODUO 40

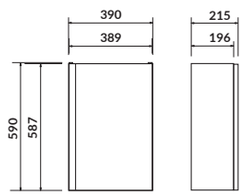

MODUO 80 SLIM

szafka podumywalkowa

kod kat.: S929-002	index: FZZW1009848015
kod kat.: S929-001	index: FZZW1009838015

Szafka **MODUO** to przykład eleganckiej, nowoczesnej stylistyki mebli łazienkowych. Front szafki został wykonany z lakierowanej płyty MDF i specjalnie wyprofilowany za pomocą frezowania. Rozwiązanie takie zwiększa walory estetyczne, ale także praktyczne – nie są potrzebne dodatkowe uchwyty montowane do szafek. Lakierowany jest także korpus szafki. Pojemne szuflady wyposażone są w system cichego domykania, tzw. **SOFT CLOSE SYSTEM**.

charakterystyka:

- 2 lata gwarancji
- **SOFT CLOSE SYSTEM**
- łatwy montaż
- ukryte uchwyty

szer.×gł.×wys. [cm]	79,5×37,5×57

dostępna w kolorze:

biały i szary

umywalka meblowa
MODUO SLIM 80/60

MODUO 60 SLIM

szafka podumywalkowa

kod kat.: S929-004	index: FZZW1009863424
kod kat.: S929-003	index: FZZW1009853424

Szafka **MODUO** to przykład eleganckiej, nowoczesnej stylistyki mebli łazienkowych. Front szafki został wykonany z lakierowanej płyty MDF i specjalnie wyprofilowany za pomocą frezowania. Rozwiązanie takie zwiększa walory estetyczne, ale także praktyczne – nie są potrzebne dodatkowe uchwyty montowane do szafek. Lakierowany jest także korpus szafki. Pojemne szuflady wyposażone są w system cichego domykania, tzw. **SOFT CLOSE SYSTEM**.

charakterystyka:

- 2 lata gwarancji
- **SOFT CLOSE SYSTEM**
- łatwy montaż
- ukryte uchwyty

szer.×gł.×wys. [cm]	59,5×37,5×57

dostępna w kolorze:

biały i szary

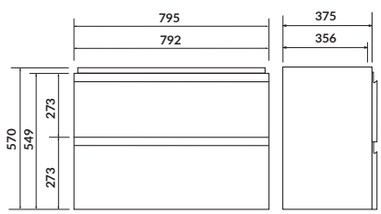

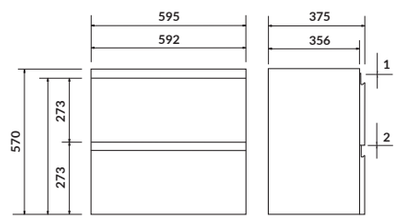

MODUO 50 SLIM

szafka podumywalkowa

kod kat.: S929-006	index: FZZW1009883422
kod kat.: S929-005	index: FZZW1009873422

Szafka **MODUO** to przykład eleganckiej, nowoczesnej stylistyki mebli łazienkowych. Front szafki został wykonany z lakierowanej płyty MDF i specjalnie wyprofilowany za pomocą frezowania. Rozwiązanie takie zwiększa walory estetyczne, ale także praktyczne – nie są potrzebne dodatkowe uchwyty montowane do szafek. Lakierowany jest także korpus szafki. Pojemne szuflady wyposażone są w system cichego domykania, tzw. **SOFT CLOSE SYSTEM**.

charakterystyka:

- 2 lata gwarancji
- **SOFT CLOSE SYSTEM**
- łatwy montaż
- ukryte uchwyty

szer.×gł.×wys. [cm]	49,5×34,5×57

dostępna w kolorze:

biały i szary

umywalka meblowa
MODUO SLIM 50

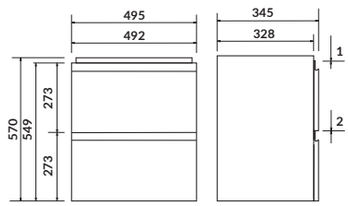

MODUO 60

szafka podblatowa z pełnymi szufladami

kod kat.: K116-021	index: FZZH1000801986
kod kat.: K116-022	index: FZZH1000811986

Szafka **MODUO** to przykład eleganckiej, nowoczesnej stylistyki mebli łazienkowych. Front szafki został wykonany z lakierowanej płyty MDF i specjalnie wyprofilowany za pomocą frezowania. Rozwiązanie takie zwiększa walory estetyczne, ale także praktyczne – nie są potrzebne dodatkowe uchwyty montowane do szafek. Lakierowany jest także korpus szafki. Pojemne szuflady wyposażone są w system cichego domykania, tzw. **SOFT CLOSE SYSTEM**.

charakterystyka:

- 2 lata gwarancji
- **SOFT CLOSE SYSTEM**
- łatwy montaż
- ukryte uchwyty

szer.×gł.×wys. [cm]	59,4×44,7×55

dostępna w kolorze:

biały i szary

blat do szafki
MODUO
140/120/118/100/80/60

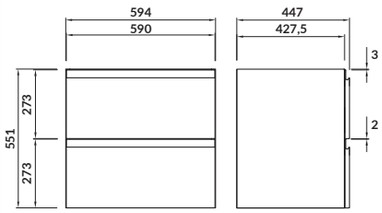

MODUO 40

szafka modułowa otwarta

kod kat.: K116-019 | index: FZZH1000781986

Modułowa szafka podblatowa wykonana z odpornej na wilgoć płyty meblowej w kolorze dębu piaskowego z pojemnymi, otwartymi półkami. Przeznaczona do montażu z blatami **MODUO**. Moduł szafki można łączyć z innymi szafkami podblatowymi **MODUO**, tworząc kompleksowe zabudowy do łazienek.

charakterystyka:

- 2 lata gwarancji
- technologia **AQUASAFE**
- łatwy montaż

szer.×gł.×wys. [cm]	40×44,7×55,1

dostępna w kolorze:

okleina dębowa

blat do szafki
MODUO
140/120/118/100/80/60

MODUO 20

szafka modułowa otwarta

kod kat.: K116-020 | index: FZZH1000791986

Modułowa szafka podblatowa wykonana z odpornej na wilgoć płyty meblowej w kolorze dębu piaskowego z pojemnymi, otwartymi półkami. Przeznaczona do montażu z blatami **MODUO**. Moduł szafki można łączyć z innymi szafkami podblatowymi **MODUO**, tworząc kompleksowe zabudowy do łazienek.

charakterystyka:

- 2 lata gwarancji
- technologia **AQUASAFE**
- łatwy montaż

szer.×gł.×wys. [cm]	20×44,7×55,1

dostępna w kolorze:

okleina dębowa

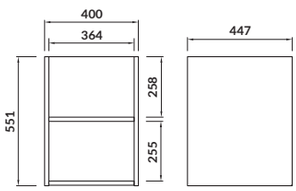

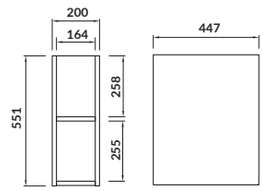

MODUO 60

szafka wisząca

kod kat.: S929-016	index: FZZH1000741784
kod kat.: S929-015	index: FZZH1000731784

Szafka przeznaczona jest na drobne akcesoria łazienkowe. Jej głębokość dopasowana jest do szafek lustrzanych i otwartego modułu tej kolekcji. Dzięki temu można tworzyć eleganckie zabudowy, tworzące jednolitą powierzchnię nad strefą umywalkową lub toaletową łazienki. Szafkę można łączyć w poziomie lub pionie. Wykonana jest z płyty MDF. Drzwi szafki mają komfortowe frezowane uchwyty. Zaopatrzone są w system cichego domykania, tzw. **SOFT CLOSE SYSTEM**. Można je montować jako lewe lub prawe. Wewnątrz szafki znajdują się eleganckie szklane półki.

charakterystyka:

- 2 lata gwarancji
- lewo lub prawostronny montaż drzwi
- **SOFT CLOSE SYSTEM**
- łatwy montaż
- ukryte uchwyty

szer.×gł.×wys. [cm] 59,4×14,1×80

dostępna w kolorze:

biały i szary

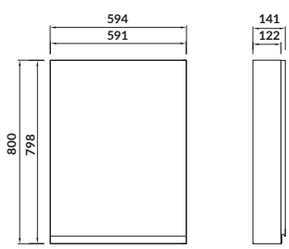

MODUO 40

szafka wisząca

kod kat.: K116-018	index: FZZH1000771986
kod kat.: S590-021	index: FZZH1000841784

Szafka przeznaczona jest na drobne akcesoria łazienkowe. Jej głębokość dopasowana jest do szafek lustrzanych i otwartego modułu tej kolekcji. Dzięki temu można tworzyć eleganckie zabudowy, tworzące jednolitą powierzchnię nad strefą umywalkową lub toaletową łazienki. Szafkę można łączyć w poziomie lub pionie. Wykonana jest z płyty MDF. Drzwi szafki mają komfortowe frezowane uchwyty. Zaopatrzone są w system cichego domykania, tzw. **SOFT CLOSE SYSTEM**. Można je montować jako lewe lub prawe. Wewnątrz szafki znajdują się eleganckie szklane półki.

charakterystyka:

- 2 lata gwarancji
- lewo lub prawostronny montaż drzwi
- **SOFT CLOSE SYSTEM**
- łatwy montaż
- ukryte uchwyty

szer.×gł.×wys. [cm] 40×14,1×80

dostępna w kolorze:

biały i szary

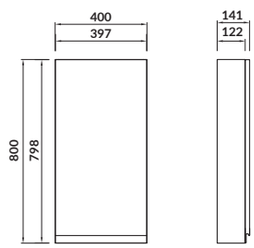

MODUO 20

szafka wisząca modułowa otwarta

kod kat.: K116-023	index: FZZH1000821986

Otwarta szafka wisząca wykonana z odpornej na wilgoć płyty wiórowej w kolorze dębu piaskowego z otwartymi, pojemnymi półkami. Tył szafki wykończony w kolorze szarym.

charakterystyka:

- 2 lata gwarancji
- łatwy montaż
- ukryte uchwyty

szer.×gł.×wys. [cm] 20×14,1×80

dostępna w kolorze:

dąb

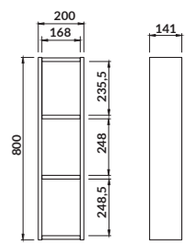

MODUO 60

szafka lustrzana

kod kat.: S929-018	index: FZZM1001700181
kod kat.: S929-017	index: FZZM1001690181

Szafka lustrzana wykonana została z płyty MDF i posiada lakierowany korpus. Wewnątrz znajdują się 3 półki: 1 stała z płyty meblowej oraz 2 półki szklane. Szafka ma możliwość uniwersalnego montażu drzwi - jako lewe lub prawe. Posiada frezowany uchwyt i system cichego domykania, tzw. **SOFT CLOSE SYSTEM**.

charakterystyka:

- 2 lata gwarancji
- lewo lub prawostronny montaż drzwi
- **SOFT CLOSE SYSTEM**
- łatwy montaż
- ukryte uchwyty

szer.×gł.×wys. [cm] 59,5×14,1×80

dostępna w kolorze:

biały i szary

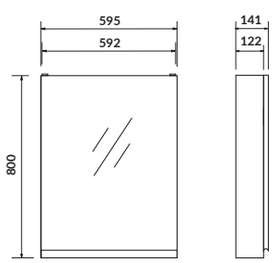

MODUO 40

szafka lustrzana

kod kat.: S590-030	index: FZZM1001730181
kod kat.: S590-031	index: FZZM1001740181

Szafka lustrzana wykonana została z płyty MDF i posiada lakierowany korpus. Wewnątrz znajdują się 3 półki: 1 stała z płyty meblowej oraz 2 półki szklane. Szafka ma możliwość uniwersalnego montażu drzwi - jako lewe lub prawe. Posiada frezowany uchwyt i system cichego domykania, tzw. **SOFT CLOSE SYSTEM**.

charakterystyka:

- 2 lata gwarancji
- lewo lub prawostronny montaż drzwi
- **SOFT CLOSE SYSTEM**
- łatwy montaż
- ukryte uchwyty

szer.×gł.×wys. [cm] 40×14,1×80

dostępna w kolorze:

biały i szary

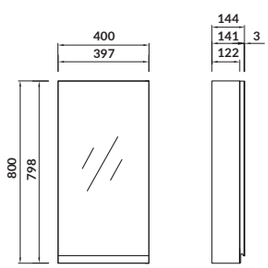

MODUO 60 DSM

szafka lustrzana

kod kat.: S590-018-DSM	index: FZZM1001720181
kod kat.: S590-017-DSM	index: FZZM1001710181

Szafka lustrzana wykonana została z płyty MDF i posiada lakierowany korpus. Wewnątrz znajdują się 3 półki: 1 stała z płyty meblowej oraz 2 półki szklane. Szafka ma możliwość uniwersalnego montażu drzwi - jako lewe lub prawe. Posiada frezowany uchwyt i system cichego domykania, tzw. **SOFT CLOSE SYSTEM**.

charakterystyka:

- 2 lata gwarancji
- lewo lub prawostronny montaż drzwi
- **SOFT CLOSE SYSTEM**
- łatwy montaż
- ukryte uchwyty

szer.×gł.×wys. [cm] 59,5×14,1×80

dostępna w kolorze:

biały i szary

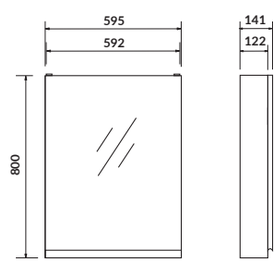

MODUO 40 DSM

szafka lustrzana

☐	kod kat.: S590-032-DSM	index: FZZM1001750181
■	kod kat.: S590-033-DSM	index: FZZM1001760181

Szafka lustrzana wykonana została z płyty MDF i posiada lakierowany korpus. Wewnątrz znajdują się 3 półki: 1 stała z płyty meblowej oraz 2 półki szklane. Szafka ma możliwość uniwersalnego montażu drzwi - jako lewe lub prawe. Posiada frezowany uchwyt i system cichego domykania, tzw. **SOFT CLOSE SYSTEM**.

charakterystyka:

- 2 lata gwarancji
- lewo lub prawostronny montaż drzwi
- **SOFT CLOSE SYSTEM**
- łatwy montaż
- ukryte uchwyty

szer.×gł.×wys. [cm] 40×14,4×80

dostępna w kolorze:

biały i szary

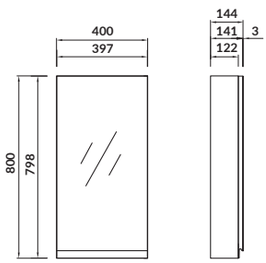

MODUO 40

słupek

☐	kod kat.: S929-020	index: FZZP1001650195
■	kod kat.: S929-019	index: FZZP1001640195

Pojemny słupek na przechowywanie akcesoriów łazienkowych. Front szafki wykonany z lakierowanej płyty MDF, lakierowany jest też korpus szafki. Słupek posiada wygodne frezowane uchwyty. Na wewnętrznej stronie drzwi zamontowane zostało duże, pionowe lustro. Drzwi słupka mają zawiasy 165 stopni, które umożliwiają szerokie ich otwieranie. Wyposażone są również w system cichego domykania, tzw. **SOFT CLOSE SYSTEM**.

charakterystyka:

- 2 lata gwarancji
- lewo lub prawostronny montaż drzwi
- **SOFT CLOSE SYSTEM**
- łatwy montaż
- ukryte uchwyty

szer.×gł.×wys. [cm] 39,5×34×160

dostępna w kolorze:

biały i szary

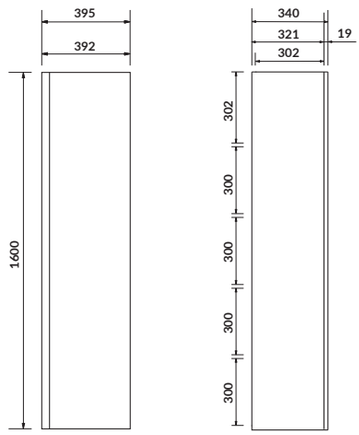

MODUO 40 DSM

słupek

☐	kod kat.: S590-020-DSM	index: FZZP1001670195
■	kod kat.: S590-019-DSM	index: FZZP1001660195

Pojemny słupek na przechowywanie akcesoriów łazienkowych. Front szafki wykonany z lakierowanej płyty MDF, lakierowany jest też korpus szafki. Słupek posiada wygodne frezowane uchwyty. Na wewnętrznej stronie drzwi zamontowane zostało duże, pionowe lustro. Drzwi słupka mają zawiasy 165 stopni, które umożliwiają szerokie ich otwieranie. Wyposażone są również w system cichego domykania, tzw. **SOFT CLOSE SYSTEM**.

charakterystyka:

- 2 lata gwarancji
- lewo lub prawostronny montaż drzwi
- **SOFT CLOSE SYSTEM**
- łatwy montaż
- ukryte uchwyty

szer.×gł.×wys. [cm] 39,5×34×160

dostępna w kolorze:

biały i szary

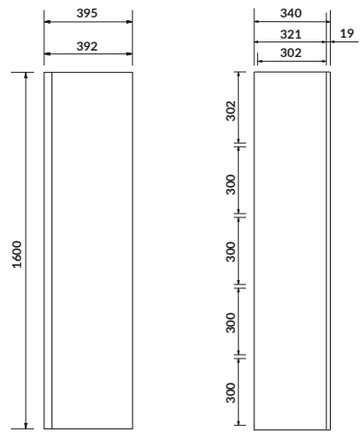

MODUO SLIM 50 DSM

SET 983 (szafka + umywalka)

kod kat.: S801-229 | index: SZFZ1003012943

SET 982 (szafka + umywalka)

kod kat.: S801-228 | index: SZFZ1003002943

W skład zestawu wchodzą: szafka podumywalkowa **MODUO 50** (biała lub szara) umywalka meblowa **MODUO 50**.

Szafka **MODUO** to przykład eleganckiej, nowoczesnej stylistyki mebli łazienkowych. Front szafki został wykonany z lakierowanej płyty MDF i specjalnie wyprofilowany za pomocą frezowania. Rozwiązanie takie zwiększa walory estetyczne, ale także praktyczne – nie są potrzebne dodatkowe uchwyty montowane do szafek. Lakierowany jest także korpus szafki. Pojemne szuflady wyposażone są w system cichego domykania, tzw. **SOFT CLOSE SYSTEM**.

charakterystyka:

- 10 lat gwarancji na ceramikę
- 2 lata gwarancji na mebel
- system cichego domykania szuflady
- **SOFT CLOSE SYSTEM**
- łatwy montaż
- ukryte uchwyty

szer.×gł.×wys. [cm] 49,5×34,5×57

dostępna w kolorze:

biały i szary

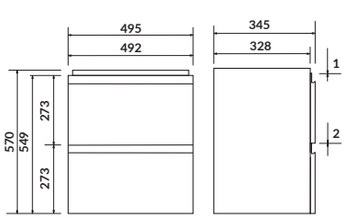

MODUO SLIM 60 DSM

SET 981 (szafka + umywalka)

kod kat.: S801-227 | index: SZFZ1002992943

SET 980 (szafka + umywalka)

kod kat.: S801-226 | index: SZFZ1002982943

W skład zestawu wchodzą: szafka podumywalkowa **MODUO 60** (biała lub szara) umywalka meblowa **MODUO 60**.

Szafka **MODUO** to przykład eleganckiej, nowoczesnej stylistyki mebli łazienkowych. Front szafki został wykonany z lakierowanej płyty MDF i specjalnie wyprofilowany za pomocą frezowania. Rozwiązanie takie zwiększa walory estetyczne, ale także praktyczne – nie są potrzebne dodatkowe uchwyty montowane do szafek. Lakierowany jest także korpus szafki. Pojemne szuflady wyposażone są w system cichego domykania, tzw. **SOFT CLOSE SYSTEM**.

charakterystyka:

- 10 lat gwarancji na ceramikę
- 2 lata gwarancji na mebel
- system cichego domykania szuflady
- **SOFT CLOSE SYSTEM**
- łatwy montaż
- ukryte uchwyty

szer.×gł.×wys. [cm] 59,5×37,5×57

dostępna w kolorze:

biały i szary

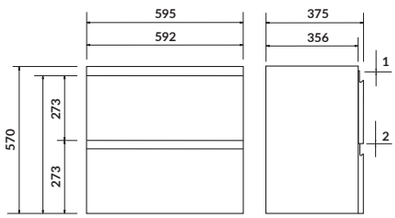

MODUO SLIM 80 DSM

SET 979 (szafka + umywalka)

kod kat.: S801-225 | index: SZFZ1002972943

SET 978 (szafka + umywalka)

kod kat.: S801-224 | index: SZFZ1002962943

W skład zestawu wchodzą: szafka podumywalkowa **MODUO 80** (biała lub szara) umywalka meblowa **MODUO 80**.

Szafka **MODUO** to przykład eleganckiej, nowoczesnej stylistyki mebli łazienkowych. Front szafki został wykonany z lakierowanej płyty MDF i specjalnie wyprofilowany za pomocą frezowania. Rozwiązanie takie zwiększa walory estetyczne, ale także praktyczne – nie są potrzebne dodatkowe uchwyty montowane do szafek. Lakierowany jest także korpus szafki. Pojemne szuflady wyposażone są w system cichego domykania, tzw. **SOFT CLOSE SYSTEM**.

charakterystyka:

- 10 lat gwarancji na ceramikę
- 2 lata gwarancji na mebel
- system cichego domykania szuflady
- **SOFT CLOSE SYSTEM**
- łatwy montaż
- ukryte uchwyty

szer.×gł.×wys. [cm] 79,5×37,5×57

dostępna w kolorze:

biały i szary

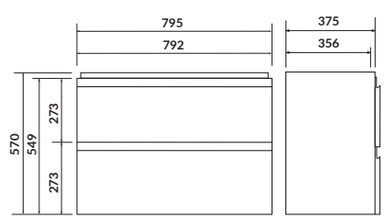

MODUO 50 DSM

SET 973 (szafka + umywalka)

kod kat.: S801-230 | index: SZFZ1003022943

SET 972 (szafka + umywalka)

kod kat.: S801-219 | index: SZFZ1002912943

W skład zestawu wchodzą szafka podumywalkowa **MODUO 50** (biała lub szara) z umywalką meblową **MODUO 50**.

Szafka **MODUO** to przykład eleganckiej, nowoczesnej stylistyki mebli łazienkowych. Front szafki został wykonany z lakierowanej płyty MDF i specjalnie wyprofilowany za pomocą frezowania. Rozwiązanie takie zwiększa walory estetyczne, ale także praktyczne – nie są potrzebne dodatkowe uchwyty montowane do szafek. Lakierowany jest także korpus szafki. Pojemne szuflady wyposażone są w system cichego domykania, tzw. **SOFT CLOSE SYSTEM**.

charakterystyka:

- 10 lat gwarancji na ceramikę
- 2 lata gwarancji na mebel
- **SOFT CLOSE SYSTEM**
- łatwy montaż
- ukryte uchwyty

szer.×gł.×wys. [cm] 49,4×39,7×57

dostępna w kolorze:

biały i szary

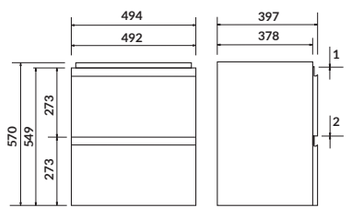

MODUO 60 DSM

SET 977 (szafka + umywalka)

kod kat.: S801-223 | index: SZFZ1002952943

SET 976 (szafka + umywalka)

kod kat.: S801-222 | index: SZFZ1002942943

W skład zestawu wchodzą szafka podumywalkowa **MODUO 60** (biała lub szara) z umywalką meblową **MODUO 60**.

Szafka **MODUO** to przykład eleganckiej, nowoczesnej stylistyki mebli łazienkowych. Front szafki został wykonany z lakierowanej płyty MDF i specjalnie wyprofilowany za pomocą frezowania. Rozwiązanie takie zwiększa walory estetyczne, ale także praktyczne – nie są potrzebne dodatkowe uchwyty montowane do szafek. Lakierowany jest także korpus szafki. Pojemne szuflady wyposażone są w system cichego domykania, tzw. **SOFT CLOSE SYSTEM**.

charakterystyka:

- 10 lat gwarancji na ceramikę
- 2 lata gwarancji na mebel
- **SOFT CLOSE SYSTEM**
- łatwy montaż
- ukryte uchwyty

szer.×gł.×wys. [cm] 59,5×44,7×57

dostępna w kolorze:

biały i szary

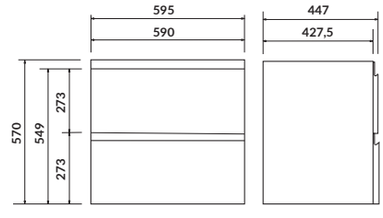

MODUO 80 DSM

SET 975 (szafka + umywalka)

kod kat.: S801-221 | index: SZFZ1002932943

SET 974 (szafka + umywalka)

kod kat.: S801-220 | index: SZFZ1002922943

W skład zestawu wchodzą szafka podumywalkowa **MODUO 80** (biała lub szara) z umywalką meblową **MODUO 80**.

Szafka **MODUO** to przykład eleganckiej, nowoczesnej stylistyki mebli łazienkowych. Front szafki został wykonany z lakierowanej płyty MDF i specjalnie wyprofilowany za pomocą frezowania. Rozwiązanie takie zwiększa walory estetyczne, ale także praktyczne – nie są potrzebne dodatkowe uchwyty montowane do szafek. Lakierowany jest także korpus szafki. Pojemne szuflady wyposażone są w system cichego domykania, tzw. **SOFT CLOSE SYSTEM**.

charakterystyka:

- 10 lat gwarancji na ceramikę
- 2 lata gwarancji na mebel
- **SOFT CLOSE SYSTEM**
- łatwy montaż
- ukryte uchwyty

szer.×gł.×wys. [cm] 79,5×44,7×57

dostępna w kolorze:

biały i szary

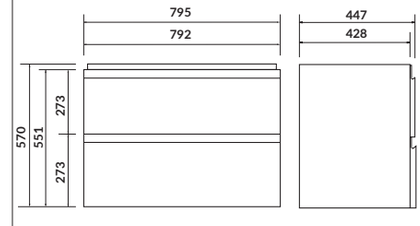

MODUO 40 DSM

SET 971 (szafka + umywalka)

kod kat.: S801-218	index: SZFZ1002902943

SET 970 (szafka + umywalka)

kod kat.: S801-217	index: SZFZ1002892943

W skład zestawu wchodzą szafka podumywalkowa **MODUO 40** (biała lub szara) z umywalką meblową **MODUO 40**.

Szafka **MODUO** to przykład eleganckiej, nowoczesnej stylistyki mebli łazienkowych. Front szafki został wykonany z lakierowanej płyty MDF i specjalnie wyprofilowany za pomocą frezowania. Rozwiązanie takie zwiększa walory estetyczne, ale także praktyczne – nie są potrzebne dodatkowe uchwyty montowane do szafek. Lakierowany jest także korpus szafki. Pojemne szuflady wyposażone są w system cichego domykania, tzw. **SOFT CLOSE SYSTEM**.

charakterystyka:

- 10 lat gwarancji na ceramikę
- 2 lata gwarancji na mebel
- **SOFT CLOSE SYSTEM**
- łatwy montaż
- ukryte uchwyty

szer.×gł.×wys. [cm]	39×21,5×59

dostępny w kolorze:

biały i szary

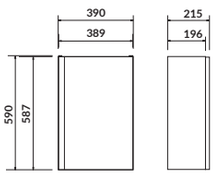

EASY 70

szafka podumywalkowa

kod kat.: S573-008 | index: FZZW1006691622

Szafka podumywalkowa **EASY** z dwiema wygodnymi szufladami z systemem **PUSH** zapewniającym łatwe otwieranie. Front został lekko zaokrąglony, dzięki czemu całość zyskała nowoczesny aerodynamiczny wygląd. Model wykonano z płyt wiórowej i foliowanej MDF ułatwiającej czyszczenie. Całość wykończono kolorem białym, który elegancko komponuje się z umywalką.

charakterystyka:

- 2 lata gwarancji
- **PUSH SYSTEM**
- powierzchnia łatwo zmywalna

szer.×gł.×wys. [cm] 69,2×44×58,5

do montażu z:

umywalkami meblowymi **EASY**

umywalka meblowa
EASY 70/60

EASY 60

szafka podumywalkowa

kod kat.: S573-006 | index: FZZW1006671620

Szafka podumywalkowa **EASY** z dwiema wygodnymi szufladami z systemem **PUSH** zapewniającym łatwe otwieranie. Front został lekko zaokrąglony, dzięki czemu całość zyskała nowoczesny aerodynamiczny wygląd. Model wykonano z płyt wiórowej i foliowanej MDF ułatwiającej czyszczenie. Całość wykończono kolorem białym, który elegancko komponuje się z umywalką.

charakterystyka:

- 2 lata gwarancji
- **PUSH SYSTEM**
- powierzchnia łatwo zmywalna

szer.×gł.×wys. [cm] 59,2×44×58,5

do montażu z:

umywalkami meblowymi **EASY**

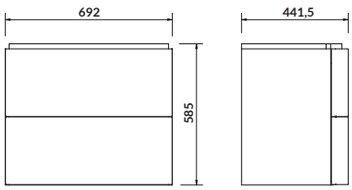

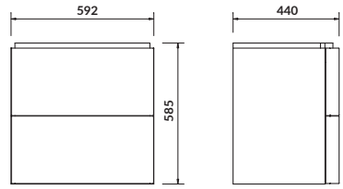

EASY 50

szafka podumywalkowa

kod kat.: S573-002 | index: FZZW1006631616

Szafka podumywalkowa **EASY** z dwiema wygodnymi szufladami z systemem **PUSH** zapewniającym łatwe otwieranie. Front został lekko zaokrąglony, dzięki czemu całość zyskała nowoczesny aerodynamiczny wygląd. Model wykonano z płyt wiórowej i foliowanej MDF ułatwiającej czyszczenie. Całość wykończono kolorem białym, który elegancko komponuje się z umywalką.

charakterystyka:

- 2 lata gwarancji
- **PUSH SYSTEM**
- powierzchnia łatwo zmywalna

szer.×gł.×wys. [cm]	49,2×41,8×58,5

do montażu z:

umywalkami meblowymi **EASY**

umywalka meblowa
EASY 50

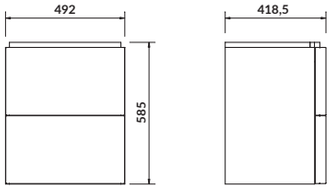

EASY 160

słupek

kod kat.: S573-012 | index: FZZP1001031626

Słupek **EASY** posiada system delikatnego otwierania **PUSH**, który pozwolił na rezygnację z uchwytów, dzięki czemu stworzono gładką, łatwą do czyszczenia powierzchnię. Model dostępny jest w kolorze białym o błyszczącym wykończeniu.

charakterystyka:

- 2 lata gwarancji
- **PUSH SYSTEM**
- powierzchnia łatwo zmywalna

szer.×gł.×wys. [cm]	35×30×160

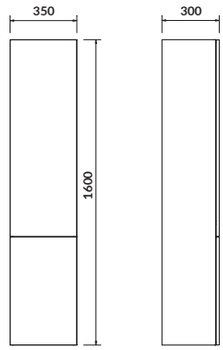

SMART 80

szafka podumywalkowa

kod kat.: S568-020	index: FZZW1006261015
kod kat.: S568-021	index: FZZW1006271015

Szafka **SMART** pod umywalki meblowe posiada lśniący, szary lub biały front z delikatną fakturą jasnego drzewa na korpusie. Została wyposażona w system **PUSH**, gwarantujący wygodne otwieranie za pomocą jednego naciśnięcia. Dodatkowo, z lewej strony szafki, zamontowano elegancki, chromowany wieszak na ręcznik. Mebel przeznaczony jest do montażu wiszącego i stojącego. Istnieje możliwość dokupienia nóżek.

charakterystyka:

- 2 lata gwarancji
- **PUSH SYSTEM**
- powierzchnia łatwo zmywalna

szer.×gł.×wys. [cm]	79,4×44,7×66,4

dostępna w kolorze:

biały i szary

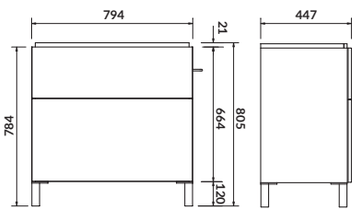

umywalka meblowa
MODUO 80/60

umywalka meblowa
CREA 80/60

umywalka meblowa
COMO 80/60

umywalka meblowa
INVERTO 60

umywalka meblowa
CITY 60

umywalka meblowa
COLOUR 60

umywalka meblowa
CARINA 60

SMART 60

szafka podumywalkowa

kod kat.: S568-018	index: FZZW1006241007
kod kat.: S568-019	index: FZZW1006251007

Szafka **SMART** pod umywalki meblowe posiada lśniący, szary lub biały front z delikatną fakturą jasnego drzewa na korpusie. Została wyposażona w system **PUSH**, gwarantujący wygodne otwieranie za pomocą jednego naciśnięcia. Dodatkowo, z lewej strony szafki, zamontowano elegancki, chromowany wieszak na ręcznik. Mebel przeznaczony jest do montażu wiszącego i stojącego. Istnieje możliwość dokupienia nóżek.

charakterystyka:

- 2 lata gwarancji
- **PUSH SYSTEM**
- powierzchnia łatwo zmywalna

szer.×gł.×wys. [cm]	59,4×44,7×66,7

dostępna w kolorze:

biały i szary

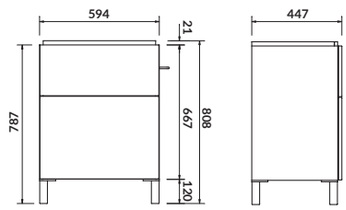

SMART 50

szafka podumywalkowa

kod kat.: S568-016	index: FZZW1006221006
kod kat.: S568-017	index: FZZW1006231006

Szafka **SMART** pod umywalki meblowe posiada lśniący, szary lub biały front z delikatną fakturą jasnego drzewa na korpusie. Została wyposażona w system **PUSH**, gwarantujący wygodne otwieranie za pomocą jednego naciśnięcia. Dodatkowo, z lewej strony szafki, zamontowano elegancki, chromowany wieszak na ręcznik. Mebel przeznaczony jest do montażu wiszącego i stojącego. Istnieje możliwość dokupienia nóżek.

charakterystyka:

- 2 lata gwarancji
- **PUSH SYSTEM**
- powierzchnia łatwo zmywalna

szer.×gł.×wys. [cm]	49,4×39,7×66,4

dostępna w kolorze:

biały i szary

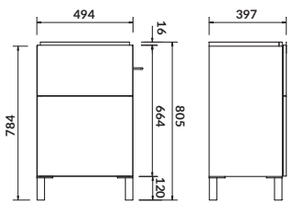

umywalka meblowa
CREA 50

umywalka meblowa
COMO 50

umywalka meblowa
CITY 50

umywalka meblowa
MODUO 50

umywalka meblowa
COLOUR 50

umywalka meblowa
CARINA 50

SMART 40

szafka podumywalkowa

kod kat.: S568-022	index: FZZW1006283622
kod kat.: S568-023	index: FZZW1006293622

Szafka **SMART** pod umywalki meblowe posiada lśniący, szary lub biały front z delikatną fakturą jasnego drzewa na korpusie. Została wyposażona w system **PUSH**, gwarantujący wygodne otwieranie za pomocą jednego naciśnięcia. Dodatkowo, z lewej strony szafki, zamontowano elegancki, chromowany wieszak na ręcznik. Mebel przeznaczony jest do montażu wiszącego i stojącego. Istnieje możliwość dokupienia nóżek.

charakterystyka:

- 2 lata gwarancji
- **PUSH SYSTEM**
- powierzchnia łatwo zmywalna

szer.×gł.×wys. [cm]	39,2×21,5×68

dostępna w kolorze:

biały i szary

umywalka meblowa
CREA 40

umywalka meblowa
COMO 40

umywalka meblowa
MODUO 40

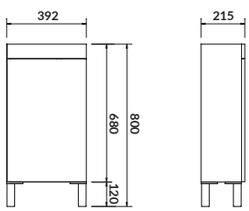

SMART 170

słupek

kod kat.: S568-006	index: FZZP1000940979
kod kat.: S568-007	index: FZZP1000950979

Biały lub szary słupek **SMART** posiada system **PUSH**, który zapewnia wygodne otwieranie za pomocą jednego naciśnięcia drzwi, a mocne zawiasy gwarantują wieloletnią trwałość. Szafka została wykonana z trwałej płyty MDF. Słupek został przystosowany do podwieszania na ścianie lub postawienia na podłodze.

charakterystyka:

- 2 lata gwarancji
- **PUSH SYSTEM**
- powierzchnia łatwo zmywalna

szer.×gł.×wys. [cm]	42×32×170

dostępny w kolorze:

biały i szary

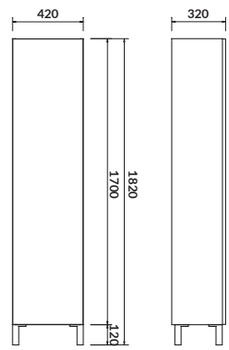

MELAR 80

szafka podumywalkowa

kod kat.: S614-011 | index: FZZW1006092149

Prosta budowa i materiał, z którego została wykonana szafka podumywalkowa **MELAR,** zapewniają komfortowe i łatwe czyszczenie. Szafka została wyposażona w dwie pojemne szuflady oraz praktyczne i eleganckie chromowane uchwyty. Model przeznaczony do montażu wiszącego lub stojącego pod różne umywalki w rozmiarze 80.

charakterystyka:

- 2 lata gwarancji
- wisząca lub stojąca

szer.×gł.×wys. [cm] 79,4×44,7×66,4

dostępna w kolorze:

biały

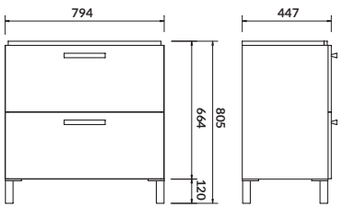

umywalka meblowa
MODUO 80/60

umywalka meblowa
CREA 80/60

umywalka meblowa
COMO 80/60

umywalka meblowa
INVERTO 60

umywalka meblowa
CITY 60

umywalka meblowa
COLOUR 60

MELAR 60

szafka podumywalkowa

kod kat.: S614-010 | index: FZZW1006082150

Prosta budowa i materiał, z którego została wykonana szafka podumywalkowa **MELAR,** zapewniają komfortowe i łatwe czyszczenie. Szafka została wyposażona w dwie pojemne szuflady oraz praktyczne i eleganckie chromowane uchwyty. Model przeznaczony do montażu wiszącego lub stojącego pod różne umywalki w rozmiarze 60.

charakterystyka:

- 2 lata gwarancji
- wisząca lub stojąca

szer.×gł.×wys. [cm] 59,4×44,7×66,7

dostępna w kolorze:

biały

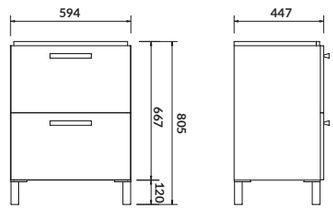

MELAR 50

szafka podumywalkowa

kod kat.: S614-009 | index: FZZW1006072161

Prosta budowa i materiał, z którego została wykonana szafka podumywalkowa **MELAR** zapewniają komfortowe i łatwe czyszczenie. Szafka została wyposażona w dwie pojemne szuflady oraz praktyczne i eleganckie chromowane uchwyty. Model przeznaczony do montażu wiszącego lub stojącego pod różne umywalki w rozmiarze 50.

charakterystyka:

- 2 lata gwarancji
- wisząca lub stojąca

szer.×gł.×wys. [cm]	49×40×67

dostępna w kolorze:

biały

umywalka meblowa
CREA 50

umywalka meblowa
COMO 50

umywalka meblowa
CITY 50

umywalka meblowa
MODUO 50

umywalka meblowa
COLOUR 50

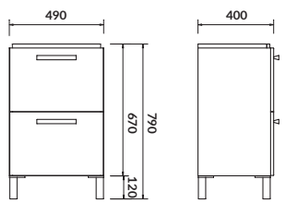

MELAR 40

szafka podumywalkowa

kod kat.: S614-008 | index: FZZW1006062160

Prosta budowa i materiał, z którego została wykonana szafka podumywalkowa **MELAR** zapewniają komfortowe i łatwe czyszczenie. Szafka została wyposażona w dwie pojemne szuflady oraz praktyczne i eleganckie chromowane uchwyty. Model przeznaczony do montażu wiszącego lub stojącego pod różne umywalki w rozmiarze 40.

charakterystyka:

- 2 lata gwarancji
- wisząca lub stojąca

szer.×gł.×wys. [cm]	39,3×21,5×66,1

dostępna w kolorze:

biały

umywalka meblowa
CREA 40

umywalka meblowa
COMO 40

umywalka meblowa
MODUO 40

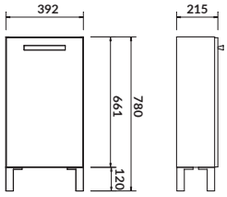

MELAR 72

szafka wisząca

kod kat.: S614-005 | index: FZZH1000473481

Wisząca szafka **MELAR** z systemem praktycznych półek, które pozwolą wygodnie zagospodarować przestrzeń każdej łazienki. Model wykonano z lakierowanej płyty wiórowej i wykończono lśniącą bielą. W dolnej części drzwiczek umieszczono nowoczesny, chromowany uchwyt.

charakterystyka:

- 2 lata gwarancji

szer.×gł.×wys. [cm]	35×25×72,1

dostępna w kolorze:

biały

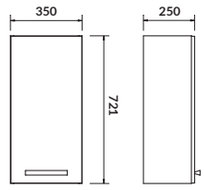

MELAR 50

lustro z półką

kod kat.: S614-006 | index: FZZM1001063480

Lustro **MELAR** to stylowy i praktyczny element łazienki. Model został wyposażony w półkę na najważniejsze kosmetyki i środki higieny. Dzięki białej barwie lustro idealnie wpisuje się w każdą aranżację łazienki.

charakterystyka:

- 2 lata gwarancji

szer.×gł.×wys. [cm]	50×12×65

dostępne w kolorze:

biały

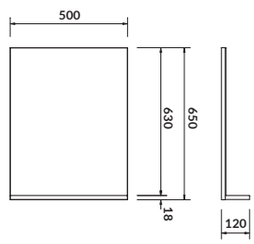

MELAR 140

słupek

kod kat.: S614-004 | index: FZZP1000873470

Pojemny, dwudrzwiowy słupek **MELAR** został wyposażony w wytrzymałe zawiasy. W centralnej części drzwiczek umieszczono dwa szerokie, chromowane uchwyty, które idealnie komponują się z błyszczącym lakierem. Model wykonany z płyty wiórowej w kolorze białym.

charakterystyka:

- 2 lata gwarancji

szer.×gł.×wys. [cm]	35×25×144

dostępny w kolorze:

biały

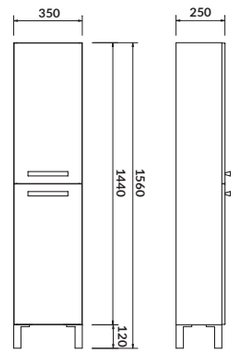

BAL D'AFRIQUE
SOAP

LARA COMO 100

SET 890 (szafka + umywalka)

kod kat.: S801-191 | index: SZFZ1002642943

W skład zestawu wchodzą wisząca szafka podumywalkowa **LARA BIAŁA 100** z umywalką **COMO 100**. Front oraz korpus szafki z płyty wiórowej 16 mm, lakierowanej w kolorze białym. Szafka posiada dwie pojemne szuflady, system cichego domykania drzwi (tzw. **SOFT CLOSE SYSTEM**) oraz chromowanymi, dłuższymi uchwytami. Mebel do samodzielnego montażu.

charakterystyka:

- 10 lat gwarancji na ceramikę
- 2 lata gwarancji na mebel
- **SOFT CLOSE SYSTEM**
- chromowane uchwyty

szer.×gł.×wys. [cm] 99,4×44,7×46

dostępny w kolorze:

biały

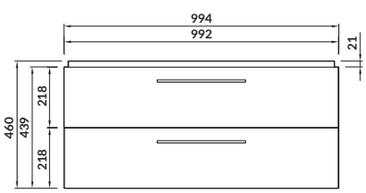

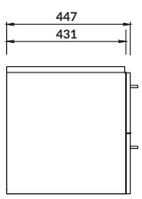

LARA COMO 80

SET 809 (szafka + umywalka)

kod kat.: S801-149-DSM | index: SZFZ1002222943

SET 821 (szafka + umywalka)

kod kat.: S801-154-DSM | index: SZFZ1002272943

SET 967 (szafka + umywalka)

kod kat.: S801-214 | index: SZFZ1002862943

W skład zestawu wchodzą wisząca szafka podumywalkowa **LARA 80** z umywalką **COMO 80**. Front oraz korpus szafki z płyty wiórowej 16 mm w trzech wykończeniach (biały, szary, orzech). Szafka posiada dwie pojemne szuflady, z systemem cichego domykania drzwi (tzw. **SOFT CLOSE SYSTEM**) oraz chromowanymi uchwytami. Mebel do samodzielnego montażu.

charakterystyka:

- 10 lat gwarancji na ceramikę
- 2 lata gwarancji na mebel
- **SOFT CLOSE SYSTEM**
- chromowane uchwyty

szer.×gł.×wys. [cm] 79,4×44,7×45,2

dostępny w kolorze:

biały, szary, orzech

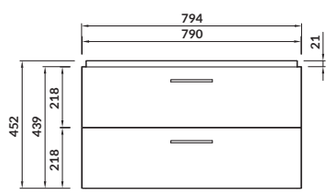

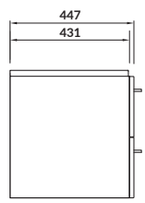

LARA COMO 60

SET 807 (szafka + umywalka)

kod kat.: S801-147-DSM | index: SZFZ1002202943

SET 966 (szafka + umywalka)

kod kat.: S801-213 | index: SZFZ1002852943

SET 808 (szafka + umywalka)

kod kat.: S801-148-DSM | index: SZFZ1002212943

W skład zestawu wchodzą wisząca szafka podumywalkowa **LARA 60** z umywalką **COMO 60**. Front oraz korpus szafki z płyty wiórowej 16 mm w trzech wykończeniach (biały, szary, orzech). Szafka posiada dwie pojemne szuflady, z systemem cichego domykania drzwi (tzw. **SOFT CLOSE SYSTEM**) oraz chromowanymi uchwytami. Mebel do samodzielnego montażu.

charakterystyka:

- 10 lat gwarancji na ceramikę
- 2 lata gwarancji na mebel
- **SOFT CLOSE SYSTEM**
- chromowane uchwyty

szer.×gł.×wys. [cm] 59,4×44,7×45,2

dostępny w kolorze:

biały, szary, orzech

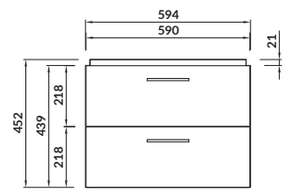

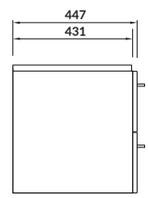

LARA CITY 60

SET 802 (szafka + umywalka)

kod kat.: S801-142-DSM | index: SZFZ1002152943

SET 969 (szafka + umywalka)

kod kat.: S801-216 | index: SZFZ1002882943

SET 803 (szafka + umywalka)

kod kat.: S801-143-DSM | index: SZFZ1002162943

W skład zestawu wchodzą wisząca szafka podumywalkowa **LARA 60** z umywalką **CITY 60**. Front oraz korpus szafki z płyty wiórowej 16 mm w trzech wykończeniach (biały, szary, orzech). Szafka posiada dwie pojemne szuflady, z systemem cichego domykania drzwi (tzw. **SOFT CLOSE SYSTEM**) oraz chromowanymi uchwytami. Mebel do samodzielnego montażu.

charakterystyka:

- 10 lat gwarancji na ceramikę
- 2 lata gwarancji na mebel
- **SOFT CLOSE SYSTEM**
- chromowane uchwyty

szer.×gł.×wys. [cm] 59,4×44,7×45,2

dostępna w kolorze:

biały, szary, orzech

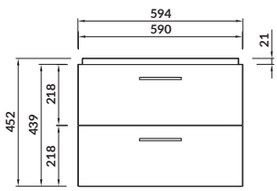

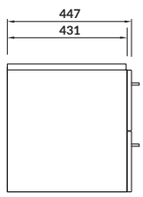

LARA COMO 50

SET 806 (szafka + umywalka)

kod kat.: S801-146-DSM | index: SZFZ1002192943

SET 965 (szafka + umywalka)

kod kat.: S801-212-DSM | index: SZFZ1002842943

SET 820 (szafka + umywalka)

kod kat.: S801-153-DSM | index: SZFZ1002262943

W skład zestawu wchodzą wisząca szafka podumywalkowa **LARA 50** z umywalką **COMO 50**. Front oraz korpus szafki z płyty wiórowej 16 mm w trzech wykończeniach (biały, szary, orzech). Szafka posiada dwie pojemne szuflady, z systemem cichego domykania drzwi (tzw. **SOFT CLOSE SYSTEM**) oraz chromowanymi uchwytami. Mebel do samodzielnego montażu.

charakterystyka:

- 10 lat gwarancji na ceramikę
- 2 lata gwarancji na mebel
- **SOFT CLOSE SYSTEM**
- chromowane uchwyty

szer.×gł.×wys. [cm] 49,4×39,7×46

dostępna w kolorze:

biały, szary, orzech

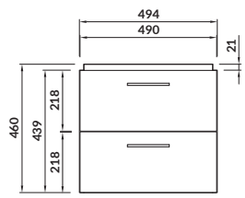

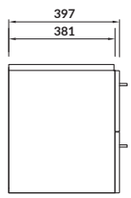

LARA CITY 50

SET 801 (szafka + umywalka)

kod kat.: S801-141-DSM | index: SZFZ1002142943

SET 968 (szafka + umywalka)

kod kat.: S801-215-DSM | index: SZFZ1002872943

SET 822 (szafka + umywalka)

kod kat.: S801-155-DSM | index: SZFZ1002282943

W skład zestawu wchodzą wisząca szafka podumywalkowa **LARA 50** z umywalką **CITY 50**. Front oraz korpus szafki z płyty wiórowej 16 mm w trzech wykończeniach (biały, szary, orzech). Szafka posiada dwie pojemne szuflady z systemem cichego domykania drzwi (tzw. **SOFT CLOSE SYSTEM**) oraz chromowanymi uchwytami. Mebel do samodzielnego montażu.

charakterystyka:

- 10 lat gwarancji na ceramikę
- 2 lata gwarancji na mebel
- **SOFT CLOSE SYSTEM**
- chromowane uchwyty

szer.×gł.×wys. [cm] 49,4×39,7×46

dostępna w kolorze:

biały, szary, orzech

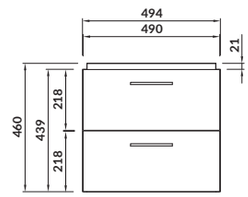

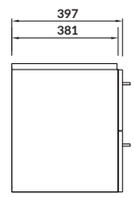

LARA COMO 40

SET 886 (szafka + umywalka)	
kod kat.: S801-187	index: SZFZ1002602943
SET 888 (szafka + umywalka)	
kod kat.: S801-189	index: SZFZ1002622943
SET 887 (szafka + umywalka)	
kod kat.: S801-188	index: SZFZ1002612943

W skład zestawu wchodzą wisząca szafka podumywalkowa **LARA 40** z umywalką **COMO 40**. Front oraz korpus szafki z płyty wiórowej 16 mm w trzech wykończeniach (biały, szary, orzech). Szafka posiada drzwiczki o uniwersalnym montażu z chromowanym uchwytem. Mebel do samodzielnego montażu.

charakterystyka:

- 10 lat gwarancji na ceramikę
- 2 lata gwarancji na mebel
- chromowane uchwyty

szer.×gł.×wys. [cm] 39,2×21,5×59

dostępny w kolorze:

biały, szary, orzech

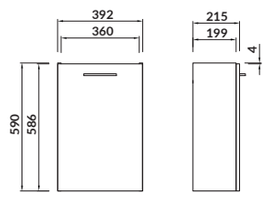

LARA 150

słupek	
kod kat.: S926-007-DSM	index: FZZP1001540195
słupek	
kod kat.: S926-032-DSM	index: FZZP1001590195
słupek	
kod kat.: S926-008-DSM	index: FZZP1001550195

Słupek **LARA** z płyty wiórowej lakierowanej, w trzech wykończeniach (biały, szary, orzech), montaż drzwi uniwersalny, chromowane uchwyty. Słupek jest wyposażony w system cichego domykania drzwi - **SOFT CLOSE SYSTEM**.

charakterystyka:

- 2 lata gwarancji na mebel
- **SOFT CLOSE SYSTEM**
- chromowane uchwyty

szer.×gł.×wys. [cm] 30×25×150

dostępny w kolorze:

biały, szary, orzech

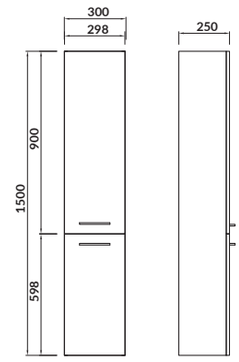

OLIVIA 60

szafka podumywalkowa

kod kat.: S543-004-DSM | index: FZZW1001990488

Stojąca szafka **OLIVIA** posiada pojemne wnętrze mieszczące niezbędne przedmioty łazienkowe, zamykane na podwójne drzwiczki z szerokimi, chromowanymi uchwytami.
Z prostą formą szafki doskonale komponują się dostępne w komplecie, prostokątne nóżki.
Szafka przeznaczona do samodzielnego montażu pod umywalkę **CERSANIA NEW 60**.

charakterystyka:

- 2 lata gwarancji
- łatwy montaż
- ukryte uchwyty

szer.×gł.×wys. [cm]	56×33,5×79,4

dostępna w kolorze:

biały

umywalka
CERSANIA 60/55

OLIVIA 55

szafka podumywalkowa

kod kat.: S543-003-DSM | index: FZZW1001980482

Stojąca szafka **OLIVIA** posiada pojemne wnętrze mieszczące niezbędne przedmioty łazienkowe, zamykane na podwójne drzwiczki z szerokimi, chromowanymi uchwytami.
Z prostą formą szafki doskonale komponują się dostępne w komplecie, prostokątne nóżki.
Szafka przeznaczona do samodzielnego montażu pod umywalkę **CERSANIA NEW 55**.

charakterystyka:

- 2 lata gwarancji
- łatwy montaż
- ukryte uchwyty

szer.×gł.×wys. [cm]	52×31,8×79,4

dostępna w kolorze:

biały

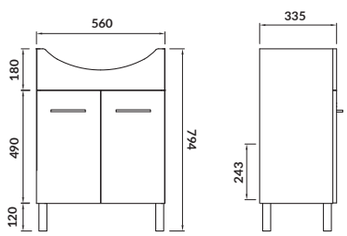

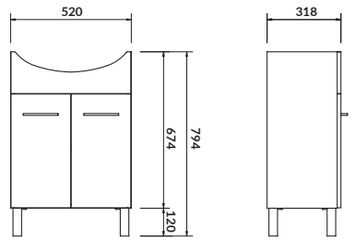

OLIVIA 50

szafka podumywalkowa

kod kat.: S543-002-DSM | index: FZZW1001970482

Stojąca szafka **OLIVIA** posiada pojemne wnętrze mieszczące niezbędne przedmioty łazienkowe, zamykane na podwójne drzwiczki z szerokimi, chromowanymi uchwytami.
Z prostą formą szafki doskonale komponują się dostępne w komplecie, prostokątne nóżki. Szafka przeznaczona do samodzielnego montażu pod umywalkę **CERSANIA NEW 50**.

charakterystyka:

- 2 lata gwarancji
- lakierowane fronty
- chromowane uchwyty

szer.×gł.×wys. [cm]	46×31×79,4

dostępna w kolorze:

biały

umywalka
CERSANIA 50/40

OLIVIA 40

szafka podumywalkowa

kod kat.: S543-001-DSM | index: FZZW1001960483

Stojąca szafka **OLIVIA** posiada pojemne wnętrze mieszczące niezbędne przedmioty łazienkowe, zamykane na pojedyncze drzwiczki z szerokim, chromowanym uchwytem. Z prostą formą szafki doskonale komponują się dostępne w komplecie, prostokątne nóżki. Szafka przeznaczona do samodzielnego montażu pod umywalkę **CERSANIA NEW 40**.

charakterystyka:

- 2 lata gwarancji
- lakierowane fronty
- chromowane uchwyty

szer.×gł.×wys. [cm]	36,6 × 27 × 79,4

dostępna w kolorze:

biały

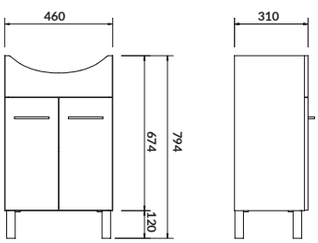

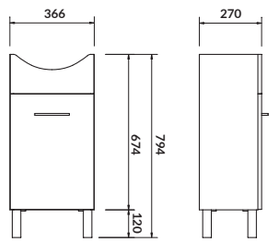

OLIVIA 60

szafka podumywalkowa

kod kat.: S543-017-DSM | index: FZZW1006320488

Stojąca szafka podumywalkowa **OLIVIA** posiada przestronne wnętrze zamykane na podwójne drzwiczki z szerokimi, chromowanymi uchwytami. Szafka o wybarwieniu orzecha przeznaczona jest do samodzielnego montażu pod umywalkę **CERSANIA NEW 60**.

charakterystyka:

- 2 lata gwarancji
- płyta dwustronnie laminowana
- chromowane uchwyty

szer.×gł.×wys. [cm]	56×33,5×79,4

dostępna w kolorze:

orzech

umywalka
CERSANIA 60/50

OLIVIA 50

szafka podumywalkowa

kod kat.: S543-016-DSM | index: FZZW1006310482

Stojąca szafka podumywalkowa **OLIVIA** posiada przestronne wnętrze zamykane na podwójne drzwiczki z szerokimi, chromowanymi uchwytami. Szafka o wybarwieniu orzecha przeznaczona jest do samodzielnego montażu pod umywalkę **CERSANIA NEW 50**.

charakterystyka:

- 2 lata gwarancji
- płyta dwustronnie laminowana
- chromowane uchwyty

szer.×gł.×wys. [cm]	46×31×79,4

dostępna w kolorze:

orzech

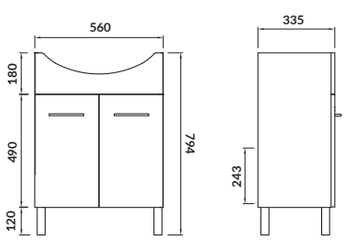

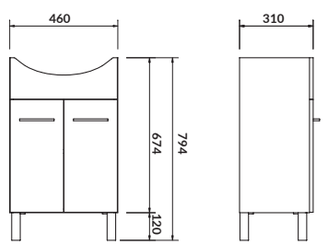

OLIVIA 180

słupek

kod kat.: S543-007-DSM | index: FZZP1000320485

W słupku **OLIVIA** wysoka funkcjonalność została połączona z ponadprzeciętną estetyką. Front mebla pokryto wysokiej jakości lakierem w kolorze białym. W profil wpasowano cienkie, nowoczesne uchwyty. Słupek posiada pojemną szufladę oraz kosz, który ułatwi organizację przestrzeni w każdej łazience. Model przeznaczony jest do samodzielnego montażu.

charakterystyka:

- 2 lata gwarancji
- lakierowane fronty
- chromowane uchwyty

szer.×gł.×wys. [cm]	35×30×180

dostępny w kolorze:

biały

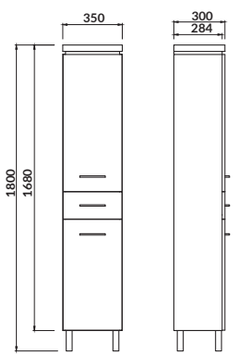

OLIVIA 180

słupek

kod kat.: S543-013-DSM | index: FZZP1000960485

W słupku **OLIVIA** w kolorze orzech, wysoka funkcjonalność została połączona z ponadprzeciętną estetyką. W profil wpasowano cienkie, nowoczesne uchwyty. Słupek posiada pojemną szufladę oraz kosz, który ułatwi organizację przestrzeni w każdej łazience. Model przeznaczony jest do samodzielnego montażu.

charakterystyka:

- 2 lata gwarancji
- płyta dwustronnie laminowana
- chromowane uchwyty

szer.×gł.×wys. [cm]	35×30×180

dostępny w kolorze:

orzech

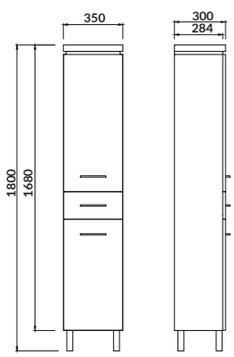

OLIVIA

szafka lustrzana

kod kat.: S543-011 | index: FZZM1000330490

Szafka lustrzana OLIVIA posiada dwie półki, które pozwolą pomieścić wszystkie niezbędne akcesoria łazienkowe i kosmetyki. Model posiada biały korpus i drzwiczki z praktycznym lustrem. Szafkę wykonano z płyty wiórowej i płyty MDF.

charakterystyka:

- 2 lata gwarancji
- oświetlenie LED

szer.×gł.×wys. [cm]	56×16×57

dostępna w kolorze:

biały

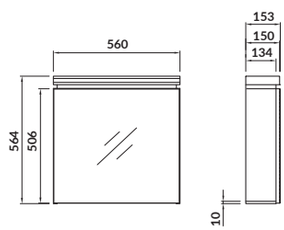

OLIVIA

szafka lustrzana

kod kat.: S543-014 | index: FZZM1001130490

Szafka lustrzana **OLIVIA** posiada dwie półki, które pozwolą pomieścić wszystkie niezbędne akcesoria łazienkowe i kosmetyki. Model posiada korpus o wybarwieniu orzecha i drzwiczki z praktycznym lustrem. Szafkę wykonano z płyty wiórowej i płyty MDF.

charakterystyka:

- 2 lata gwarancji
- oświetlenie LED

szer.×gł.×wys. [cm]	56×15,3×57

dostępna w kolorze:

biały

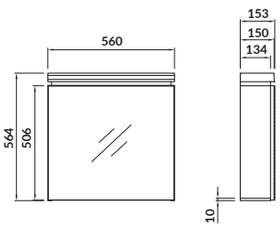

COLOUR 80

szafka podumywalkowa

kod kat.: S571-022 | index: FZZW1006531592

Nowoczesna wisząca szafka podumywalkowa **COLOUR 80** posiada idealnie gładkie fronty ułatwiające czyszczenie. System dotykowego otwierania **PUSH** eliminuje potrzebę montowania uchwytów. Szafka sprzedawana z frontem z płyty MDF w kolorze białym.

charakterystyka:

- 2 lata gwarancji
- **PUSH SYSTEM**
- lewo lub prawostronny montaż drzwi

szer.×gł.×wys. [cm]	79,4×44,7×42,1

dostępna w kolorze:

biały

umywalka meblowa
CREA 80/60

umywalka meblowa
COMO 80/60

umywalka meblowa
CITY 60

umywalka meblowa
MODUO 80/60

umywalka meblowa
COLOUR 60

umywalka meblowa
INVERTO 60

COLOUR 60

szafka podumywalkowa

kod kat.: S571-021 | index: FZZW1006521591

Nowoczesna wisząca szafka podumywalkowa **COLOUR 60** posiada idealnie gładkie fronty ułatwiające czyszczenie. System dotykowego otwierania **PUSH** eliminuje potrzebę montowania uchwytów. Szafka sprzedawana z frontem z płyty MDF w kolorze białym.

charakterystyka:

- 2 lata gwarancji
- **PUSH SYSTEM**
- lewo lub prawostronny montaż drzwi

szer.×gł.×wys. [cm]	59,4×44,7×42,1

dostępna w kolorze:

biały

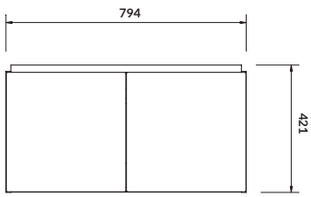

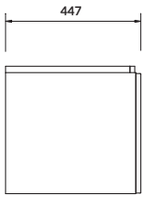

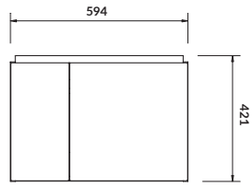

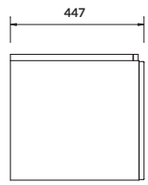

COLOUR 50

szafka podumywalkowa

kod kat.: S571-019 | index: FZZW1006501589

Nowoczesna wisząca szafka podumywalkowa **COLOUR 50** posiada idealnie gładkie fronty ułatwiające czyszczenie. System dotykowego otwierania **PUSH** eliminuje potrzebę montowania uchwytów. Szafka sprzedawana z frontem z płyty MDF w kolorze białym.

charakterystyka:

- 2 lata gwarancji
- **PUSH SYSTEM**
- lewo lub prawostronny montaż drzwi

szer.×gł.×wys. [cm] 49,4×39,7×42,1

dostępna w kolorze:

biały

umywalka meblowa
CREA 50

umywalka meblowa
COMO 50

umywalka meblowa
CITY 50

umywalka meblowa
MODUO 50

umywalka meblowa
COLOUR 50

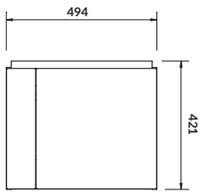

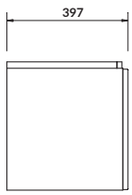

COLOUR 60

szafka lustrzana

kod kat.: S571-027 | index: FZZM1001440605

Szafka lustrzana **COLOUR** umożliwia wygodne przechowywanie kosmetyków i akcesoriów łazienkowych, a umieszczone na froncie lustro ułatwia korzystanie z nich. Drzwiczki otwierają się na bok. Model przeznaczony do montażu na ścianie.

charakterystyka:

- 2 lata gwarancji
- powierzchnia łatwo zmywalna

szer.×gł.×wys. [cm] 60×15×60

dostępna w kolorze:

biały

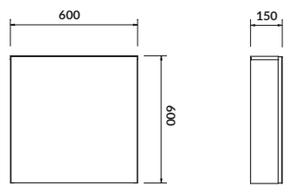

COLOUR/EASY 60

szafka lustrzana

kod kat.: S571-026 | index: FZZM1001181596

Szafka lustrzana **COLOUR/EASY** umożliwia wygodne przechowywanie kosmetyków i akcesoriów łazienkowych, a umieszczone na froncie lustro ułatwia korzystanie z nich. Drzwiczki otwierają się do góry. Model przeznaczony do montażu na ścianie.

charakterystyka:

- 2 lata gwarancji
- powierzchnia łatwo zmywalna

szer.×gł.×wys. [cm]	60×15×60

dostępna w kolorze:

biały

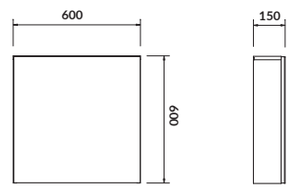

ARTECO NEW 60

Set 875 (szafka + umywalka)

kod kat.: S801-183 | index: SZFZ1002542943

Front szafki wykonany jest z płyty MDF, korpus z płyty wiórowej, całość szafki lakierowana jest na biało.
W skład zestawu wchodzą szafka podumywalkowa **ARTECO NEW 60** i umywalka meblowa **ARTECO 60**.

charakterystyka:

- 2 lata gwarancji
- lakierowane fronty
- łatwy montaż

szer.×gł.×wys. [cm]	55,6×28×80

dostępny w kolorze:

biały

umywalka
ARTECO 60/50

ARTECO NEW 50

Set 876 (szafka + umywalka)

kod kat.: S801-184 | index: SZFZ1002552943

Front szafki wykonany jest z płyty MDF, korpus z płyty wiórowej, całość szafki lakierowana jest na biało.
W skład zestawu wchodzą szafka podumywalkowa **ARTECO NEW 50** i umywalka meblowa **ARTECO 50**.

charakterystyka:

- 2 lata gwarancji
- lakierowane fronty
- łatwy montaż

szer.×gł.×wys. [cm]	46×28×80

dostępny w kolorze:

biały

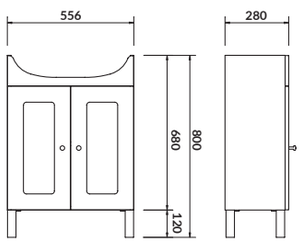

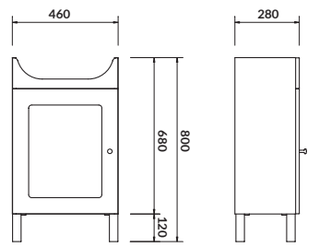

BIANCO 60

szafka podumywalkowa

kod kat.: S509-031-DSM | index: FZZW1000300238

Dwudrzwiowa, stojąca szafka **BIANCO** wykończona lakierowaną płytą wiórową w kolorze białym. Prostą budowę podkreślają minimalistyczne, chromowane uchwyty komponujące się z armaturą. Mebel przystosowano do montażu pod umywalkę **CERSANIA NEW 60**.

charakterystyka:

- 2 lata gwarancji
- powierzchnia łatwo zmywalna
- chromowane uchwyty

szer.×gł.×wys. [cm]	57×34×79,4

dostępna w kolorze:

biały

umywalka
CERSANIA 60/50

BIANCO 50

szafka podumywalkowa

kod kat.: S509-032-DSM | index: FZZW1000240396

Dwudrzwiowa, stojąca szafka **BIANCO** wykończona lakierowaną płytą wiórową w kolorze białym. Prostą budowę podkreślają minimalistyczne, chromowane uchwyty komponujące się z armaturą. Mebel przystosowano do montażu pod umywalkę **CERSANIA NEW 50**.

charakterystyka:

- 2 lata gwarancji
- powierzchnia łatwo zmywalna
- chromowane uchwyty

szer.×gł.×wys. [cm]	47×31,5×79,4

dostępna w kolorze:

biały

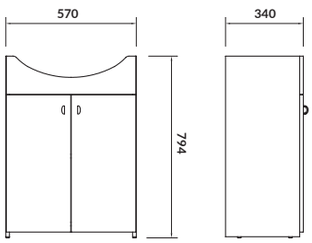

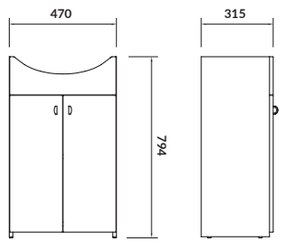

BIANCO 182

słupek

kod kat.: S509-014-DSM | index: FZZP1000050274

Wiszący słupek **BIANCO** ułatwi zagospodarowanie przestrzeni w każdej łazience. Wykonany został z płyty wiórowej pokrytej białym lakierem. Model posiada trzy półki i daje możliwość montażu uniwersalnego kosza na bieliznę. Każda szafka posiada klasyczne drzwi z oryginalnymi, chromowanymi uchwytami komponującymi się z armaturą. Model przeznaczony do samodzielnego montażu.

charakterystyka:

- 2 lata gwarancji
- chromowane uchwyty
- łatwy montaż
- ukryte uchwyty

szer.×gł.×wys. [cm]	30×30×183

dostępny w kolorze:

biały

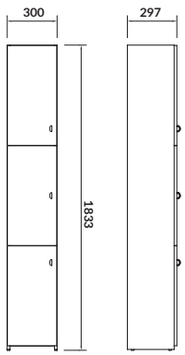

ŁAZIENKI
DLA NIEPEŁNOSPRAWNYCH

CERAMIKA I WYPOSAŻENIE

Bath&
bubble

ŁAZIENKA DLA OSÓB STARSZYCH I NIEPEŁNOSPRAWNYCH

Seria **ETIUDA** została specjalnie zaprojektowana dla osób niepełnosprawnych oraz starszych z czasowym lub trwałym ograniczeniem sprawności ruchowej. Składa się z miski zawieszanej ze specjalnie zaprojektowaną deską, WC kompaktu, umywalki oraz akcesoriów, które ułatwiają bezpieczne korzystanie z łazienki bez pomocy innych. Miska zawieszana i WC kompakt są wyposażone w technologię **CleanOn** i innowacyjny system spłukiwania, co gwarantuje całkowite utrzymanie czystości i najwyższy poziom higieny w łazience. Produkty z serii ETIUDA są przeznaczone do wyposażenia pomieszczeń higieniczno-sanitarnych w budynkach mieszkalnych i użyteczności publicznej, w tym obiektach oświatowo-wychowawczych i szpitalnych.

ETIUDA

Miska zawieszana CleanOn

kod kat.: K670-002 | index: CCHZ1001501986

Miska zawieszana **ETIUDA CleanOn** jest dedykowana do łazienek przystosowanych dla osób z ograniczoną sprawnością ruchową. Dzięki zastosowanej innowacyjnej technologii **CleanOn**, woda dociera do każdego miejsca przestrzeni wewnętrznej miski.
Brak wewnętrznego kołnierza w misce oznacza brak miejsca na brud, bakterie i zarazki.

charakterystyka:

- technologia **CleanOn**
- wyjątkowa biel **CERSANIT WHITE**
- najwyższy standard higieny
- spłukiwanie 3/5L

szer.×gł.×wys. [cm] 38×72,5×39

do kompletowania z:

deską serii **ETIUDA**

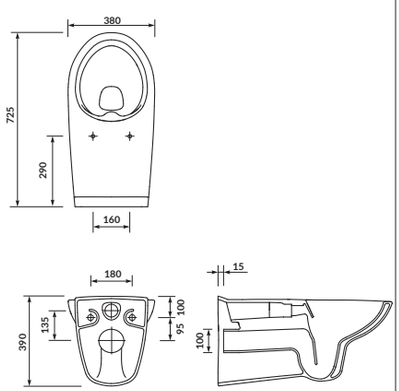

ETIUDA NEW

WC kompakt CleanOn 010

kod kat.: K11-0221 | index: CCKZ1013561894

Nowoczesny WC kompakt **ETIUDA** dostosowany jest do potrzeb osób starszych i o ograniczonej sprawności ruchowej. Wygodne siedzisko umieszczono wyżej (48 cm) niż w standardowym kompakcie. Specjalnie profilowana miska **CleanOn** bez wewnętrznego kołnierza eliminuje miejsca gromadzenia się bakterii. Kompakt wyposażony jest w odpływ poziomy oraz dopływ wody z boku zbiornika.

charakterystyka:

- technologia **CleanOn**
- wyjątkowa biel **CERSANIT WHITE**
- najwyższy standard higieny
- spłukiwanie 3/5L

szer.×gł.×wys. [cm] 37,5×67,5×86,5

do kompletowania z:

deską serii **ETIUDA**

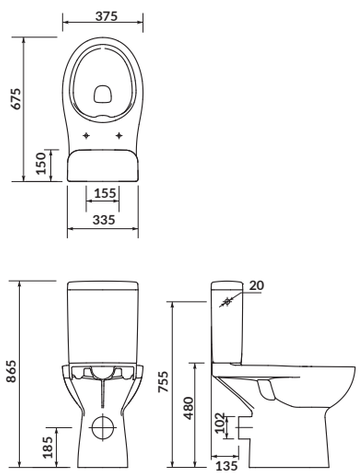

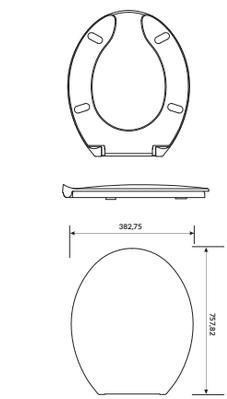

ETIUDA

Deska toaletowa

kod kat.: K98-0002 | index: CSSD1000300961

Deska **ETIUDA** została wykonana z trwałego, antybakteryjnego duroplastu. Solidne zawiasy zapewniają wygodne i bezpieczne użytkowanie. Model został specjalnie wyprofilowany i przystosowany do potrzeb osób starszych i z ograniczoną sprawnością ruchową.

charakterystyka:

- wysokiej jakości duroplast
- metalowy zawias

szer.×gł.×wys. [cm] 38,4×45,5×3

ETIUDA 65

umywalka wisząca

kod kat.: K11-0041 | index: CCWS1000690914

Umywalka **ETIUDA 65** wykonana została z wysokiej jakości ceramiki. Przeznaczona jest do montażu na specjalnym stelażu. Model stanowi część serii **ETIUDA**, która została zaprojektowana z myślą o osobach starszych i z ograniczoną sprawnością ruchową. Specjalne profilowanie frontu pozwala na komfortowe użytkowanie. Umywalka została wyposażona w centralnie usytuowany otwór na baterię i przelew.

charakterystyka:

- wyjątkowa biel **CERSANIT WHITE**
- dla osób starszych i z ograniczoną zdolnością ruchową
- powierzchnia użytkowa w 100% szkliwiona
- 10 lat gwarancji

szer.×gł. ×wys. [cm] 66×55×13,5

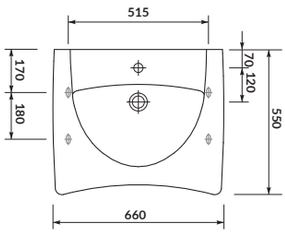

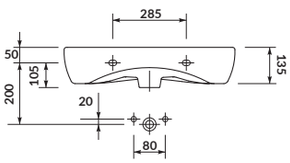

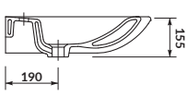

ETIUDA

Krzesło prysznicowe składane

kod kat.: K97-040 | index: COAF1000140950

Krzesełko prysznicowe mocowane do ściany, będące pomocniczym sprzętem dla osób niepełnosprawnych, przeznaczone jest do wyposażenia pomieszczeń higieniczno-sanitarnych w budynkach mieszkalnych i użyteczności publicznej, w tym obiektach oświatowo-wychowawczych i szpitalnych. Krzesełko wykonane jest ze stali nierdzewnej AISI 304 o grubości rurki 1,5 mm i średnicy 25 mm, w wykończeniu chromowanym błyszczącym. Płyty mocowane do ściany, grubości 6 mm, posiadają 8 otworów montażowych o średnicy 10,5 mm. Rekomendowana wysokość montażu: 50 cm od posadzki do górnej części siedziska.

charakterystyka:

- stal nierdzewna
- maksymalne obciążenie: 120 kg
- 2 lata gwarancji

szer.×gł.×wys. [cm] 50×45×25

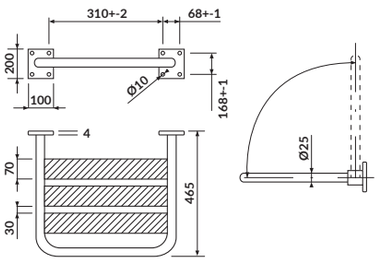

ETIUDA

Uchwyt ścienny 40 cm prosty

kod kat.: K97-026 | index: COAF1000160950

Uchwyt prosty, będący pomocniczym sprzętem dla osób niepełnosprawnych, przeznaczony jest do wyposażenia pomieszczeń higieniczno-sanitarnych w budynkach mieszkalnych i użyteczności publicznej, w tym obiektach oświatowo-wychowawczych i szpitalnych. Uchwyt wykonany jest ze stali nierdzewnej AISI 304 o grubości rurki 1,5 mm i średnicy 30 mm, w wykończeniu chromowanym błyszczący. Posiada 4 otwory montażowe o średnicy 8 mm i szyldy maskujące śruby. Rekomendowana wysokość montażu: 80 cm od posadzki do poziomej części uchwytu.

charakterystyka:

- stal nierdzewna
- maksymalne obciążenie: 120 kg
- 2 lata gwarancji

szer.×gł.×wys. [cm] 40×9×6

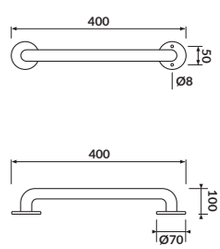

ETIUDA

Uchwyt ścienny 60 cm prosty

kod kat.: K97-027 | index: COAF1000170950

Uchwyt prosty, będący pomocniczym sprzętem dla osób niepełnosprawnych, przeznaczony jest do wyposażenia pomieszczeń higieniczno-sanitarnych w budynkach mieszkalnych i użyteczności publicznej, w tym obiektach oświatowo-wychowawczych i szpitalnych. Uchwyt wykonany jest ze stali nierdzewnej AISI 304 o grubości rurki 1,5 mm i średnicy 30 mm, w wykończeniu chromowanym błyszczący. Posiada 4 otwory montażowe o średnicy 8 mm i szyldy maskujące śruby. Rekomendowana wysokość montażu: 80 cm od posadzki do poziomej części uchwytu.

charakterystyka:

- stal nierdzewna
- maksymalne obciążenie: 120 kg
- 2 lata gwarancji

szer.×gł.×wys. [cm] 60×9×6

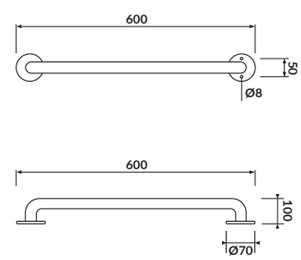

ETIUDA

Uchwyt ścienny 80 cm prosty

kod kat.: K97-028 | index: COAF1000220950

Uchwyt prosty, będący pomocniczym sprzętem dla osób niepełnosprawnych, przeznaczony jest do wyposażenia pomieszczeń higieniczno-sanitarnych w budynkach mieszkalnych i użyteczności publicznej, w tym obiektach oświatowo-wychowawczych i szpitalnych. Uchwyt wykonany jest ze stali nierdzewnej AISI 304 o grubości rurki 1,5 mm i średnicy 30 mm, w wykończeniu chromowanym błyszczącym. Posiada 4 otwory montażowe o średnicy 8 mm i szyldy maskujące śruby. Rekomendowana wysokość montażu: 80 cm od posadzki do poziomej części uchwytu.

charakterystyka:

- stal nierdzewna
- maksymalne obciążenie: 120 kg
- 2 lata gwarancji

szer.×gł.×wys. [cm] 80×9×6

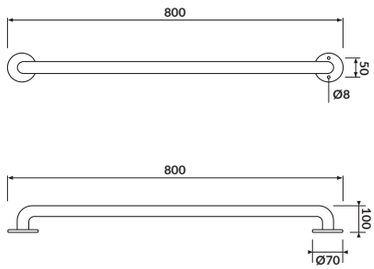

ETIUDA

Uchwyt ścienny - WC/prysznic 50×70 cm L

kod kat.: K97-032 | index: COAF1000180950

Uchwyt ścienny pionowo - poziomy będący pomocniczym sprzętem dla osób niepełnosprawnych, przeznaczony jest do wyposażenia pomieszczeń higieniczno-sanitarnych w budynkach mieszkalnych i użyteczności publicznej, w tym obiektach oświatowo-wychowawczych i szpitalnych. Uchwyt wykonany jest ze stali nierdzewnej AISI 304 o grubości rurki 1,5 mm i średnicy 30 mm, w wykończeniu chromowanym błyszczącym. Posiada 6 otworów montażowych o średnicy 8 mm i szyldy maskujące śruby. Rekomendowana odległość montażu: odcinek poziomy 80 cm od posadzki, odcinek pionowy 95cm od tylnej ściany (WC) lub 70 cm (kącik prysznicowy) Rekomendowana odległość od WC: do 55 cm od osi WC.

charakterystyka:

- stal nierdzewna
- maksymalne obciążenie: 120 kg
- 2 lata gwarancji

szer.×gł.×wys. [cm] 50×90×70

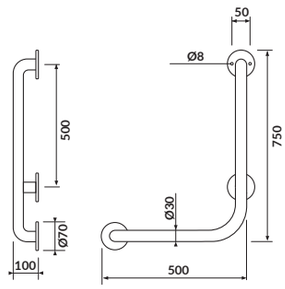

ETIUDA

Uchwyt ścienny WC/prysznic 50×70 cm P

kod kat.: K97-031 | index: COAF1000250950

Uchwyt ścienny pionowo - poziomy będący pomocniczym sprzętem dla osób niepełnosprawnych przeznaczony jest do wyposażenia pomieszczeń higieniczno-sanitarnych w budynkach mieszkalnych i użyteczności publicznej, w tym obiektach oświatowo-wychowawczych i szpitalnych. Uchwyt wykonany jest ze stali nierdzewnej AISI 304 o grubości rurki 1,5 mm i średnicy 30 mm, w wykończeniu chrom błyszczący. Posiada 6 otworów montażowych o średnicy 8 mm i szyldy maskujące śruby. Rekomendowana odległość montażu: odcinek poziomy 80 cm od posadzki, odcinek pionowy 95cm od tylnej ściany (WC) lub 70 cm (kącik prysznicowy) Rekomendowana odległość od WC: do 55 cm od osi WC.

charakterystyka:

- stal nierdzewna
- maksymalne obciążenie: 120 kg
- 2 lata gwarancji

szer.×gł.×wys. [cm] 50×90×70

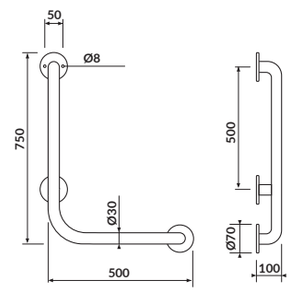

ETIUDA

Uchwyt ścienny do WC/umywalki 60 cm stały

kod kat.: K97-033 | index: COAF1000210950

Uchwyt stały mocowany do ściany, będący pomocniczym sprzętem dla osób niepełnosprawnych, przeznaczony jest do wyposażenia pomieszczeń higieniczno-sanitarnych w budynkach mieszkalnych i użyteczności publicznej, w tym obiektach oświatowo-wychowawczych i szpitalnych. Uchwyt wykonany jest ze stali nierdzewnej AISI 304 o grubości rurki 1,5 mm i średnicy 30 mm, w wykończeniu chromowanym błyszczącym. Płyta mocowana do ściany, grubości 6 mm, posiada 4 otwory montażowe o średnicy 10,5 mm. Rekomendowana wysokość montażu: 80 cm od posadzki do górnej części ramienia uchwytu. Rekomendowana odległość od WC: 40 cm od osi WC.

charakterystyka:

- stal nierdzewna
- maksymalne obciążenie: 120 kg
- 2 lata gwarancji

szer.×gł.×wys. [cm] 12×60×25

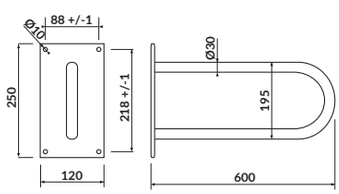

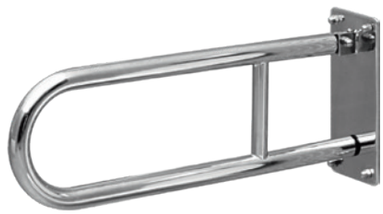

ETIUDA

Uchwyt ścienny do WC 60 cm uchylny

kod kat.: K97-034 | index: COAF1000190950

Uchwyt uchylny mocowany do ściany będący pomocniczym sprzętem dla osób niepełnosprawnych, przeznaczony jest do wyposażenia pomieszczeń higieniczno-sanitarnych w budynkach mieszkalnych i użyteczności publicznej, w tym obiektach oświatowo-wychowawczych i szpitalnych. Uchwyt wykonany jest ze stali nierdzewnej AISI 304 o grubości rurki 1,5 mm i średnicy 30 mm, w wykończeniu chromowanym błyszczącym. Płyta mocowana do ściany, grubości 6 mm, posiada 4 otwory montażowe o średnicy 10,5 mm. Rekomendowana wysokość montażu: 80 cm od posadzki do górnej części ramienia uchwytu. Rekomendowana odległość od WC: 40 cm od osi WC.

charakterystyka:

- stal nierdzewna
- maksymalne obciążenie: 120 kg
- 2 lata gwarancji

szer.×gł.×wys. [cm] 12×60×25

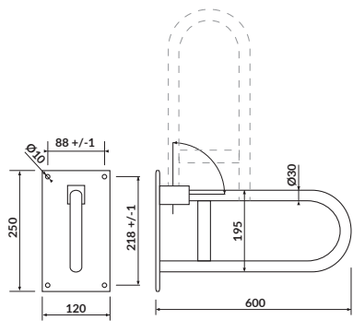

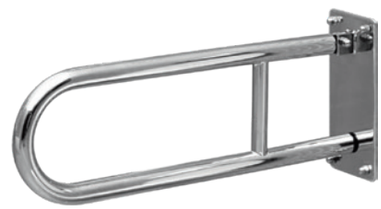

ETIUDA

Uchwyt ścienny do WC 75 cm uchylny

kod kat.: K97-035 | index: COAF1000200950

Uchwyt uchylny mocowany do ściany, będący pomocniczym sprzętem dla osób niepełnosprawnych, przeznaczony jest do wyposażenia pomieszczeń higieniczno-sanitarnych w budynkach mieszkalnych i użyteczności publicznej, w tym obiektach oświatowo-wychowawczych i szpitalnych. Uchwyt wykonany jest ze stali nierdzewnej AISI 304 o grubości rurki 1,5 mm i średnicy 30 mm, w wykończeniu chromowanym błyszczącym. Płyta mocowana do ściany, grubości 6 mm, posiada 4 otwory montażowe o średnicy 10,5 mm. Rekomendowana wysokość montażu: 80 cm od posadzki do górnej części ramienia uchwytu. Rekomendowana odległość od WC: 40 cm od osi WC.

charakterystyka:

- stal nierdzewna
- maksymalne obciążenie: 120 kg
- 2 lata gwarancji

szer.×gł.×wys. [cm] 12×75×25

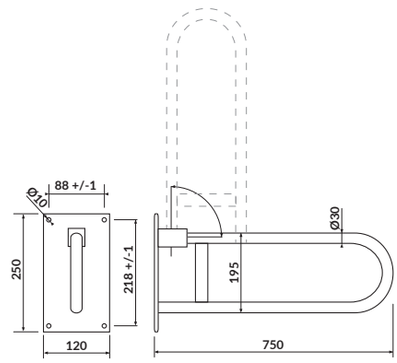

ETIUDA

Uchwyt ścienny do umywalki 55 cm stały P

kod kat.: K97-029 | index: COAF1000230950

Uchwyt umywalkowy prawy mocowany do ściany, będący pomocniczym sprzętem dla osób niepełnosprawnych, przeznaczony jest do wyposażenia pomieszczeń higieniczno-sanitarnych w budynkach mieszkalnych i użyteczności publicznej, w tym obiektach oświatowo-wychowawczych i szpitalnych. Uchwyt wykonany jest ze stali nierdzewnej AISI 304 o grubości rurki 1,5 mm i średnicy 30 mm, w wykończeniu chromowanym błyszczącym. Posiada 6 otworów montażowych o średnicy 8 mm i szyldy maskujące śruby. Rekomendowana wysokość montażu: 80 cm od posadzki do górnej części ramienia uchwytu. Rekomendowana odległość od umywalki: 10 cm od krawędzi.

charakterystyka:

- stal nierdzewna
- maksymalne obciążenie: 120 kg
- 2 lata gwarancji

szer.×gł.×wys. [cm] 23×55×23

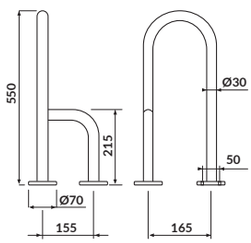

ETIUDA

Uchwyt ścienny do umywalki 55 cm stały L

kod kat.: K97-030 | index: COAF1000240950

Uchwyt umywalkowy lewy mocowany do ściany, będący pomocniczym sprzętem dla osób niepełnosprawnych, przeznaczony jest do wyposażenia pomieszczeń higieniczno-sanitarnych w budynkach mieszkalnych i użyteczności publicznej, w tym obiektach oświatowo-wychowawczych i szpitalnych. Uchwyt wykonany jest ze stali nierdzewnej AISI 304 o grubości rurki 1,5 mm i średnicy 30 mm, w wykończeniu chromowanym błyszczącym. Posiada 6 otworów montażowych o średnicy 8 mm i szyldy maskujące śruby. Rekomendowana wysokość montażu: 80 cm od posadzki do górnej części ramienia uchwytu. Rekomendowana odległość od umywalki: 10 cm od krawędzi.

charakterystyka:

- stal nierdzewna
- maksymalne obciążenie: 120 kg
- 2 lata gwarancji

szer.×gł.×wys. [cm] 23×55×23

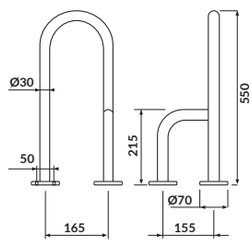

ETIUDA

Uchwyt podłogowy do WC 60 cm uchylny

kod kat.: K97-036 | index: COAF1000260950

Uchwyt uchylny mocowany do podłogi, będący pomocniczym sprzętem dla osób niepełnosprawnych, przeznaczony jest do wyposażenia pomieszczeń higieniczno-sanitarnych w budynkach mieszkalnych i użyteczności publicznej, w tym obiektach oświatowo-wychowawczych i szpitalnych. Uchwyt wykonany jest ze stali nierdzewnej AISI 304 o grubości rurki 1,5 mm i średnicy 30 mm, w wykończeniu chromowanym błyszczącym. Płyta mocowana do posadzki, grubości 6 mm, posiada 5 otworów montażowych o średnicy 10,5 mm. Rekomendowana odległość od WC: 40 cm od osi WC.

charakterystyka:

- stal nierdzewna
- maksymalne obciążenie: 120 kg
- 2 lata gwarancji

szer.×gł.×wys. [cm] 16×60×80

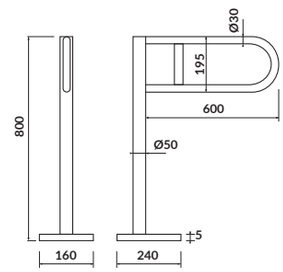

ETIUDA

Uchwyt ścienno-podł. do WC 75×80 cm P

kod kat.: K97-037 | index: COAF1000280950

Uchwyt ścienno-podłogowy, będący pomocniczym sprzętem dla osób niepełnosprawnych, przeznaczony jest do wyposażenia pomieszczeń higieniczno-sanitarnych w budynkach mieszkalnych i użyteczności publicznej, w tym obiektach oświatowo-wychowawczych i szpitalnych. Uchwyt wykonany jest ze stali nierdzewnej AISI 304 o grubości rurki 1,5 mm i średnicy 30 mm, w wykończeniu chromowanym błyszczącym. Posiada 6 otworów montażowych o średnicy 8 mm i szyldy maskujące śruby. Rekomendowana odległość od WC: 40 cm od osi WC.

charakterystyka:

- stal nierdzewna
- maksymalne obciążenie: 120 kg
- 2 lata gwarancji

szer.×gł.×wys. [cm] 23×75×80

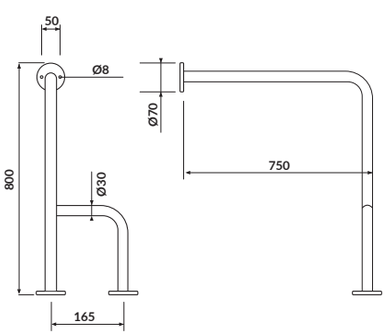

ETIUDA

Uchwyt ścienno-podł. do WC 75×80 cm L

kod kat.: K97-038 | index: COAF1000290950

Uchwyt ścienno-podłogowy, będący pomocniczym sprzętem dla osób niepełnosprawnych, przeznaczony jest do wyposażenia pomieszczeń higieniczno-sanitarnych w budynkach mieszkalnych i użyteczności publicznej, w tym obiektach oświatowo-wychowawczych i szpitalnych. Uchwyt wykonany jest ze stali nierdzewnej AISI 304 o grubości rurki 1,5 mm i średnicy 30 mm, w wykończeniu chromowanym błyszczącym. Posiada 6 otworów montażowych o średnicy 8 mm i szyldy maskujące śruby. Rekomendowana odległość od WC: 40 cm od osi WC.

charakterystyka:

- stal nierdzewna
- maksymalne obciążenie: 120 kg
- 2 lata gwarancji

szer.×gł.×wys. [cm] 23×75×80

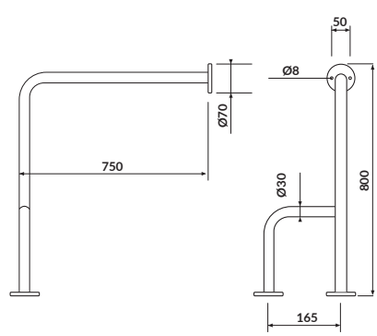

ETIUDA

Lustro 60×60 cm uchylne

kod kat.: K97-039 | index: COAF1000300950

Lustro uchylne będące pomocniczym sprzętem dla osób niepełnosprawnych, przeznaczone jest do wyposażenia pomieszczeń higieniczno-sanitarnych w budynkach mieszkalnych i użyteczności publicznej, w tym obiektach oświatowo-wychowawczych i szpitalnych. Rama lustra wykonana jest ze stali nierdzewnej AISI 304 o grubości rurki 1,5 mm i średnicy 25 mm, w wykończeniu chromowanym błyszczącym. Posiada 4 otwory montażowe o średnicy 8 mm i szyldy maskujące śruby. Rekomendowana wysokość montażu: 120 cm od posadzki do dolnej krawędzi lustra.

charakterystyka:

- stal nierdzewna
- 2 lata gwarancji

szer.×gł.×wys. [cm] 60×9×60

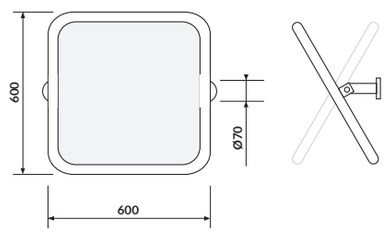

DO UCHWYTÓW

Stelaż podtynkowy

kod kat.: K97-122 | index: COAF1000100948

Stelaż podtynkowy do mocowania uchwytów dla osób z ograniczoną zdolnością ruchową. Uchwyty montażowe, zabezpieczone przed korozją, umożliwiają regulację głębokości zabudowy od 15,5 do 23,5 cm. Rama stelażu jest stabilna, wykonana z zamkniętego profilu stalowego o wysokiej wytrzymałości. Istnieje możliwość regulacji wysokości podstawy stelaża do uchwytu oraz wysokości stelaża od 112 do 129 cm , a także możliwość obrotu stopy stopy stelaża o 90°, do środka i do tyłu.

charakterystyka:

- 10 lat gwarancji na ramę
- Wytrzymałość na duże obciążenia do 100 kg

szer.×gł.×wys. [cm] 30×15,5-23,5×112-129

kompletowania z:

produktami z kolekcji **ETIUDA** dla osób z ograniczoną zdolnością ruchową w tym: ceramika, uchwyty, lustro, krzesło.

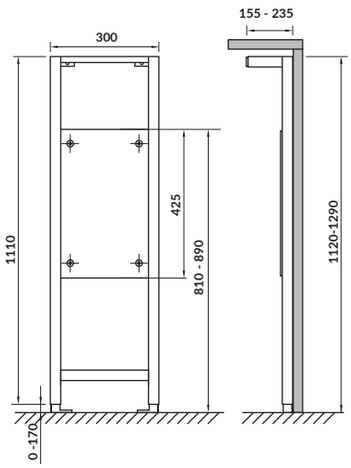

DOPASOWANIE UMYWALEK I MEBLI

UMYWALKI CARINA ⊕ MEBLE

MEBLE			UMYWALKI		
			NAZWA PRODUKTU I KOD KATALOGOWY		
			UMYWALKA CARINA 50	UMYWALKA CARINA 55	UMYWALKA CARINA 60
KOLEKCJA | KOD KATALOGOWY | NAZWA PRODUKTU			K31-004	K31-005	K31-006
SMART	S568-016	Szafka podumywalkowa SMART COMO / COLOUR 50 biała	●	●	
	S568-017	Szafka podumywalkowa SMART COMO / COLOUR 50 szara	●	●	
	S568-018	Szafka podumywalkowa SMART COMO / COLOUR / AMAO / ZURO 60 biała			●
	S568-019	Szafka podumywalkowa SMART COMO / COLOUR / AMAO / ZURO 60 szara			●

UMYWALKI CASPIA ⊕ MEBLE

MEBLE			UMYWALKI			
			NAZWA PRODUKTU I KOD KATALOGOWY			
			UMYWALKA NABLATOWA CASPIA 44 OKRĄGŁA	UMYWALKA NABLATOWA CASPIA 60 KWADRATOWA	UMYWALKA NABLATOWA CASPIA 60 OVALNA	UMYWALKA PODBLATOWA CASPIA 55
KOLEKCJA | KOD KATALOGOWY | NAZWA PRODUKTU			K11-0094	K11-0095	K11-0099	K11-2242
CREA	S924-005	Szafka z blatem uniwersalnym CREA 80 biała	●	●	●	●
	S924-010	Szafka z blatem uniwersalnym CREA 80 dąb	●	●	●	●
	S924-018	Szafka z blatem uniwersalnym CREA 80 szary mat	●	●	●	●
	S924-006	Szafka z blatem uniwersalnym CREA 100 biała	●	●	●	●
	S924-012	Szafka z blatem uniwersalnym CREA 100 dąb	●	●	●	●
	S924-020	Szafka z blatem uniwersalnym CREA 100 szary mat	●	●	●	●
INVERTO	S930-001	Szafka z blatem INVERTO calacatta 80	●	●	●	●
	S930-006	Szafka z blatem INVERTO lake stone 80	●	●	●	●
	S930-002	Szafka z blatem INVERTO calacatta 100	●	●	●	●
	S930-007	Szafka z blatem INVERTO lake stone 100	●	●	●	●

UMYWALKI CERSANIA ⊕ MEBLE

MEBLE			UMYWALKI			
			NAZWA PRODUKTU I KOD KATALOGOWY			
			UMYWALKA MEBLOWA CERSANIA 40 NEW	UMYWALKA MEBLOWA CERSANIA 50 NEW	UMYWALKA MEBLOWA CERSANIA 55 NEW	UMYWALKA MEBLOWA CERSANIA 60 NEW
KOLEKCJA | KOD KATALOGOWY | NAZWA PRODUKTU			K11-0050	K11-0044	K11-0045	K11-0046
BIANCO	S509-032-DSM	Szafka podumywalkowa BIANCO CERSANIA new 50 biała dsm		●		
	S509-031-DSM	Szafka podumywalkowa BIANCO CERSANIA new 60 biała dsm				●
OLIVIA	S543-001-DSM	Szafka podumywalkowa OLIVIA CERSANIA new 40 biała dsm	●			
	S543-002-DSM	Szafka podumywalkowa OLIVIA CERSANIA new 50 biała dsm		●		
	S543-003-DSM	Szafka podumywalkowa OLIVIA CERSANIA new 55 biała dsm			●	
	S543-004-DSM	Szafka podumywalkowa OLIVIA CERSANIA new 60 biała dsm				●
	S543-016-DSM	Szafka podumywalkowa OLIVIA ORZECH CERSANIA new 50 dsm		●		
	S543-017-DSM	Szafka podumywalkowa OLIVIA ORZECH CERSANIA new 60 dsm				●

UMYWALKI LIBRA ⊕ MEBLE

MEBLE			UMYWALKI	
			NAZWA PRODUKTU I KOD KATALOGOWY	
			UMYWALKA MEBLOWA LIBRA 50	UMYWALKA MEBLOWA LIBRA 60
KOLEKCJA | KOD KATALOGOWY | NAZWA PRODUKTU			K04-006	K04-008
OLIVIA	S543-002-DSM	Szafka podumywalkowa OLIVIA CERSANIA new 50 biała dsm	●	
	S543-004-DSM	Szafka podumywalkowa OLIVIA CERSANIA new 60 biała dsm		●
	S543-016-DSM	Szafka podumywalkowa OLIVIA ORZECH CERSANIA new 50 dsm	●	
	S543-017-DSM	Szafka podumywalkowa OLIVIA ORZECH CERSANIA new 60 dsm		●

UMYWALKI CITY ⊕ MEBLE

MEBLE			UMYWALKI				
			NAZWA PRODUKTU I KOD KATALOGOWY				
			UMYWALKA MEBLOWA CITY 50	UMYWALKA MEBLOWA CITY 60	UMYWALKA NABLATOWA CITY SP50 OWALNA	UMYWALKA NABLATOWA CITY SP50 PROSTOKĄTNA	UMYWALKA NABLATOWA CITY SP60 PROSTOKĄTNA
KOLEKCJA | KOD KATALOGOWY | NAZWA PRODUKTU			K35-005	K35-006	K35-046	K35-048	K35-047
COLOUR	S571-019	Szafka podumywalkowa COLOUR / COMO 50 biała	●				
	S571-021	Szafka podumywalkowa COLOUR / COMO / AMAO / ZURO 60 biała		●			
CREA	S924-002	Szafka podumywalkowa CREA 50 biała	●				
	S924-007	Szafka podumywalkowa CREA 50 dąb	●				
	S924-015	Szafka podumywalkowa CREA 50 szary mat	●				
	S924-003	Szafka podumywalkowa CREA 60 biała		●			
	S924-008	Szafka podumywalkowa CREA 60 dąb		●			
	S924-016	Szafka podumywalkowa CREA 60 szary mat		●			
	S924-005	Szafka z blatem uniwersalnym CREA 80 biała			●	●	●
	S924-010	Szafka z blatem uniwersalnym CREA 80 dąb			●	●	●
	S924-018	Szafka z blatem uniwersalnym CREA 80 szary mat			●	●	●
	S924-006	Szafka z blatem uniwersalnym CREA 100 biała			●	●	●
	S924-012	Szafka z blatem uniwersalnym CREA 100 dąb			●	●	●
	S924-020	Szafka z blatem uniwersalnym CREA 100 szary mat			●	●	●
LARA	S801-141-DSM	Set 801 LARA CITY 50 biała dsm (szafka+umywalka)	●				
	S801-155-DSM	Set 822 LARA CITY 50 orzech dsm (szafka+umywalka)	●				
	S801-215	Set 968 LARA CITY 50 szary dsm (szafka + umywalka)	●				
	S801-142-DSM	Set 802 LARA CITY 60 biała dsm (szafka+umywalka)		●			
	S801-143-DSM	Set 803 LARA CITY 60 orzech dsm (szafka+umywalka)		●			
	S801-216	Set 969 LARA CITY 60 szary dsm (szafka + umywalka)		●			
MELAR	S614-010	Szafka poumywalkowa MELAR COMO 60 biała		●			
SMART	S568-016	Szafka podumywalkowa SMART COMO / COLOUR 50 biała	●				
	S568-017	Szafka podumywalkowa SMART COMO / COLOUR 50 szara	●				
	S568-018	Szafka podumywalkowa SMART COMO / COLOUR / AMAO / ZURO 60 biała		●			
	S568-019	Szafka podumywalkowa SMART COMO / COLOUR / AMAO / ZURO 60 szara		●			

UMYWALKI ONTARIO ⊕ MEBLE

MEBLE			UMYWALKI	
			NAZWA PRODUKTU I KOD KATALOGOWY	
			UMYWALKA MEBLOWA ONTARIO NEW 50	UMYWALKA MEBLOWA ONTARIO NEW 60
KOLEKCJA | KOD KATALOGOWY | NAZWA PRODUKTU			K669-001	K669-002
COLOUR	S571-019	Szafka podumywalkowa COLOUR / COMO 50 biała	●	
	S571-021	Szafka podumywalkowa COLOUR / COMO / AMAO / ZURO 60 biała		●
MELAR	S614-009	Szafka podumywalkowa MELAR COMO 50 biała	●	
	S614-010	Szafka podumywalkowa MELAR COMO 60 biała		●
SMART	S568-016	Szafka podumywalkowa SMART COMO / COLOUR 50 biała	●	
	S568-017	Szafka podumywalkowa SMART COMO / COLOUR 50 szara	●	
	S568-018	Szafka podumywalkowa SMART COMO / COLOUR / AMAO / ZURO 60 biała		●
	S568-019	Szafka podumywalkowa SMART COMO / COLOUR / AMAO / ZURO 60 szara		●

UMYWALKI ARTECO ⊕ MEBLE

MEBLE			UMYWALKI	
			NAZWA PRODUKTU I KOD KATALOGOWY	
			UMYWALKA MEBLOWA ARTECO 50	UMYWALKA MEBLOWA ARTECO 60
KOLEKCJA | KOD KATALOGOWY | NAZWA PRODUKTU			K667-007	K667-009
ARTECO	S801-184	Set 876 ARTECO NEW 50 biała dsm (szafka+umywalka)	●	
	S801-183	Set 875 ARTECO NEW 60 biały dsm (szafka+umywalka)		●

UMYWALKI COMO ⊕ MEBLE

MEBLE			UMYWALKI				
			NAZWA PRODUKTU I KOD KATALOGOWY				
			UMYWALKA MEBLOWA COMO 40	UMYWALKA MEBLOWA COMO 50	UMYWALKA MEBLOWA COMO 60	UMYWALKA MEBLOWA COMO 80	UMYWALKA MEBLOWA COMO 100
KOLEKCJA | KOD KATALOGOWY | NAZWA PRODUKTU			K32-001-BOX	K32-002-BOX	K32-003-BOX	K32-004-BOX	K32-016-EX1
COLOUR	S571-019	Szafka podumywalkowa COLOUR / COMO 50 biała		●			
	S571-021	Szafka podumywalkowa COLOUR / COMO / AMAO / ZURO 60 biała			●		
	S571-022	Szafka podumywalkowa COLOUR COMO / AMAO / ZURO 80 biała				●	
CREA	S924-002	Szafka podumywalkowa CREA 50 biała		●			
	S924-007	Szafka podumywalkowa CREA 50 dąb		●			
	S924-015	Szafka podumywalkowa CREA 50 szary mat		●			
	S924-003	Szafka podumywalkowa CREA 60 biała			●		
	S924-008	Szafka podumywalkowa CREA 60 dąb			●		
	S924-016	Szafka podumywalkowa CREA 60 szary mat			●		
	S924-004	Szafka podumywalkowa CREA 80 biała				●	
	S924-009	Szafka podumywalkowa CREA 80 dąb				●	
	S924-017	Szafka podumywalkowa CREA 80 szary mat				●	
	S924-021	Szafka podumywalkowa CREA 100 biała					●
	S924-011	Szafka podumywalkowa CREA 100 dąb					●
	S924-019	Szafka podumywalkowa CREA 100 szary mat					●
	S924-005	Szafka z blatem uniwersalnym CREA 80 biała				●	
	S924-010	Szafka z blatem uniwersalnym CREA 80 dąb				●	
	S924-018	Szafka z blatem uniwersalnym CREA 80 szary mat				●	
	S924-006	Szafka z blatem uniwersalnym CREA 100 biała					●
	S924-012	Szafka z blatem uniwersalnym CREA 100 dąb					●
	S924-020	Szafka z blatem uniwersalnym CREA 100 szary mat					●
LARA	S801-187	Set 886 LARA COMO 40 biały dsm(szafka + umywalka)	●				
	S801-188	Set 887 LARA COMO 40 orzech dsm (szafka + umywalka)	●				
	S801-189	Set 888 LARA COMO 40 szary (szafka + umywalka)	●				
	S801-146-DSM	Set 806 LARA COMO 50 biała dsm (szafka+umywalka)		●			
	S801-153-DSM	Set 820 LARA COMO 50 orzech dsm (szafka+umywalka)		●			
	S801-212	Set 965 LARA COMO 50 szary dsm (szafka + umywalka)		●			
	S801-215	Set 968 LARA CITY 50 szary dsm (szafka + umywalka)		●			
	S801-213	Set 966 LARA COMO 60 szary dsm (szafka + umywalka)			●		
	S801-147-DSM	Set 807 LARA COMO 60 biała dsm (szafka+umywalka)			●		
	S801-148-DSM	Set 808 LARA COMO 60 orzech dsm (szafka+umywalka)			●		
	S801-216	Set 969 LARA CITY 60 szary dsm (szafka + umywalka)			●		
	S801-214	Set 967 LARA COMO 80 szary dsm (szafka + umywalka)				●	
	S801-191	Set 890 LARA COMO 100 biała dsm (szafka + umywalka)					●
	S801-149-DSM	Set 809 LARA COMO 80 biała dsm (szafka+umywalka)				●	
	S801-154-DSM	Set 821 LARA COMO 80 orzech dsm (szafka+umywalka)				●	
MELAR	S614-008	Szafka podumywalkowa MELAR COMO 40 biała	●				
	S614-009	Szafka podumywalkowa MELAR COMO 50 biała		●			
	S614-010	Szafka poumywalkowa MELAR COMO 60 biała			●		
	S614-011	Szafka podumywalkowa MELAR COMO 80 biała				●	
MODUO	S929-014	Szafka podumywalkowa MODUO 40 biała	●				
	S929-013	Szafka podumywalkowa MODUO 40 szara	●				
	S929-012	Szafka podumywalkowa MODUO 50 biała		●			
	S929-011	Szafka podumywalkowa MODUO 50 szara		●			
	S929-010	Szafka podumywalkowa MODUO 60 biała			●		
	S929-009	Szafka podumywalkowa MODUO 60 szara			●		
	S929-008	Szafka podumywalkowa MODUO 80 biała				●	
	S929-007	Szafka podumywalkowa MODUO 80 szara				●	

UMYWALKI COMO ⊕ MEBLE

MEBLE			UMYWALKI				
			NAZWA PRODUKTU I KOD KATALOGOWY				
			UMYWALKA MEBLOWA COMO 40	UMYWALKA MEBLOWA COMO 50	UMYWALKA MEBLOWA COMO 60	UMYWALKA MEBLOWA COMO 80	UMYWALKA MEBLOWA COMO 100
KOLEKCJA | KOD KATALOGOWY | NAZWA PRODUKTU			K32-001-BOX	K32-002-BOX	K32-003-BOX	K32-004-BOX	K32-016-EX1
SMART	S568-022	Szafka podumywalkowa SMART COMO 40 biała	●				
	S568-023	Szafka podumywalkowa SMART COMO 40 szara	●				
	S568-016	Szafka podumywalkowa SMART COMO / COLOUR 50 biała		●			
	S568-017	Szafka podumywalkowa SMART COMO / COLOUR 50 szara		●			
	S568-018	Szafka podumywalkowa SMART COMO / COLOUR / AMAO / ZURO 60 biała			●		
	S568-019	Szafka podumywalkowa SMART COMO / COLOUR / AMAO / ZURO 60 szara			●		
	S568-020	Szafka podumywalkowa SMART COMO / AMAO / ZURO 80 biała				●	
	S568-021	Szafka podumywalkowa SMART COMO / AMAO / ZURO 80 szara				●	

UMYWALKI INVERTO ⊕ MEBLE

MEBLE			UMYWALKI					
			NAZWA PRODUKTU I KOD KATALOGOWY					
			UMYWALKA MEBLOWA INVERTO 60	UMYWALKA MEBLOWA INVERTO 80 LEWA	UMYWALKA MEBLOWA INVERTO 80 PRAWA	UMYWALKA MEBLOWA INVERTO 100	UMYWALKA NABLATOWA INVERTO 60 OWALNA	UMYWALKA NABLATOWA INVERTO 60 PROSTOKĄTNA
KOLEKCJA | KOD KATALOGOWY | NAZWA PRODUKTU			K671-005	K671-016	K671-006	K671-007	K671-009	K671-008
INVERTO	S930-016	Szafka podumywalkowa INVERTO calacatta 60	●					
	S930-003	Szafka podumywalkowa INVERTO lake stone 60	●					
	S930-017	Szafka podumywalkowa INVERTO calacatta 80		●	●			
	S930-004	Szafka podumywalkowa INVERTO lake stone 80		●	●			
	S930-005	Szafka podumywalkowa INVERTO lake stone 100				●		
	S930-018	Szafka podumywalkowa INVERTO calacatta 100				●		
	S930-006	Szafka z blatem INVERTO lake stone 80					●	●
	S930-001	Szafka z blatem INVERTO calacatta 80					●	●
	S930-007	Szafka z blatem INVERTO lake stone 100					●	●
	S930-002	Szafka z blatem INVERTO calacatta 100					●	●

UMYWALKI COLOUR ⊕ MEBLE

MEBLE			UMYWALKI	
			NAZWA PRODUKTU I KOD KATALOGOWY	
			UMYWALKA MEBLOWA COLOUR 50	UMYWALKA MEBLOWA COLOUR 60
KOLEKCJA | KOD KATALOGOWY | NAZWA PRODUKTU			K103-005	K103-007
COLOUR	S571-019	Szafka podumywalkowa COLOUR / COMO 50 biała	●	
	S571-021	Szafka podumywalkowa COLOUR / COMO / AMAO / ZURO 60 biała		●
CREA	S924-002	Szafka podumywalkowa CREA 50 biała	●	
	S924-007	Szafka podumywalkowa CREA 50 dąb	●	
	S924-015	Szafka podumywalkowa CREA 50 szary mat	●	
	S924-003	Szafka podumywalkowa CREA 60 biała		●
	S924-008	Szafka podumywalkowa CREA 60 dąb		●
	S924-016	Szafka podumywalkowa CREA 60 szary mat		●
MELAR	S614-009	Szafka podumywalkowa MELAR / COMO 50 biała	●	
	S614-010	Szafka podumywalkowa MELAR / COMO 60 biała		●
MODUO	S929-012	Szafka podumywalkowa MODUO 50 biała	●	
	S929-011	Szafka podumywalkowa MODUO 50 szara	●	
	S929-010	Szafka podumywalkowa MODUO 60 biała		●
	S929-009	Szafka podumywalkowa MODUO 60 szara		●
SMART	S568-016	Szafka podumywalkowa SMART COMO / COLOUR 50 biała	●	
	S568-017	Szafka podumywalkowa SMART COMO / COLOUR 50 szara	●	
	S568-018	Szafka podumywalkowa SMART COMO / COLOUR / AMAO / ZURO 60 biała		●
	S568-019	Szafka podumywalkowa SMART COMO / COLOUR / AMAO / ZURO 60 szara		●

UMYWALKI CREA ⊕ MEBLE

MEBLE			UMYWALKI								
			NAZWA PRODUKTU I KOD KATALOGOWY								
			UMYWALKA WPUSZCZANA CREA 38 D OKRĄGŁA	UMYWALKA NABLATOWA CREA 38 B OKRĄGŁA	UMYWALKA NABLATOWA CREA 35 KWADRATOWA	UMYWALKA NABLATOWA CREA 50 PROSTOKĄTNA	UMYWALKA MEBLOWA CREA 40	UMYWALKA MEBLOWA CREA 50	UMYWALKA MEBLOWA CREA 60	UMYWALKA MEBLOWA CREA 80	UMYWALKA MEBLOWA CREA 100
KOLEKCJA | KOD KATALOGOWY | NAZWA PRODUKTU			K114-002	K114-020	K114-007	K114-001	K114-004	K114-005	K114-006	K114-017	K114-018
COLOUR	S571-019	Szafka podumywalkowa COLOUR / COMO 50 biała						●			
	S571-021	Szafka podumywalkowa COLOUR / COMO / AMAO / ZURO 60 biała							●		
	S571-022	Szafka podumywalkowa COLOUR COMO / AMAO / ZURO 80 biała								●	
CREA	S924-002	Szafka podumywalkowa CREA 50 biała						●			
	S924-007	Szafka podumywalkowa CREA 50 dąb						●			
	S924-015	Szafka podumywalkowa CREA 50 szary mat						●			
	S924-003	Szafka podumywalkowa CREA 60 biała							●		
	S924-008	Szafka podumywalkowa CREA 60 dąb							●		
	S924-016	Szafka podumywalkowa CREA 60 szary mat							●		
	S924-004	Szafka podumywalkowa CREA 80 biała								●	
	S924-009	Szafka podumywalkowa CREA 80 dąb								●	
	S924-017	Szafka podumywalkowa CREA 80 szary mat								●	
	S924-021	Szafka podumywalkowa CREA 100 biała									●
	S924-011	Szafka podumywalkowa CREA 100 dąb									●
	S924-019	Szafka podumywalkowa CREA 100 szary mat									●
	S924-005	Szafka z blatem uniwersalnym CREA 80 biała	●	●	●	●					
	S924-010	Szafka z blatem uniwersalnym CREA 80 dąb	●	●	●	●					
	S924-018	Szafka z blatem uniwersalnym CREA 80 szary mat	●	●	●	●					
	S924-006	Szafka z blatem uniwersalnym CREA 100 biała	●	●	●	●					
	S924-012	Szafka z blatem uniwersalnym CREA 100 dąb	●	●	●	●					
	S924-020	Szafka z blatem uniwersalnym CREA 100 szary mat	●	●	●	●					
INVERTO	S930-016	Szafka podumywalkowa INVERTO calacatta 60							●		
	S930-003	Szafka podumywalkowa INVERTO lake stone 60							●		
	S930-017	Szafka podumywalkowa INVERTO calacatta 80								●	
	S930-004	Szafka podumywalkowa INVERTO lake stone 80								●	
	S930-005	Szafka podumywalkowa INVERTO lake stone 100									●
	S930-018	Szafka podumywalkowa INVERTO calacatta 100									●
	S930-006	Szafka z blatem INVERTO lake stone 80	●	●	●	●					
	S930-001	Szafka z blatem INVERTO calacatta 80	●	●	●	●					
	S930-007	Szafka z blatem INVERTO lake stone 100	●	●	●	●					
	S930-002	Szafka z blatem INVERTO calacatta 100	●	●	●	●					
MELAR	S614-008	Szafka podumywalkowa MELAR COMO 40 biała					●				
	S614-009	Szafka podumywalkowa MELAR COMO 50 biała						●			
	S614-010	Szafka poumywalkowa MELAR COMO 60 biała							●		
	S614-011	Szafka podumywalkowa MELAR COMO 80 biała								●	
MODUO	S929-014	Szafka podumywalkowa MODUO 40 biała					●				
	S929-013	Szafka podumywalkowa MODUO 40 szara					●				
	S929-012	Szafka podumywalkowa MODUO 50 biała						●			
	S929-011	Szafka podumywalkowa MODUO 50 szara						●			
	S929-010	Szafka podumywalkowa MODUO 60 biała							●		
	S929-009	Szafka podumywalkowa MODUO 60 szara							●		
	S929-008	Szafka podumywalkowa MODUO 80 biała								●	
	S929-007	Szafka podumywalkowa MODUO 80 szara								●	
SMART	S568-022	Szafka podumywalkowa SMART COMO 40 biała					●				
	S568-023	Szafka podumywalkowa SMART COMO 40 szara					●				
	S568-016	Szafka podumywalkowa SMART COMO / COLOUR 50 biała						●			
	S568-017	Szafka podumywalkowa SMART COMO / COLOUR 50 szara						●			
	S568-018	Szafka podumywalkowa SMART COMO / COLOUR / AMAO / ZURO 60 biała							●		
	S568-019	Szafka podumywalkowa SMART COMO / COLOUR / AMAO / ZURO 60 szara							●		
	S568-020	Szafka podumywalkowa SMART COMO / AMAO / ZURO 80 biała								●	
	S568-021	Szafka podumywalkowa SMART COMO / AMAO / ZURO 80 szara								●	

UMYWALKI EASY ⊕ MEBLE

MEBLE			UMYWALKI		
			NAZWA PRODUKTU I KOD KATALOGOWY		
KOLEKCJA | KOD KATALOGOWY | NAZWA PRODUKTU			UMYWALKA MEBLOWA EASY 50	UMYWALKA MEBLOWA EASY 60	UMYWALKA MEBLOWA EASY 70
			K102-012	K102-014	K102-015
EASY	S573-002	Szafka podumywalkowa EASY 50 biała	●		
	S573-006	Szafka podumywalkowa EASY 60 biała		●	
	S573-008	Szafka podumywalkowa EASY 70 biała			●

UMYWALKI MODUO ⊕ MEBLE

MEBLE			UMYWALKI						
			NAZWA PRODUKTU I KOD KATALOGOWY						
KOLEKCJA | KOD KATALOGOWY | NAZWA PRODUKTU			UMYWALKA MEBLOWA MODUO 40	UMYWALKA MEBLOWA MODUO 50	UMYWALKA MEBLOWA MODUO 60	UMYWALKA MEBLOWA MODUO 80	UMYWALKA MEBLOWA MODUO SLIM 50	UMYWALKA MEBLOWA MODUO SLIM 60	UMYWALKA MEBLOWA MODUO SLIM 80
			K116-016	K116-009	K116-011	K116-013	K116-008	K116-010	K116-012
COLOUR	S571-019	Szafka podumywalkowa COLOUR / COMO 50 biała		●					
	S571-021	Szafka podumywalkowa COLOUR / COMO / AMAO / ZURO 60 biała			●				
	S571-022	Szafka podumywalkowa COLOUR COMO / AMAO / ZURO 80 biała				●			
CREA	S924-001	Szafka podumywalkowa CREA 40 biała	●						
	S924-013	Szafka podumywalkowa CREA 40 dąb	●						
	S924-014	Szafka podumywalkowa CREA 40 szary mat	●						
	S924-002	Szafka podumywalkowa CREA 50 biała		●					
	S924-007	Szafka podumywalkowa CREA 50 dąb		●					
	S924-015	Szafka podumywalkowa CREA 50 szary mat		●					
	S924-003	Szafka podumywalkowa CREA 60 biała			●				
	S924-008	Szafka podumywalkowa CREA 60 dąb			●				
	S924-016	Szafka podumywalkowa CREA 60 szary mat			●				
	S924-004	Szafka podumywalkowa CREA 80 biała				●			
	S924-009	Szafka podumywalkowa CREA 80 dąb				●			
	S924-017	Szafka podumywalkowa CREA 80 szary mat				●			
MELAR	S614-008	Szafka podumywalkowa MELAR COMO 40 biała	●						
	S614-009	Szafka podumywalkowa MELAR COMO 50 biała		●					
	S614-010	Szafka poumywalkowa MELAR COMO 60 biała			●				
	S614-011	Szafka podumywalkowa MELAR COMO 80 biała				●			
MODUO	S929-014	Szafka podumywalkowa MODUO 40 biała	●						
	S929-013	Szafka podumywalkowa MODUO 40 szara	●						
	S929-012	Szafka podumywalkowa MODUO 50 biała		●					
	S929-011	Szafka podumywalkowa MODUO 50 szara		●					
	S929-010	Szafka podumywalkowa MODUO 60 biała			●				
	S929-009	Szafka podumywalkowa MODUO 60 szara			●				
	S929-008	Szafka podumywalkowa MODUO 80 biała				●			
	S929-007	Szafka podumywalkowa MODUO 80 szara				●			
	S929-006	Szafka podumywalkowa MODUO slim 50 biała					●		
	S929-005	Szafka podumywalkowa MODUO slim 50 szara					●		
	S929-004	Szafka podumywalkowa MODUO slim 60 biała						●	
	S929-003	Szafka podumywalkowa MODUO slim 60 szara						●	
	S929-002	Szafka podumywalkowa MODUO slim 80 biała							●
	S929-001	Szafka podumywalkowa MODUO slim 80 szara							●
SMART	S568-022	Szafka podumywalkowa SMART COMO 40 biała	●						
	S568-023	Szafka podumywalkowa SMART COMO 40 szara	●						
	S568-016	Szafka podumywalkowa SMART COMO / COLOUR 50 biała		●					
	S568-017	Szafka podumywalkowa SMART COMO / COLOUR 50 szara		●					
	S568-018	Szafka podumywalkowa SMART COMO / COLOUR / AMAO / ZURO 60 biała			●				
	S568-019	Szafka podumywalkowa SMART COMO / COLOUR / AMAO / ZURO 60 szara			●				
	S568-020	Szafka podumywalkowa SMART COMO / AMAO / ZURO 80 biała				●			
	S568-021	Szafka podumywalkowa SMART COMO / AMAO / ZURO 80 szara				●			

DANE LOGISTYCZNE

NAZWA KOLEKCJI	NAZWA PRODUKTU	KOD KATALOGOWY	INDEKS	EAN	OPAKOWANIE JEDNOSTKOWE			OPAKOWANIE ZBIORCZE (PALETA)		
					WAGA NETTO (KG)	WAGA BRUTTO KG)	WYMIARY POJEDYNCZEGO OPAKOWANIA (CM) DŁ. × SZER. × WYS.	LICZBA SKU NA PALECIE	WYMIAR PALETY Z TOWAREM (CM) DŁ. × SZER. × WYS.	WAGA PALETY Z TOWAREM (KG)
KOMPAKTY										
ARTECO	Kompakt 613 **ARTECO CleanOn** 010 3/5L **NEW** z deską duroplastową, wolnoopadającą, z funkcją łatwego wypinania jednym przyciskiem	K667-052	CCKZ1013981894	5902115729669	31,20	36,00	80 × 39 × 41	12	120 × 80 × 185	465,00
ARTECO	Kompakt 616 **ARTECO CleanOn** 011 3/5L **NEW** z deską duroplastową, wolnoopadającą, z funkcją łatwego wypinania jednym przyciskiem	K667-056	CCKZ1014021894	5902115730221	31,20	36,00	80 × 39 × 41	12	120 × 80 × 185	465,00
ARTECO	Kompakt 659 **ARTECO CleanOn** 010 3/5L z deską **ARTECO** polipropylenową, wolnoopadającą	K667-069	CCKZ1014410777	5902115742842	31,20	34,20	80 × 39 × 41	12	120 × 80 × 180	445,00
ARTECO	Kompakt 682 **ARTECO CleanOn** 020 3/5L z deską **ARTECO** polipropylenową, wolnoopadającą	K667-077	CCKZ1014696402	5902115772849	30,70	33,70	80 × 39 × 44,5	12	120 × 80 × 181	440,00
ARTECO	Kompakt 683 **ARTECO CleanOn** 021 3/5L z deską **ARTECO** polipropylenową, wolnoopadającą	K667-074	CCKZ1014665952	5902115772757	30,70	33,70	80 × 39 × 41	12	120 × 80 × 181	440,00
ARTECO	Kompakt 684 **ARTECO CleanOn** 020 3/5L **NEW** z deska duroplastową, wolnoopadającą, z funkcją łatwego wypinania jednym przyciskiem	K667-075	CCKZ1014675952	5902115772764	30,70	33,70	80 × 39 × 41	12	120 × 80 × 181	440,00
ARTECO	Kompakt 685 **ARTECO CleanOn** 021 3/5L **NEW** z deską duroplastową, wolnoopadającą, z funkcją łatwego wypinania jednym przyciskiem	K667-076	CCKZ1014685952	5902115772771	30,70	33,70	80 × 39 × 41	12	120 × 80 × 181	440,00
CARINA	Kompakt 482 **CARINA NEW CleanOn** 010 3/5L z deską duroplastową, wolnoopadającą, z funkcją łatwego wypinania jednym przyciskiem	K31-044	CCKZ1012671894	590772069182	30,20	35,20	80 × 39 × 41	12	120 × 80 × 187	453,40
CITY	Kompakt 601 **CITY NEW CleanOn** 010 3/5L z deską duroplastową, wolnoopadającą, z funkcją łatwego wypinania jednym przyciskiem	K35-035	CCKZ1013871894	5902115727160	33,30	37,50	80 × 39 × 41	12	120 × 80 × 182	458,00
CITY	Kompakt 602 **CITY NEW CleanOn** 011 3/5L z deską duroplastową, wolnoopadającą, z funkcją łatwego wypinania jednym przyciskiem	K35-036	CCKZ1013881894	5902115727269	33,30	37,50	80 × 39 × 46,5	12	120 × 80 × 205	485,00
CITY	Kompakt 603 **CITY NEW CleanOn** 010 3/5L z deską **SLIM** duroplastową, wolnoopadającą, z funkcją łatwego wypinania jednym przyciskiem	K35-037	CCKZ1013891894	5902115727276	33,30	37,50	80 × 39 × 41	12	120 × 80 × 182	485,00
CITY	Kompakt 604 **CITY NEW CleanOn** 011 3/5L z deską **SLIM** duroplastową, wolnoopadającą, z funkcją łatwego wypinania jednym przyciskiem	K35-038	CCKZ1013901894	5902115727283	33,30	37,50	80 × 39 × 41	12	120 × 80 × 182	485,00
COLOUR	Kompakt 574 **COLOUR NEW CleanOn** 010 3/5L z deską duroplastową, wolnoopadającą, z funkcją łatwego wypinania jednym przyciskiem	K103-027	CCKZ1013491894	5902115716300	34,50	43,00	80 × 39 × 41	12	120 × 80 × 186	550,00
EASY	Kompakt 599 **EASY NEW CleanOn** 010 3/5L z deską duroplastową, wolnoopadającą, z funkcją łatwego wypinania jednym przyciskiem	K102-028	CCKZ1013851894	5902115727146	29,90	37,50	80 × 39 × 41	12	120 × 80 × 182	483,00
EASY	Kompakt 600 **EASY NEW CleanOn** 011 3/5L z deską duroplastową, wolnoopadającą, z funkcją łatwego wypinania jednym przyciskiem	K102-029	CCKZ1013861894	5902115727153	29,90	37,50	80 × 39 × 41	12	120 × 80 × 182	483,00
ETIUDA	Kompakt 579 **ETIUDA NEW CleanOn** dla niepełnosprawnych 010 3/6L bez deski	K11-0221	CCKZ1013561894	5902115716607	36,50	40,00	80,4 × 39 × 48	9	120 × 80 × 170	400,00
FACILE	Kompakt 316 **FACILE** 010 3/6L z deską duroplastową	K30-017	CCKZ1001342052	5907720651695	27,60	32,40	80 × 39 × 41	12	120 × 80 × 207	410,40
FACILE	Kompakt 317 **FACILE** 010 3/6L z deską duroplastową, wolnoopadającą, z funkcją łatwego wypinania jednym przyciskiem	K30-008	CCKZ1001352052	5907720651701	27,60	32,40	80 × 39 × 41	12	120 × 80 × 207	410,40
FACILE	Kompakt 318 **FACILE** 011 3/6L z deską duroplastową	K30-009	CCKZ1001362052	5907720651718	27,60	32,40	80 × 39 × 45,5	12	120 × 80 × 207	410,40
FACILE	Kompakt 319 **FACILE** 011 3/6L z deską duroplastową, wolnoopadającą, z funkcją łatwego wypinania jednym przyciskiem	K30-016	CCKZ1001372052	5907720651688	27,60	32,40	80 × 39 × 41	12	120 × 80 × 207	410,40
KASKADA	Kompakt 206 K010 3/6L z deską polipropylenową	K100-206	CCKZ1000300783	5907720639310	27,60	31,50	80 × 39 × 41	12	120 × 80 × 187	399,00
KASKADA	Kompakt 207 K020 3/6L z deską polipropylenową	K100-207	CCKZ1000410783	5907720639327	29,30	33,00	80 × 39 × 41	12	120 × 80 × 187	420,00
MARKET	Kompakt **MARKET** 200 010 3/6L z deską duroplastową	K100-200	CCKZ1000480779	5907720639198	29,80	37,60	80 × 39 × 41	12	120 × 80 × 182	484,00
MARKET	Kompakt **MARKET** 201 020 3/6L z deską duroplastową	K100-201	CCKZ1000550779	5907720639204	29,90	37,10	80 × 39 × 41	12	120 × 80 × 182	478,00
MERIDA	Kompakt 114 **MERIDA** 010 b 3/6L z deską polipropylenową **MERIDA**	K03-014	CCKZ1000770783	5907536689691	28,10	32,00	80 × 39 × 41	12	120 × 80 × 187	415,00
MERIDA	Kompakt 331 **MERIDA** M10 3/6L z deską polipropylenową, wolnoopadającą	K03-018	CCKZ1001953065	5907720657994	28,10	32,00	80 × 39 × 41	12	120 × 80 × 187	415,00
MODUO	Kompakt 649 SBTW **MODUO CleanOn** 010 3/5L z deską **SLIM** duroplastową, wolnoopadającą, z funkcją łatwego wypinania jednym przyciskiem	K116-001	CCKZ1014313653	5902115741111	36,20	42,00	80 × 39 × 41	12	120 × 80 × 183	535,00
MODUO	Kompakt 666 SBTW **MODUO CleanOn** 010 3/5L z deską **MODUO SLIM WRAP** duroplastową, wolnoopadającą, z funkcją łatwego wypinania jednym przyciskiem	K116-024	CCKZ1014477009	5902115751592	36,20	41,50	80 × 39 × 41	12	120 × 80 × 183	531,00
MODUO	Kompakt 670 SBTW **MODUO** 43 **CleanOn** 010 3/5L z deską **SLIM** duroplastową, wolnoopadającą, z funkcją łatwego wypinania jednym przyciskiem	K116-029	CCKZ1014506402	5902115752469	36,70	43,50	80 × 39 × 44,5	12	120 × 80 × 198	554,00
MODUO	Kompakt 671 SBTW **MODUO** 43 **CleanOn** 011 3/5L z deską **SLIM** duroplastową, wolnoopadającą, z funkcją łatwego wypinania jednym przyciskiem	K116-032	CCKZ1014526402	5902115753053	36,70	43,50	80 × 39 × 44,5	12	120 × 80 × 198	554,00
MODUO	Kompakt 672 SBTW **MODUO** 43 **CleanOn** 010 3/5L z deską duroplastową, wolnoopadającą, z funkcją łatwego wypinania jednym przyciskiem	K116-030	CCKZ1014516402	5902115752476	36,70	43,50	80 × 39 × 44,5	12	120 × 80 × 198	554,00
MODUO	Kompakt 673 SBTW **MODUO** 43 **CleanOn** 011 3/5L deską duroplastową, wolnoopadającą, z funkcją łatwego wypinania jednym przyciskiem	K116-035	CCKZ1014531894	5902115753503	36,70	43,50	80 × 39 × 44,5	12	120 × 80 × 198	554,00
MODUO	Kompakt 674 SBTW **MODUO** 43 **CleanOn** 010 3/5L z deską **MODUO SLIM WRAP** duroplastową, wolnoopadającą	K116-036	CCKZ1014541894	5902115753510	36,70	43,50	80 × 39 × 44,5	12	120 × 80 × 198	554,00
MODUO	Kompakt 675 SBTW **MODUO** 43 **CleanOn** 011 3/5L z deską **MODUO SLIM WRAP** duroplastową, wolnoopadającą	K116-037	CCKZ1014551894	5902115753527	36,70	43,50	80 × 39 × 44,5	12	120 × 80 × 198	554,00
PARVA	Kompakt 216 **PARVA** 010 3/6L z deską duroplastową, wolnoopadającą z funkcją łatwego wypinania jednym przyciskiem	K27-002	CCKZ1001130789	5907720648596	28,00	33,50	80 × 39 × 41	12	120 × 80 × 183	419,80

NAZWA KOLEKCJI	NAZWA PRODUKTU	KOD KATALOGOWY	INDEKS	EAN	OPAKOWANIE JEDNOSTKOWE			OPAKOWANIE ZBIORCZE (PALETA)		
					WAGA NETTO (KG)	WAGA BRUTTO KG)	WYMIARY POJEDYNCZEGO OPAKOWANIA (CM) DŁ. × SZER. × WYS.	LICZBA SKU NA PALECIE	WYMIAR PALETY Z TOWAREM (CM) DŁ. × SZER. × WYS.	WAGA PALETY Z TOWAREM (KG)
PARVA	Kompakt 218 **PARVA** 020 3/6L z desą wolnoopadającą, z funkcją łatwego wypinania jednym przyciskiem	K27-004	CCKZ1001180789	5907720648619	30,70	35,90	80 × 39 × 41	12	120 × 80 × 187	456,00
PARVA	Kompakt 478 **PARVA NEW CleanOn** 010 3/5L z deską duroplastową, wolnoopadającą, z funkcją łatwego wypinania jednym przyciskiem	K27-063	CCKZ1012621894	5907720691776	29,60	34,80	80 × 39 × 41	12	120 × 80 × 187	448,00
PRESIDENT	Kompakt 147 **PRESIDENT** 010 3/6L z deską polipropylenową	K08-028	CCKZ1000600783	5907536620953	28,00	33,50	8 0 × 39 × 41	12	120 × 80 × 182	434,50
PRESIDENT	Kompakt 148 **PRESIDENT** 020 3/6L z deską polipropylenową	K08-029	CCKZ1000660783	5907536620960	27,20	31,40	80 × 39 × 41	12	120 × 80 × 182	410,00
PRESIDENT	Kompakt 304 **PRESIDENT** 010 3/6L z deską duroplastową	K08-038	CCKZ1000590784	5907720636173	27,10	34,70	80 × 39 × 41	12	120 × 80 × 182	449,00
PRESIDENT	Kompakt 305 **PRESIDENT** 020 3/6L z deską duroplastową	K08-039	CCKZ1000650784	5907720636180	27,20	33,70	80 × 39 × 41	12	120 × 80 × 182	437,00
PRESIDENT	Kompakt 431 **PRESIDENT** 011 narożny 3/6L z deską duroplastową, wolnoopadającą, z funkcją łatwego wypinania	K08-065	CCKZ1012121833	5907720684341	21,00	23,00	80 × 39 × 42,6	15	120 × 80 × 190	276,00
PRESIDENT	Kompakt 640 P010 3/6L z deską duroplastową, wolnoopadającą, z funkcją łatwego wypinania jednym przyciskiem	K100-394	CCKZ1014181894	5902115735196	28,00	33,50	80 × 39 × 41	12	120 × 80 × 207	435,00
MISKI ZAWIESZANE										
ARTECO	Miska zawieszana **ARTECO CleanOn NEW**	K667-053	CCHZ1001511986	5902115729676	20,10	22,00	40 × 36,5 × 53	18	120 × 80 × 178	360,00
ARTECO	SET 813 miska zawieszana **ARTECO NEW CleanOn**, deska **ARTECO** duroplastowa, wolnoopadająca z funkcją łatwego wypinania	S701-178	SZCZ1001781533	5902115730290	18,60	20,60	40 × 36,5 × 53	18	120 × 80 × 178	380,00
ARTECO	SET 815 miska zawieszana **ARTECO NEW CleanOn**, deska **ARTECO** polipropylenowa, wolnoopadająca	S701-180	SZCZ1001801533	5902115730313	18,00	20,00	40 × 36,5 × 53	18	120 × 80 × 180	399,00
CARINA	Miska zawieszana **CARINA NEW CleanOn** bez deski	K31-046	CCHZ1000921986	5907720692018	16,60	19,17	39,9 × 36,6 × 51,9	24	120 × 80 × 233	460,00
CARINA	SET 548 miska zawieszana **CARINA NEW CleanOn**, deska duroplastowa, wolnoopadająca z funkcją łatwego wypinania	K701-033	SZCZ1000841773	5907720692025	16,60	19,00	399 × 366 × 519	12	120 × 80 × 125	274,60
CASPIA	Miska zawieszana **CASPIA NEW CleanOn** z ukrytym montażem bez deski	K11-0233	CCHZ1001401986	5902115725135	26,00	27,80	39,9 × 36,6 × 51,9	18	120 × 80 × 175	540,00
CASPIA	SET 741 miska zawieszana z ukrytym montażem **CASPIA NEW CleanOn**, deska **SLIM**, duroplastowa, wolnoopadająca z funkcją łatwego wypinania jednym przyciskiem	K701-103	SZCZ1001671773	5902115721540	26,50	27,80	42,5 × 39 × 53	18	120 × 80 × 180	406,00
CITY	Miska zawieszana **CITY NEW CleanOn**	K35-028	CCHZ1001441986	5902115725524	17,10	18,50	39,9 × 36,6 × 51,9	18	120 × 80 × 175	555,00
CITY	Miska zawieszana **CITY OVAL NEW CleanOn** z ukrytym montażem bez deski	K35-025	CCHZ1001421986	5902115725159	23,30	28,10	39,9 × 36,6 × 51,9	18	120 × 80 × 175	505,00
CITY	Miska zawieszana **CITY SQUARE CleanOn** z ukrytym montażem bez deski	K35-041	CCHZ1001936378	5902115778155	23,60	28,40	39,9 × 36,6 × 51,9	18	120 × 80 × 175	525,00
CITY	SET 743 miska zawieszana z ukrytym montażem **CITY OVAL CleanOn**, deska **SLIM** duroplastowa, wolnoopadająca z łatwym wypinaniem jednym przyciskiem	K701-104	SZCZ1001681773	5902115721533	28,50	29,50	42,5 × 39 × 53	18	120 × 80 × 180	421,00
CITY	SET 794 miska zawieszana **CITY NEW CleanOn**, deska **SLIM** duroplastowa, wolnoopadająca z funkcją łatwego wypinania jednym przyciskiem	K701-143	SZCZ1001731608	5902115726828	21,50	23,50	42,5 × 39 × 53	18	120 × 80 × 180	399,00
CITY	SET B220 miska zawieszana **CITY SQUARE CleanOn** z ukrytym montażem; deska duroplastowa, wolnoopadająca z funkcją łatwego wypinania	S701-405	SZCZ1002353121	5902115794971	29,00	31,00	42,5 × 39,5 × 51	18	120 × 80 × 175	590,00
COLOUR	Miska zawieszana **COLOUR NEW CleanOn** bez deski	K103-024	CCHZ1001151986	5902115716270	19,00	21,67	39,9 × 36,6 × 51,9	18	120 × 80 × 181	400,00
COLOUR	SET 652 miska zawieszana **COLOUR NEW CleanOn**, deska duroplastowa, wolnoopadająca z funkcją łatwego wypinania	K701-042	SZCZ1001261608	5902115716324	22,25	24,75	42,5 × 39 × 53	18	120 × 80 × 180	421,00
COMO	Miska zawieszana **COMO NEW CleanOn** bez deski	K32-020	CCHZ1001141986	5902115716379	18,00	19,50	39,9 × 36,6 × 51,9	18	120 × 80 × 181	515,00
COMO	SET 742 miska zawieszana **COMO NEW CleanOn**, deska **SLIM** duroplastowa, wolnoopadająca z funkcją łatwego wypinania jednym przyciskiem	K701-102	SZCZ1001661773	5902115721526	18,00	19,25	42,5 × 39 × 53	18	120 × 80 × 180	406,00
CREA	Miska zawieszana **CREA** owalna **CleanOn** z ukrytym montażem bez deski	K114-015	CCHZ1001331986	5902115724039	23,90	25,50	40 × 36,5 × 53	18	120 × 80 × 175	505,00
CREA	Miska zawieszana **CREA** prostokątna **CleanOn** z ukrytym montażem bez deski	K114-016	CCHZ1001341986	5902115724046	24,20	25,70	40 × 36,5 × 53	18	120 × 80 × 175	495,00
CREA	SET 906 miska zawieszana **CREA** owalna **CleanOn**; deska **CREA SLIM** owalna, duroplastowa, wolnoopadająca z funkcją łatwego wypinania jednym przyciskiem	S701-212	SZCZ1001810915	5902115735400	25,50	27,00	set wirtualny	6	120 × 80	183,00
CREA	SET 907 miska zawieszana **CREA** prostokątna **CleanOn**, deska **CREA SLIM** prostokątna, duroplastowa, wolnoopadająca z funkcją łatwego wypinania jednym przyciskiem	S701-213	SZCZ100182915	5902115735417	25,70	27,20	set wirtualny	18	120 × 80	184,20
DELFI	Miska zawieszana **DELFI** bez deski	K11-0021	CCHZ1000030936	5907536601235	16,30	17,03	pakowana w folię	12	120 × 80 × 100	221,00
DELFI	SET miska zawieszana **DELFI**; deska **DELFI** duroplastowa, wolnoopadająca	K97-199	SZCZ1000240856	5907720661717	18,30	20,30	43,5 × 39,4 × 54	18	120 × 80 × 180	371,20
DELFI	SET miska zawieszana **DELFI**; deska **DELFI** duroplastowa, wolnoopadająca	K97-140	SZCZ1000190854	5907536675564	18,30	20,30	43,5 × 39,4 × 54	12	120 × 80 × 180	244,00
EASY	Miska zawieszana **EASY NEW CleanOn**	K102-026	CCHZ1001431986	5902115725494	17,50	18,80	39,9 × 36,6 × 51,9	18	120 × 80 × 175	325,00
EASY	SET 792 miska zawieszana **EASY NEW CleanOn**, deska duroplastowa, wolnoopadająca z funkcją łatwego wypinania	K701-144	SZCZ1001740915	5902115727061	19,50	20,50	39,9 × 36,6 × 51,9	18	120 × 80 × 181	410,50
ETIUDA	Miska zawieszana **ETIUDA CleanOn** bez deski	K670-002	CCHZ1001501986	5902115729423	27,70	29,00	74 × 39 × 40	9	120 × 80 × 142	292,00
FACILE	Miska zawieszana **FACILE** bez deski	K30-010	CCHZ1000360968	5907720649999	15,60	17,83	39,9 × 36,6 × 51,9	18	120 × 80 × 179	288,00
INVERTO	Miska zawieszana **INVERTO StreamOn** z ukrytym montażem bez deski	K671-001	CCHZ1001796378	5902115761652	23,43	25,73	37 × 37 × 53	18	120 × 80 × 177	523,00

NAZWA KOLEKCJI	NAZWA PRODUKTU	KOD KATALOGOWY	INDEKS	EAN	OPAKOWANIE JEDNOSTKOWE			OPAKOWANIE ZBIORCZE (PALETA)		
					WAGA NETTO (KG)	WAGA BRUTTO KG)	WYMIARY POJEDYNCZEGO OPAKOWANIA (CM) DŁ. × SZER. × WYS.	LICZBA SKU NA PALECIE	WYMIAR PALETY Z TOWAREM (CM) DŁ. × SZER. × WYS.	WAGA PALETY Z TOWAREM (KG)
INVERTO	SET B252 miska zawieszana **INVERTO StreamOn** z ukrytym montażem; deska duroplastowa **INVERTO SLIM WRAP**, wolnoopadająca z funkcją łatwego wypinania	S701-432	SZCZ1002516324	5902115798412	26,13	28,76	57,5 × 36,5 × 41	12	120 × 80 × 179	380,00
MODUO	Miska zawieszana **MODUO CleanOn** bez deski	K116-007	CCHZ1001713601	5902115741173	23,43	25,73	40 × 36,5 × 53	18	120 × 80 × 180	430,00
MODUO	SET 934 miska zawieszana **MODUO CleanOn**; deska **MODUO SLIM** duroplastowa, wolnoopadająca z funkcją łatwego wypinania przyciskiem	K701-147	SZCZ1001916827	5902115741104	21,50	23,00	42,5 × 39 × 53	18	120 × 80 × 180	455,00
MODUO	SET A29 miska zawieszana **MODUO CleanOn**; deska **MODUO SLIM WRAP** duroplastowa, wolnoopadająca z funkcją łatwego wypinania	K701-262	SZCZ1002090915	5902115751622	26,00	27,50	42,5 × 39 × 53	18	120 × 80 × 180	486,50
PARVA	Miska zawieszana **PARVA NEW CleanOn** bez deski	K27-061	CCHZ1000911986	5907720691752	16,00	18,00	39,9 × 36,6 × 51,9	24	120 × 80 × 233	460,00
PARVA	SET 547 miska zawieszana **PARVA NEW CleanOn**, deska duroplastowa, wolnoopadająca z funkcją łatwego wypinania	K701-015	SZCZ1000831773	5907720691745	18,20	20,50	39,9 × 36,6 × 51,9	12	120 × 80 × 125	274,60
BIDETY ZAWIESZANE										
CITY	Bidet zawieszany **CITY SQUARE** z ukrytym montażem	K35-045	CCBW1001637797	5902115778193	21,50	23,00	37 × 35 × 51	18	120 × 90 × 170	420,00
CITY	Bidet zawieszany **CITY OVAL** z ukrytym montażem	K35-043	CCBW1001617797	5902115778179	19,90	20,50	39,9 × 36,6 × 51,9	18	120 × 80 × 174	403,00
CARINA	Bidet zawieszany **CARINA**	K31-010	CCBW1000150831	5907720649029	15,60	17,99	39,9 × 36,6 × 51,9	18	120 × 80 × 174	352,00
CREA	Bidet zawieszany **CREA** owalny z ukrytym montażem	K114-010	CCBW1001400757	5902115723988	20,20	21,80	39,9 × 36,6 × 51,9	18	120 × 80 × 174	410,00
CREA	Bidet zawieszany **CREA** prostokątny z ukrytym montażem	K114-009	CCBW1001390757	5902115723971	19,50	21,00	39,9 × 36,6 × 51,9	18	120 × 80 × 174	430,00
DELFI	Bidet zawieszany **DELFI**	K11-0018	CCBW1000010936	5907536601228	13,40	16,17	39,9 × 36,6 × 51,9	18	120 × 80 × 172	294,00
								24	120 × 80 × 224	380,00
INVERTO	Bidet zawieszany **INVERTO** z ukrytym montażem	K671-002	CCBW1001547797	5902115761669	20,00	22,40	52 × 32 × 32,5	18	120 × 80 × 180	393,60
MODUO	Bidet zawieszany **MODUO**	K116-026	CCBW1001527797	5902115752438	18,70	20,50	39,9 × 36,6 × 53,9	18	120 × 80 × 178	366,00
DESKI TOALETOWE										
ARTECO	Deska **ARTECO** duroplastowa, wolnoopadająca z funkcją łatwego wypinania jednym przyciskiem	K667-001	CSSD1003150961	5907720677213	2,52	2,76	47 × 37 × 6,7	100	120 × 80 × 162	301,00
ARTECO	Deska **ARTECO** polipropylenowa, wolnoopadająca	K667-064	CSSP1001167395	5902115742682	1,06	1,46	45,5 × 37,5 × 5	185	120 × 80 × 198	270,00
CARINA	Deska **CARINA** duroplastowa	K98-0068	CSSD1000530961	5907720651077	2,18	2,42	45 × 37,7 × 5,1	132	120 × 80 × 155	344,00
CARINA	Deska **CARINA** duroplastowa, wolnoopadająca z funkcją łatwego wypinania jednym przyciskiem	K98-0069	CSSD1000450961	5907720651084	2,30	2,54	45 × 37,7 × 5,1	132	120 × 80 × 155	360,00
CARINA	Deska **CARINA SLIM** duroplastowa, wolnoopadająca z funkcją łatwego wypinania jednym przyciskiem	K98-0135	CSSD1003571852	5902115712524	2,95	3,19	47 × 37 × 6,7	100	120 × 80 × 162	344,00
CASPIA	Deska **CASPIA SLIM** duroplastowa, wolnoopadająca z funkcją łatwego wypinania jednym przyciskiem	K98-0145	CSSD1003671852	5902115716393	2,60	2,84	45 × 37,7 × 5,1	132	120 × 80 × 155	399,90
CITY	Deska **CITY** duroplastowa, wolnoopadająca z funkcją łatwego wypinania jednym przyciskiem	K98-0127	CSSD1003483615	5902115705427	2,75	2,99	45 × 37,7 × 5,1	132	120 × 80 × 155	419,68
CITY	Deska **CITY** duroplastowa	K98-0128	CSSD1003493615	5902115705434	2,71	2,95	45 × 37,7 × 5,1	132	120 × 80 × 155	414,40
CITY	Deska **CITY OVAL SLIM** duroplastowa, wolnoopadająca z funkcją łatwego wypinania jednym przyciskiem	K98-0146	CSSD1003681745	5902115716430	2,95	3,19	47 × 37 × 6,7	100	120 × 80 × 162	344,00
CITY	Deska **CITY SLIM** duroplastowa, wolnoopadająca z funkcją łatwego wypinania jednym przyciskiem	K98-0134	CSSD1003561852	5902115712517	3,05	3,29	47 × 37 × 6,7	100	120 × 80 × 162	354,00
COLOUR	Deska **COLOUR** duroplastowa	K98-0091	CSSD1003120961	5907720674953	2,88	3,12	45 × 37,5 × 5,1	132	120 × 80 × 155	436,80
COLOUR	Deska **COLOUR** duroplastowa, wolnoopadająca z funkcją łatwego wypinania jednym przyciskiem	K98-0092	CSSD1003130961	5907720674960	2,92	3,16	45 × 37,5 × 5,1	132	120 × 80 × 155	442,10
COMO	Deska **COMO SLIM** duroplastowa, wolnoopadająca z funkcją łatwego wypinania jednym przyciskiem	K98-0143	CSSD1003653615	5902115715815	2,85	3,09	47 × 37 × 6,7	100	120 × 80 × 162	334,00
CREA	Deska **CREA** owalna **SLIM** duroplastowa, wolnoopadająca z funkcją łatwego wypinania jednym przyciskiem	K98-0177	CSSD1003783434	5902115735363	2,58	2,93	47 × 37 × 6,7	100	120 × 80 × 162	318,00
CREA	Deska **CREA SLIM** prostokątna, duroplastowa, wolnoopadająca z funkcją łatwego wypinania jednym przyciskiem	K98-0178	CSSD1003793434	5902115735370	2,85	3,09	47 × 37 × 6,7	100	120 × 80 × 162	334,00
DELFI	Deska **DELFI** duroplastowa	K98-0001	CSSD1000100961	8586005350217	1,71	1,95	47 × 37 × 6,7	100	120 × 80 × 162	220,00
DELFI	Deska **DELFI** polipropylenowa	K98-0039	CSSP1000090961	5907536617007	1,00	1,29	44 × 37 × 4	158	120 × 80 × 158	221,00
DELFI	Deska **DELFI** polipropylenowa, wolnoopadająca	K98-0073	CSSP1000240961	5907720653941	1,00	1,33	44 × 37 × 4	158	120 × 80 × 158	228,00
DELFI	Deska **MODUO/DELFI** duroplastowa, wolnoopadająca z funkcją łatwego wypinania jednym przyciskiem	K98-0191	CSSD1003051734	5902115753411	1,81	2,05	45,5 × 36,5 × 5,4	132	120 × 80 × 155	295,60
EASY	Deska **EASY** duroplastowa	K98-0090	CSSD1003110961	5907720673055	3,08	3,32	45 × 37,7 × 5,1	132	120 × 80 × 155	463,20
EASY	Deska **EASY** duroplastowa, wolnoopadająca z funkcją łatwego wypinania jednym przyciskiem	K98-0089	CSSD1003100961	5907720673048	2,75	2,99	47 × 37,7 × 6,3	132	120 × 80 × 155	419,70
ETIUDA	Deska **ETIUDA** dla niepełnosprawnych, duroplastowa	K98-0002	CSSD1000300961	5907536674321	2,24	2,62	45 × 3,9 × 4,5	90	120 × 80 × 110	252,00
FACILE	Deska **FACILE** duroplastowa	K98-0117	CSSD1003383615	5902115705328	2,22	2,92	45 × 37,7 × 5,1	132	120 × 80 × 155	410,80
FACILE	Deska **FACILE** duroplastowa, wolnoopadająca z funkcją łatwego wypinania jednym przyciskiem,	K98-0118	CSSD1003393615	5902115705335	2,22	2,47	45 × 37,7 × 5,1	132	120 × 80 × 155	351,00
INVERTO	Deska **INVERTO SLIM WRAP** duroplastowa, wolnoopadająca z funkcją łatwego wypinania jednym przyciskiem	K98-0187	CSSD1003843434	5902115752049	2,76	3,06	45,5 × 36,5 × 7,2	75	120 × 80 × 161	262,60

NAZWA KOLEKCJI	NAZWA PRODUKTU	KOD KATALOGOWY	INDEKS	EAN	OPAKOWANIE JEDNOSTKOWE			OPAKOWANIE ZBIORCZE (PALETA)		
					WAGA NETTO (KG)	WAGA BRUTTO KG)	WYMIARY POJEDYNCZEGO OPAKOWANIA (CM) DŁ. × SZER. × WYS.	LICZBA SKU NA PALECIE	WYMIAR PALETY Z TOWAREM (CM) DŁ. × SZER. × WYS.	WAGA PALETY Z TOWAREM (KG)
KASKADA	Deska **S-10** polipropylenowa	K98-0007	CSSP1000050961	5904458050998	0,66	0,89	45 × 37,7 × 5,1	147	120 × 80 × 165	131,00
MARKET	Deska **MARKET** duroplastowa	K98-0044	CSSD1000010961	8586005350200	2,20	2,44	47 × 37 × 6,7	100	120 × 80 × 162	269,00
MERIDA	Deska **MERIDA** duroplastowa	K98-0031	CSSD1000020961	5907536664162	1,65	1,97	45 × 36 × 5	138	120 × 80 × 155	290,00
MERIDA	Deska **MERIDA** polipropylenowa	K98-0035	CSSP1001101706	5907720693749	0,90	1,22	45 × 36 × 5	138	120 × 80 × 160	186,00
MERIDA	Deska **MERIDA** polipropylenowa, wolnoopadająca	K98-0084	CSSP1000270961	5907720665517	0,90	1,27	47 × 37 × 6,7	138	120 × 80 × 160	195,00
MODUO	Deska **MODUO SLIM WRAP** duroplastowa, wolnoopadająca z funkcją łatwego wypinania jednym przyciskiem,	K98-0184	CSSD1003817428	5902115751578	2,50	2,74	45 × 37,7 × 5,1	100	120 × 80 × 162	299,00
MODUO	Deska **MODUO/DELFI SLIM** duroplastowa, wolnoopadająca z funkcją łatwego wypinania jednym przyciskiem	K98-0138	CSSD1003601734	5902115753404	2,67	2,91	41,2 × 36 × 5,3	132	120 × 80 × 155	409,10
PARVA	Deska **PARVA** duroplastowa, wolnoopadająca z funkcją łatwego wypinania jednym przyciskiem	K98-0122	CSSD1003433615	5902115705373	2,44	2,61	39,8 × 36 × 6,3	126	120 × 80 × 146	362,70
PARVA	Deska **PARVA SLIM** duroplastowa, wolnoopadająca z funkcją łatwego wypinania jednym przyciskiem	K98-0136	CSSD1003581852	5902115712531	2,52	2,78	47 × 37,7 × 6,3	84	120 × 80 × 144	264,90
PRESIDENT	Deska **PRESIDENT NEW** duroplastowa, wolnoopadająca z funkcją łatwego wypinania jednym przyciskiem	K98-0074	CSSD1000590961	5907720650094	1,97	2,30	47 × 37 × 4	132	120 × 80 × 155	328,60
PRESIDENT	Deska **PRESIDENT** polipropylenowa	K98-0028	CSSP1000070961	5907536602003	0,74	0,97	47 × 37 × 4	147	120 × 80 × 165	143,00
VIRGO	Deska **VIRGO CITY SQUARE** duroplastowa, wolnoopadająca z funkcją łatwego wypinania	K98-0220	CSSD1003226707	5902115799006	2,76	3,06	45,5 × 35,5 × 7,2	75	120 × 80 × 160	262,60
	Deska uniwersalna duroplastowa, wolnoopadająca z funkcją łatwego wypinania jednym przyciskiem	K98-0210	CSSD1003956707	5902115790515	1,94	2,26	45 × 37,7 × 5,1	132	120 × 80 × 155	323,30
	Deska uniwersalna **SLIM** duroplastowa, wolnoopadająca z funkcją łatwego wypinania jednym przyciskiem	K98-0211	CSSD1003966707	5902115790522	2,67	2,88	45 × 37,7 × 5,1	132	120 × 80 × 155	405,20
STELAŻE PODTYNKOWE										
AQUA 00	**AQUA 02 MECH** BOX	S97-063	COAF1001050948	5902115760464	10,50	11,90	41,5 × 15,0 × 117,0	15	120 × 80 × 141	198,50
AQUA 10	**AQUA 22 MECH** BOX	S97-046	COAF1000946560	5902115757242	11,50	12,90	42,5 × 15,5 × 116,5	15	120 × 80 × 144	213,50
AQUA 10	**AQUA 42 MECH L** BOX	S97-048	COAF1000966560	5902115757266	11,50	12,90	42,5 × 15,5 × 116,5	15	120 × 80 × 144	213,50
AQUA 20	**AQUA 42 MECH L** BOX	S97-051	COAF1000996560	5902115757297	10,50	11,60	42,5 × 15,5 × 95,0	15	120 × 80 × 144	194,00
AQUA 30	**AQUA 52 PNEU S QF** BOX	S97-062	COAF100104948	5902115760327	12,00	13,30	52,5 × 14,5 × 117,0	12	120 × 80 × 147	179,60
AQUA 40	**AQUA 72 PNEU S QF** BOX	S97-050	COAF1000986560	5902115757280	12,00	13,30	52,5 × 14,5 × 117,0	12	120 × 80 × 147	179,60
AQUA 50	**AQUA 92 PNEU S WET** BOX	S97-052	COAF1001006560	5902115757303	8,00	9,10	53,0 × 14,5 × 83,8	15	120 × 80 × 150	156,50
	Stelaż podtynkowy do bidetu	K97-065	COAF1000070948	5907536687505	10,50	12,00	51,5 × 14,0 × 115,0	12	120 × 80 × 168	152,00
	Stelaż podtynkowy do montażu uchwytów	K97-122	COAF1000100948	590772069436	10,50	12,00	33 × 17 × 115	12	120 × 80 × 110	121,00
	Stelaż podtynkowy do pisuaru	K97-064	COAF1000080948	5907536687499	11,50	13,00	41,5 × 14 × 115	12	120 × 80 × 154	166,00
	Stelaż podtynkowy do umywalki	K97-063	COAF1000090948	5907536687512	8,50	10,00	41,5 × 14 × 115	12	120 × 80 × 140	135,00
PRZYCISKI SPŁUKUJĄCE										
ACCENTO	Przycisk pneumatyczny **ACCENTO CIRCLE** szkło białe	S97-055	COAB1001436543	5902115757334	0,74	1,10	21,0 × 11,5 × 28,5	320	120 × 120 × 220	360,00
ACCENTO	Przycisk pneumatyczny **ACCENTO CIRCLE** szkło czarne	S97-053	COAB1001416543	5902115757310	0,74	1,10	21,0 × 11,5 × 28,5	320	120 × 120 × 220	360,00
ACCENTO	Przycisk pneumatyczny **ACCENTO CIRCLE** chrom błyszczący	S97-056	COAB1001446543	5902115757341	0,31	0,42	17,0 × 9,5 × 26,0	480	120 × 100 × 214	209,60
ACCENTO	Przycisk pneumatyczny **ACCENTO SQUARE** chrom błyszczący	S97-057	COAB1001456543	5902115757358	0,31	0,42	17,0 × 9,5 × 26,0	480	120 × 100 × 214	209,60
ACCENTO	Przycisk pneumatyczny **ACCENTO SQUARE** szkło białe	S97-054	COAB1001426543	5902115757327	0,74	1,10	21,0 × 11,5 × 28,5	320	120 × 120 × 220	360,00
ACCENTO	Przycisk pneumatyczny **ACCENTO SQUARE** szkło czarne	S97-058	COAB1001466543	5902115757365	0,74	1,10	21,0 × 11,5 × 28,5	320	120 × 120 × 220	360,00
ACTIS	Przycisk **ACTIS** biały	S97-014	COAB1001273930	5902115727993	0,30	0,39	16,8 × 25,5 × 4,8	480	120 × 80 × 175	203,24
ACTIS	Przycisk **ACTIS** chrom błyszczący	S97-015	COAB1001283930	5902115728006	0,30	0,39	16,8 × 25,5 × 4,8	480	120 × 80 × 175	210,00
ACTIS	Przycisk **ACTIS** szkło białe	S97-017	COAB1001303930	5902115728020	0,58	0,67	16,8 × 25,5 × 4,8	480	120 × 80 × 175	337,64
ACTIS	Przycisk **ACTIS** szkło czarne	S97-018	COAB1001313930	5902115728037	0,58	0,67	16,8 × 25,5 × 4,8	480	120 × 80 × 175	337,64
ENTER	Przycisk **ENTER** biały	K97-365	COAB1001143930	5902115726071	0,17	0,29	24,0 × 15,8 × 3,9	480	120 × 80 × 175	154,28
ENTER	Przycisk **ENTER** chrom błyszczący	K97-366	COAB1001153930	5902115726088	0,17	0,29	24,0 × 15,8 × 3,9	480	121 × 80 × 175	154,28
ENTER	Przycisk **ENTER** chrom matowy	K97-367	COAB1001163930	5902115726095	0,17	0,29	24,0 × 15,8 × 3,9	480	122 × 80 × 175	154,28
INTERA	Przycisk **INTERA** biały	S97-019	COAB1001323930	5902115728044	0,27	0,36	16,8 × 25,5 × 4,8	480	120 × 80 × 175	191,72
INTERA	Przycisk **INTERA** chrom błyszczący	S97-020	COAB1001333930	5902115728051	0,27	0,36	16,8 × 25,5 × 4,8	480	120 × 80 × 175	191,72
INTERA	Przycisk **INTERA** szkło białe	S97-022	COAB1001353930	5902115728075	0,64	0,76	22,5 × 31,1 × 5,5	240	120 × 80 × 160	247,00
INTERA	Przycisk **INTERA** szkło czarne	S97-023	COAB1001363930	5902115728082	0,64	0,76	22,5 × 31,1 × 5,5	240	120 × 80 × 160	198,68
MOVI	Przycisk **MOVI** biały	S97-010	COAB1001233930	5902115727955	0,29	0,38	16,8 × 25,5 × 4,8	480	120 × 80 × 175	197,48
MOVI	Przycisk **MOVI** chrom błyszczący	S97-026	COAB1001393930	5902115728112	0,29	0,38	16,8 × 25,5 × 4,8	480	120 × 80 × 175	197,48
MOVI	Przycisk **MOVI** chrom matowy	S97-011	COAB1001243930	5902115727962	0,29	0,38	16,8 × 25,5 × 4,8	480	120 × 80 × 175	204,00
MOVI	Przycisk **MOVI** szkło białe	S97-012	COAB1001253930	5902115727979	0,62	0,74	22,5 × 31,1 × 5,5	240	120 × 80 × 160	194,36

NAZWA KOLEKCJI	NAZWA PRODUKTU	KOD KATALOGOWY	INDEKS	EAN	OPAKOWANIE JEDNOSTKOWE			OPAKOWANIE ZBIORCZE (PALETA)		
					WAGA NETTO (KG)	WAGA BRUTTO KG)	WYMIARY POJEDYNCZEGO OPAKOWANIA (CM) DŁ. × SZER. × WYS.	LICZBA SKU NA PALECIE	WYMIAR PALETY Z TOWAREM (CM) DŁ. × SZER. × WYS.	WAGA PALETY Z TOWAREM (KG)
MOVI	Przycisk **MOVI** szkło czarne	S97-013	COAB1001263930	5902115727986	0,62	0,74	22,5 × 31,1 × 5,5	240	120 × 80 × 160	194,36
PILOT	Przycisk **PILOT** szkło białe	K97-359	COAB1001083930	5902115726019	0,57	0,59	23,9 × 17,6 × 4,6	360	120 × 80 × 113	230,84
PILOT	Przycisk **PILOT** szkło czarne	K97-360	COAB1001093930	5902115726026	0,57	0,59	23,9 × 17,6 × 4,6	360	120 × 80 × 113	230,84
PRESTO	Przycisk **PRESTO** biały	K97-349	COAB1001023930	5902115714009	0,26	0,35	23,9 × 17,6 × 3,2	480	120 × 80 × 113	184,04
PRESTO	Przycisk **PRESTO** chrom błyszczący	K97-374	COAB1001005950	5902115730047	0,26	0,35	23,9 × 17,6 × 3,2	480	120 × 80 × 113	184,04
PRESTO	Przycisk **PRESTO** chrom matowy	K97-348	COAB1001013930	5902115714016	0,26	0,35	23,9 × 17,6 × 3,2	480	120 × 80 × 113	184,04
STERO	Przycisk **STERO** szkło azure	K97-373	COAB1001223930	5902115727016	0,71	0,80	16,8 × 25,5 × 4,8	480	120 × 80 × 175	401,96
STERO	Przycisk **STERO** szkło białe	K97-368	COAB1001173930	5902115726965	0,71	0,80	16,8 × 25,5 × 4,8	480	120 × 80 × 175	401,96
STERO	Przycisk **STERO** szkło czarne	K97-372	COAB1001213930	5902115727009	0,71	0,80	16,8 × 25,5 × 4,8	480	120 × 80 × 175	401,96
STERO	Przycisk **STERO** szkło czerwone	K97-371	COAB1001203930	5902115726996	0,71	0,80	16,8 × 25,5 × 4,8	480	120 × 80 × 175	401,96
STERO	Przycisk **STERO** szkło ecru	K97-369	COAB1001183930	5902115726972	0,71	0,80	16,8 × 25,5 × 4,8	480	120 × 80 × 175	401,96
STERO	Przycisk **STERO** szkło szare	K97-370	COAB1001193930	5902115726989	0,71	0,80	16,8 × 25,5 × 4,8	480	120 × 80 × 175	401,96
TORRO	Przycisk **TORRO** wandaloodporny, stal szczotkowana matowa	K97-356	COAB1001075950	5902115724107	0,78	0,96	23,9 × 17,6 × 3,2	270	120 × 80 × 75	276,20
SETY STELAŻOWE										
AQUA	Set 641 **AQUA 22 MECH** miska zawieszana **PARVA CleanOn**; deska duroplastowa, wolnoopadająca z funkcją łatwego wypinania; przycisk **PRESTO** chrom błyszczący (set virtualny)	S701-067	SZWZ1002531880	5902115715693	31,30	32,60	set wirtualny	15	120 × 80	559,61
AQUA	SET 800 **AQUA 02 MECH** miska zawieszana **CARINA**; deska duroplastowa, wolnoopadająca z funkcją łatwego wypinania; przycisk **LINK KÓŁKO** chrom błyszczący	S701-173	SZWZ1003272898	5902115729379	32,80	34,10	42 × 40,3 × 114	6	120 × 80	286,00
AQUA	SET 848 **AQUA 22 MECH** miska zawieszana **COLOUR CleanOn**; deska **COLOUR** duroplastowa, wolnoopadająca z funkcją łatwego wypinania; przycisk **PRESTO** chrom błyszczący (set virtualny)	S701-187	SZWZ1003393733	5902115731396	38,00	39,30	set wirtualny	15	120 × 80	593,61
AQUA	SET 878 **AQUA 22 MECH** miska zawieszana **CARINA CleanOn**; deska **CARINA SLIM** duroplastowa, wolnoopadająca z funkcją łatwego wypinania; przycisk **MOVI** chrom błyszczący (set virtualny)	S701-201	SZWZ1003543733	5902115734878	33,40	34,70	set wirtualny	15	120 × 90	446,94
AQUA	SET 880 **AQUA 22 MECH** miska zawieszana **EASY CleanOn**; deska **EASY** duroplastowa, wolnoopadająca z funkcją łatwego wypinania; przycisk **ACTIS** chrom błyszczący	S701-203	SZWZ1003563733	5902115734892	31,00	32,30	set wirtualny	15	120 × 90	539,43
AQUA	SET 881 **AQUA 22 MECH** miska zawieszana **COMO** Cleanon; deska **COMO SLIM** duroplastowa, wolnoopadająca z funkcją łatwego wypinania; przycisk **LINK KÓŁKO** chrom błyszczący (set virtualny)	S701-204	SZWZ1003573733	5902115734908	33,20	34,50	set wirtualny	15	120 × 90	555,85
AQUA	SET 882 **AQUA 22 MECH** miska zawieszana **CITY CleanOn**; deska **CITY SLIM** duroplastowa, wolnoopadająca z funkcją łatwego wypinania; przycisk **GALAXY** chrom błyszczący (set virtualny)	S701-205	SZWZ1003583733	5902115734915	38,30	39,60	set wirtualny	15	120 × 90	647,98
AQUA	SET 883 **AQUA 22 MECH** miska zawieszana **ARTECO CleanOn**; deska **ARTECO** duroplastowa, wolnoopadająca z funkcją łatwego wypinania; przycisk **ENTER** chrom błyszczący (set virtualny)	S701-206	SZWZ1003593733	5902115734922	31,50	32,80	set wirtualny	15	120 × 90	493,60
AQUA	SET 884 **AQUA 02 MECH** miska zawieszana **FACILE**; deska **FACILE** duroplastowa, wolnoopadająca z funkcją łatwego wypinania; przycisk **LINK CIRCLE** chrom błyszczący (set virtualny)	S701-207	SZWZ1003603733	5902115734939	28,30	29,60	set wirtualny	15	120 × 90	495,53
AQUA	SET 895 **AQUA 02 MECH** miska zawieszana **DELFI**; deska **DELFI** polipropylenowa, wolnoopadająca; przycisk **ENTER** chrom błyszczący (set virtualny)	S701-216	SZWZ1003673733	5902115735615	28,50	26,50	set wirtualny	12	120 × 80	392,00
AQUA	SET 896 **AQUA 02 MECH** miska zawieszana **DELFI**; deska **MODUO/DELFI** duroplastowa, wolnoopadająca z funkcją łatwego wypinania; przycisk **ENTER** chrom błyszczący (set virtualny)	S701-217	SZWZ1003683733	5902115735622	29,40	31,80	set wirtualny	12	120 × 80	399,09
AQUA	SET 897 **AQUA 02 MECH** miska zawieszana **DELFI**; deska **MODUO/DELFI SLIM** duroplastowa, wolnoopadająca z funkcją łatwego wypinania; przycisk **ENTER** chrom błyszczący (set virtualny)	S701-218	SZWZ1003693733	5902115735639	30,20	38,30	set wirtualny	12	120 × 80	412,90
AQUA	SET 939 **AQUA 22 MECH** miska zawieszana **MODUO CleanOn**; deska **MODUO/DELFI SLIM** duroplastowa, wolnoopadająca z funkcją łatwego wypinania; przycisk **INTERA** chrom błyszczący (set virtualny)	K701-234	SZWZ1003811880	5902115742392	34,20	35,50	set wirtualny	15	120 × 80	628,12
AQUA	Set B21 **AQUA 52 PNEU S QF** miska zawieszana **CREA** owalna **CleanOn** z ukrytym montażem; deska **CREA SLIM** owalna duroplastowa, wolnoopadająca z funkcją łatwego wypinania; przycisk **ACCENTO CIRCLE** chrom błyszczący (set virtualny)	S701-313	SZWZ1004593733	5902115760754	40,40	42,40	set wirtualny	12	120 × 80	542,38
AQUA	**SET B212 AQUA 52 PNEU S QF MISKA ZAWIESZANA CITY SQUARE CleanOn** z ukrytym montażem; deska **CITY SQUARE SLIM**, wolnoopadająca z funkcją łatwego wypinania jednym przyciskiem; przycisk **ACCENTO SQUARE** chrom błyszczący	S701-399	SZWZ1005396282	5902115792625	39,90	43,10	set wirtualny	12	120 × 80	556,27
AQUA	SET B213 **AQUA 52 PNEU S QF** miska zawieszana **CITY SQUARE** Cleanon z ukrytym montażem; deska **CITY SQUARE SLIM** duroplastowa, wolnoopadająca, z funkcją łatwego wypinania jednym przyciskiem; przycisk **ACCENTO SQUARE** chrom błyszczący	S701-400	SZWZ1005406282	5902115792632	39,90	43,10	set wirtualny	12	120 × 80	564,53
AQUA	SET B214 **AQUA 52 PNEU S QF** miska zawieszana **CITY SQUARE CleanOn** z ukrytym montażem; deska **CITY SQUARE SLIM**, wolnoopadająca z funkcją łatwego wypinania jednym przyciskiem; przycisk **ACCENTO SQUARE** szkło czarne	S701-401	SZWZ1005416282	5902115792649	40,10	43,90	set wirtualny	12	120 × 80	564,53
AQUA	SET B22 **AQUA 52 PNEU S QF** miska zawieszana **CREA** owalna **CleanOn** z ukrytym montażem; deska **CREA SLIM** owalna, duroplastowa, wolnoopadająca z funkcją łatwego wypinania jednym przyciskiem; przycisk **ACCENTO CIRCLE** szkło czarne (set wirtualny)	S701-314	SZWZ1004603733	5902115760761	40,40	42,40	set wirtualny	12	120 × 80	542,38

NAZWA KOLEKCJI	NAZWA PRODUKTU	KOD KATALOGOWY	INDEKS	EAN	OPAKOWANIE JEDNOSTKOWE			OPAKOWANIE ZBIORCZE (PALETA)		
					WAGA NETTO (KG)	WAGA BRUTTO KG)	WYMIARY POJEDYNCZEGO OPAKOWANIA (CM) DŁ. × SZER. × WYS.	LICZBA SKU NA PALECIE	WYMIAR PALETY Z TOWAREM (CM) DŁ. × SZER. × WYS.	WAGA PALETY Z TOWAREM (KG)
AQUA	SET B23 **AQUA 52 PNEU S QF** miska zawieszana **CREA** owalna **CleanOn** z ukrytym montażem; deska **CREA** owalna, duroplastowa, wolnoopadająca z funkcją łatwego wypinania jednym przyciskiem; przycisk **ACCENTO CIRCLE** chrom błyszczący (set wirtualny)	S701-315	SZWZ1004613733	5902115760778	40,20	42,00	set wirtualny	12	120 × 80	534,12
AQUA	SET B24 **AQUA 52 PNEU S QF** miska zawieszana **CREA** prostokątna **CleanOn** z ukrytym montażem; deska **CREAL SLIM** prostokątna, duroplastowa, wolnoopadająca z funkcją łatwego wypinania jednym przyciskiem; przycisk **ACCENTO SQUARE** szkło białe (set virtualny)	S701-316	SZWZ1004623733	5902115760785	40,00	42,00	set wirtualny	12	120 × 80	546,91
AQUA	SET B25 **AQUA 52 PNEU S QF** miska zawieszana **CREA** prostokątna **CleanOn** z ukrytym montażem; deska **CREA SLIM** prostokątna, duroplastowa, wolnoopadająca z funkcją łatwego wypinania jednym przyciskiem; przycisk **ACCENTO SQUARE** szkło czarne (set virtualny)	S701-317	SZWZ1004633733	5902115760792	40,00	42,00	set wirtualny	12	120 × 80	546,91
AQUA	SET B26 **AQUA 52 PNEU S QF** miska zawieszana **CREA** prostokątna **CleanOn** z ukrytym montażem; deska **CREA SLIM** prostokątna, duroplastowa, wolnoopadająca z funkcją łatwego wypinania jednym przyciskiem; przycisk **ACCENTO SQUARE** chrom błyszczący (set virtualny)	S701-318	SZWZ1004643733	5902115760808	39,80	41,80	set wirtualny	12	120 × 80	538,65
AQUA	SET B27 **AQUA 52 PNEU S QF** miska zawieszana **CASPIA CleanOn** z ukrytym montażem; deska **CASPIA SLIM** duroplastowa, wolnoopadająca z funkcją łatwego wypinania jednym przyciskiem; przycisk **ACCENTO SQUARE** szkło białe (set virtualny)	S701-319	SZWZ1004653733	5902115760815	42,10	44,10	set wirtualny	12	120 × 80	568,56
AQUA	SET B28 **AQUA 52 PNEU S QF** miska zawieszana **CASPIA CleanOn** z ukrytym montażem; deska **CASPIA SLIM** duroplastowa, wolnoopadająca z funkcją łatwego wypinania jednym przyciskiem; przycisk **ACCENTO SQUARE** szkło czarne (set virtualny)	S701-320	SZWZ1004663733	5902115760822	42,10	44,10	set wirtualny	12	120 × 80	568,56
AQUA	SET B29 **AQUA 52 PNEU S QF** miska zawieszana **CASPIA CleanOn** z ukrytym montażem; deska **CASPIA SLIM** duroplastowa, wolnoopadająca z funkcją łatwego wypinania jednym przyciskiem; przycisk **ACCENTO SQUARE** chrom błyszczący (set virtualny)	S701-321	SZWZ1004673733	5902115760839	42,10	44,10	set wirtualny	12	120 × 80	560,30
AQUA	SET B30 **AQUA 52 PNEU S QF** miska zawieszana **CITY OVAL CleanOn**; deska **CITY OVAL SLIM**, duroplastowa, wolnoopadająca z funkcją łatwego wypinania jednym przyciskiem; przycisk **ACCENTO CIRCLE** szkło białe (set virtualny)	S701-322	SZWZ1004683733	5902115760846	39,20	41,20	set wirtualny	12	120 × 80	571,45
AQUA	SET B31 **AQUA 52 PNEU S QF** miska zawieszana **CITY OVAL CleanOn** z ukrytym montażem; deska **CITY OVAL SLIM**, duroplastowa, wolnoopadająca z funkcją łatwego wypinania jednym przyciskiem; przycisk **ACCENTO CIRCLE** szkło czarne (set virtualny)	S701-323	SZWZ1004693733	5902115760853	39,20	41,20	set wirtualny	12	120 × 80	571,45
AQUA	SET B32 **AQUA 52 PNEU S QF** miska zawieszana **CITY OVAL CleanOn** z ukrytym montażem; deska **CITY OVAL SLIM**, duroplastowa, wolnoopadająca z funkcją łatwego wypinania jednym przyciskiem; przycisk **ACCENTO CIRCLE** chrom błyszczący (set virtualny)	S701-324	SZWZ1004703733	5902115760860	39,20	41,20	set wirtualny	12	120 × 80	563,19
AQUA	SET B33 **AQUA 72 PNEU S QF** miska zawieszana **CREA** owalna **CleanOn** z ukrytym montażem; deska **CREA SLIM** owalna, duroplastowa, wolnoopadająca z funkcją łatwego wypinania jednym przyciskiem; przycisk **ACCENTO CIRCLE** szkło białe (set virtualny)	S701-287	SZWZ1004333733	5902115759888	40,40	42,40	set wirtualny	12	120 × 80	538,98
AQUA	SET B34 **AQUA 72 PNEU S QF** miska zawieszana **CREA** owalna **CleanOn** z ukrytym montażem; deska **CREA SLIM** owalna, duroplastowa, wolnoopadająca z funkcją łatwego wypinania jednym przyciskiem; przycisk **ACCENTO CIRCLE** szkło czarne (set virtualny)	S701-288	SZWZ1004343733	5902115759895	40,40	42,40	set wirtualny	12	120 × 80	538,98
AQUA	SET B35 **AQUA 72 PNEU S QF** miska zawieszana **CREA** owalna **CleanOn** z ukrytym montażem; deska **CREA SLIM** owalna, duroplastowa, wolnoopadająca z funkcją łatwego wypinania jednym przyciskiem; przycisk **ACCENTO CIRCLE** chrom błyszczący (set virtualny)	S701-289	SZWZ1004353733	5902115759901	40,20	42,20	set wirtualny	12	120 × 80	530,72
AQUA	SET B36 **AQUA 72 PNEU S QF** miska zawieszana **CREA** prostokątna **CleanOn** z ukrytym montażem; deska **CREA SLIM** prostokątna, duroplastowa, wolnoopadająca z funkcją łatwego wypinania jednym przyciskiem; przycisk **ACCENTO SQUARE** szkło białe (set virtualny)	S701-290	SZWZ1004363733	5902115759918	40,00	42,00	set wirtualny	12	120 × 80	543,51
AQUA	SET B37 **AQUA 72 PNEU S QF** miska zawieszana **CREA** prostokątna **CleanOn** z ukrytym montażem; deska **CREA SLIM** prostokątna, duroplastowa, wolnoopadająca z funkcją łatwego wypinania jednym przyciskiem; przycisk **ACCENTO SQUARE** szkło czarne (set virtualny)	S701-291	SZWZ1004373733	5902115759925	40,00	42,00	set wirtualny	12	120 × 80	543,51
AQUA	SET B38 **AQUA 72 PNEU S QF** miska zawieszana **CREA** prostokątna **CleanOn** z ukrytym montażem; deska **CREA SLIM** prostokątna, duroplastowa, wolnoopadająca z funkcją łatwego wypinania jednym przyciskiem; przycisk **ACCENTO SQUARE** chrom błyszczący (set virtualny)	S701-292	SZWZ1004383733	5902115759932	39,80	41,80	set wirtualny	12	120 × 80	535,25
AQUA	SET B39 **AQUA 22 MECH** miska zawieszana **MODUO**; deska **MODUO SLIM WRAP**, duroplastowa, wolnoopadająca z funkcją łatwego wypinania; przycisk STEREO szkło białe (set virtualny)	S701-293	SZWZ1004393733	5902115759949	35,10	36,60	set wirtualny	15	120 × 80	627,49
AQUA	SET B41 **AQUA 22 MECH** miska zawieszana **MODUO**; deska **MODUO SLIM WRAP**, duroplastowa, wolnoopadająca z funkcją łatwego wypinania; przycisk **ACTIS** chrom błyszczący (set virtualny)	S701-311	SZWZ1004573733	5902115760129	34,80	36,10	set wirtualny	15	120 × 80	621,50
AQUA	SET B49 **AQUA 22 MECH** miska zawieszana **ARTECO CleanOn**; deska polipropylenowa, wolnoopadająca; przycisk **ENTER** chrom błyszczący (set virtualny)	S701-301	SZWZ1004473733	5902115760020	30,00	31,30	set wirtualny	15	120 × 80	474,70
AQUA	SET B78 **AQUA 02 MECH** stelaż podtynkowy; przycisk **PRESTO** chrom błyszczący	S701-329	SZWZ1004751655	5902115760914	10,90	12,40	40,5 × 14 × 115	15	120 × 80 × 138	230,00
AQUA	SET B79 **AQUA 22 MECH** QF stelaż podtynkowy; przycisk **MOVI** chrom błyszczący	S701-330	SZWZ1004761655	5902115760921	10,90	12,40	41,5 × 14,5 × 114,5	15	120 × 80 × 141	226,00
AQUA	SET B80 **AQUA 52 PNEU S QF** stelaż podtynkowy; przycisk **ACCENTO CIRCLE** chrom błyszczący	S701-331	SZWZ1004771655	5902115760938	12,40	13,90	41,5 × 14,5 × 114,5	12	120 × 80 × 148	183,00
AQUA	SET B81 **AQUA 52 PNEU S QF** stelaż podtynkowy; przycisk **ACCENTO SQUARE** chrom błyszczący	S701-332	SZWZ1004786282	5902115761690	12,40	13,90	51,5 × 13,5 × 115	12	120 × 80 × 148	183,00
AQUA	SET B229 **AQUA 52 PNEU S QF** miska zawieszana **INVERTO StreamOn** z ukrytym montażem; deska **INVERTO SLIM WRAP**, duroplastowa, wolnoopadająca z funkcją łatwego wypinania jednym przyciskiem; przycisk **ACCENTO CIRCLE** szkło białe	S701-423	SZWZ1005467048	5902115797323	41,10	44,50	51,3 × 41,5 × 114,5	6	120 × 90 × 171	297,00

NAZWA KOLEKCJI	NAZWA PRODUKTU	KOD KATALOGOWY	INDEKS	EAN	OPAKOWANIE JEDNOSTKOWE			OPAKOWANIE ZBIORCZE (PALETA)		
					WAGA NETTO (KG)	WAGA BRUTTO KG)	WYMIARY POJEDYNCZEGO OPAKOWANIA (CM) DŁ. × SZER. × WYS.	LICZBA SKU NA PALECIE	WYMIAR PALETY Z TOWAREM (CM) DŁ. × SZER. × WYS.	WAGA PALETY Z TOWAREM (KG)
AQUA	SET B230 **AQUA 52 PNEU S QF** miska zawieszana **INVERTO StreamOn** z ukrytym montażem; deska **INVERTO SLIM WRAP**, duroplastowa, wolnoopadająca z funkcją łatwego wypinania jednym przyciskiem; przycisk **ACCENTO CIRCLE** szkło czarne	S701-424	SZWZ1005477048	5902115797330	41,10	44,50	51,3 × 41,5 × 114,5	6	120 × 90 × 171	297,00
AQUA	SET B231 **AQUA 52 PNEU S QF** miska zawieszana **INVERTO StreamOn** z ukrytym montażem; deska **INVERTO SLIM WRAP**, duroplastowa, wolnoopadająca z funkcją łatwego wypinania jednym przyciskiem; przycisk **ACCENTO CIRCLE** chrom błyszczący	S701-425	SZWZ1005487048	5902115797347	39,90	44,30	51,3 × 41,5 × 114,5	6	120 × 90 × 171	295,80
PISUARY										
CREA	SET B144 pisuar **CREA CleanOn** z korkiem ceramicznym	S701-357	SZCZ1002236324	5902115774324	15,10	17,50	66,7 × 33,2 × 30	12	120 × 80 × 140	245,00
APPOLLO	Pisuar **APPOLLO A 100**	K11-0024	CCUZ1000040936	5907536646847	9,00	10,50	56,5 × 34 × 29,5	16	80 × 12 × 140	235,00
APPOLLO	Pisuar **APPOLLO A 101**	K11-0025	CCUZ1000030936	5907536646854	10,00	10,00	56,5 × 34 × 29,5	16	80 × 12 × 140	235,00
PRESIDENT	Pisuar **PRESIDENT P101**	K08-013	CCUZ1000020936	5907536604298	7,70	11,11	44,5 × 32,5 × 29,5	16	120 × 80 × 148	210,00
TAURUS	Pisuar **TAURUS T100**	K11-0030	CCUZ1000050750	590753668094	15,20	16,20	68,5 × 40 × 38,5	6	120 × 80 × 97	129,00
TAURUS	Przegroda do pisuaru	K11-0031	CCRZ1000010936	5907536680957	10,50	10,50	pakowany w folię	14	120 × 80 × 60	208,00
UMYWALKI										
ARTECO	Umywalka meblowa **ARTECO 40** symetryczna lewa	K667-006	CCWF1006221748	5907720681548	6,80	7,70	40 × 29 × 12,5	54	120 × 80 × 106	421,00
ARTECO	Umywalka meblowa **ARTECO 60**	K667-009	CCWS1008361747	5907720681586	14,10	15,80	60 × 44 × 15,5	30	120 × 80 × 150	460,00
ARTECO	Umywalka meblowa **ARTECO 40** symetryczna prawa	K667-005	CCWF1006211748	5907720681555	6,80	7,70	40 × 29 × 12,5	54	120 × 80 × 106	421,00
ARTECO	Umywalka meblowa **ARTECO 50**	K667-007	CCWS1008341747	5907720681562	12,00	13,70	50 × 43,5 × 14,5	30	121 × 80 × 150	406,00
ARTECO	Umywalka meblowa **ARTECO 55**	K667-008	CCWS1008351747	5907720681579	13,10	14,80	55 × 44 × 15	30	122 × 80 × 150	450,00
CALLA	Umywalka blatowa **CALLA 54**	K11-0096	CCWT1000070901	5907720648558	6,90	9,00	51 × 44,5 × 19,5	21	120 × 80 × 152,5	222,00
CARINA	Umywalka **CARINA 50**	K31-004	CCWS100084796	5907720649005	11,10	12,53	52,5 × 38 × 15,5	24	120 × 80 × 135	297,00
CARINA	Umywalka **CARINA 55**	K31-005	CCWS1000850800	5907720648992	12,20	13,43	55,5 × 42,5 × 16,5	24	120 × 80 × 145	790,00
CARINA	Umywalka **CARINA 60**	K31-006	CCWS1000860768	5907720648985	13,50	15,20	60 × 17,5 × 46	24	120 × 80 × 145	405,00
CARINA	Umywalka meblowa **CARINA 70**	K31-007	CCWF1000350847	5907720648978	15,40	18,18	70,5 × 16,5 × 44	12	120 × 80 × 105	247,00
CASPIA	Umywalka nablatowa **CASPIA 44** okrągła	K11-0094	CCWT1000120873	5907720648565	9,00	11,06	44 × 15 × 42,5	33	120 × 80 × 154	346,00
CASPIA	Umywalka nablatowa **CASPIA 60** kwadratowa	K11-0095	CCWT1000140768	5907720648572	12,50	15,00	60 × 15 × 43	24	120 × 80 × 159	360,00
CASPIA	Umywalka nablatowa **CASPIA 60** owalna	K11-0099	CCWT1000130768	5907720648077	11,50	14,38	60 × 17,5 × 46	24	120 × 80 × 153	345,00
CASPIA	Umywalka podblatowa **CASPIA 55**	K11-2242	CCWU1000020884	5902115729430	10,55	11,50	56 × 42 × 17	24	120 × 80 × 142	309,00
CERSANIA	Umywalka meblowa **CERSANIA 40 NEW**	K11-0050	CCWF1000440936	5907720626525	7,60	8,93	40 × 16 × 32	56	120 × 80 × 145	478,00
CERSANIA	Umywalka meblowa **CERSANIA 50 NEW**	K11-0044	CCWF1000460936	5907536615553	10,80	12,05	50 × 16,5 × 40	32	120 × 80 × 183	420,00
CERSANIA	Umywalka meblowa **CERSANIA 55 NEW**	K11-0045	CCWF1000480936	5907536615560	12,60	14,68	56 × 17 × 42	32	120 × 80 × 187	465,00
CERSANIA	Umywalka meblowa **CERSANIA 60 NEW**	K11-0046	CCWF1000500936	5907536615577	14,70	16,54	60 × 18 × 46	32	120 × 80 × 207	495,00
CITY	Umywalka meblowa **CITY 50**	K35-005	CCWF1006543618	5902115704185	10,80	13,92	50 × 40 × 16,5	24	120 × 80 × 138	334,00
CITY	Umywalka meblowa **CITY 60**	K35-006	CCWF1006553618	5902115704192	13,80	16,30	60 × 17,5 × 46	24	120 × 80 × 154,5	416,00
CITY	Umywalka meblowa **CITY 70**	K35-007	CCWF1006563618	5902115704208	16,80	18,40	70,5 × 46 × 14,4	14	120 × 80 × 112	281,00
CITY	Umywalka nablatowa **CITY SP50** owalna z ceramicznym korkiem	K35-046	CCWT1000596401	5902115778520	8,00	9,00	53 × 15,5 × 35,5	24	120 × 80 × 125	250,00
CITY	Umywalka nablatowa **CITY SP50** prostokątna z ceramicznym korkiem	K35-048	CCWT1000616401	5902115778544	11,30	12,30	53 × 15,5 × 35,5	24	120 × 80 × 125	330,00
CITY	Umywalka nablatowa **CITY SP60** prostokątna z ceramicznym korkiem	K35-047	CCWT1000606401	5902115778537	14,00	15,00	60 × 15 × 36	24	120 × 80 × 126	350,00
COLOUR	Umywalka meblowa **COLOUR 50**	K103-005	CCWF1006101597	5907720675158	11,40	12,50	50 × 43 × 13,5	30	120 × 80 × 149	376,00
COLOUR	Umywalka meblowa **COLOUR 60**	K103-007	CCWF1006120768	5907720675134	13,90	15,11	61 × 45,5 × 18,5	24	120 × 80 × 154,5	335,00
COMO	Umywalka meblowa **COMO 100**	K32-016-EX1	CCWF1006801603	5902115715297	24,60	28,40	100 × 45,5 × 18	8	120 × 80 × 105	236,00
COMO	Umywalka meblowa **COMO 40**	K32-001-BOX	CCWF1000783617	5907720670900	4,30	5,27	40,5 × 15 × 22,5	48	120 × 80 × 103	271,00
COMO	Umywalka meblowa **COMO 50**	K32-002-BOX	CCWF1000790965	5907720670030	11,00	12,35	50 × 40 × 16,5	24	120 × 80 × 139	242,00
COMO	Umywalka meblowa **COMO 60**	K32-003-BOX	CCWF1000800785	5907720670016	14,00	15,25	60 × 17,5 × 46	24	120 × 80 × 159	383,00
COMO	Umywalka meblowa **COMO 80**	K32-004-BOX	CCWF1000813618	5907720670917	18,80	22,15	81 × 47 × 17,5	10	120 × 80 × 111	215,00
CREA	Umywalka meblowa **CREA 100**	K114-018	CCWF1007338215	5902115724060	25,50	27,00	100 × 48 × 16	12	120 × 100 × 120	365,00
CREA	Umywalka meblowa **CREA 40**	K114-004	CCWF1007298215	5902115723896	6,10	7,00	40 × 22 × 16	80	120 × 80 × 160	595,00
CREA	Umywalka meblowa **CREA 50**	K114-005	CCWF1007308215	5902115723902	12,20	13,50	50,5 × 40 × 17,5	24	120 × 80 × 142	360,00
CREA	Umywalka meblowa **CREA 60**	K114-006	CCWF1007318215	5902115723919	15,40	16,50	60 × 46 × 18	24	120 × 80 × 156	490,00
CREA	Umywalka meblowa **CREA 80**	K114-017	CCWF1007328215	5902115724053	20,50	22,00	81 × 46,5 × 17	10	120 × 80 × 110	255,00
CREA	Umywalka nablatowa **CREA 35** kwadratowa	K114-007	CCWT1000363927	5902115723926	7,90	9,00	36 × 36 × 15	28	120 × 80 × 91	285,00
CREA	Umywalka nablatowa **CREA 38** B okrągła	K114-020	CCWT1000373927	5902115724084	8,00	9,00	38 × 38 × 16	36	120 × 80 × 120	360,00
CREA	Umywalka nablatowa **CREA 50** prostokątna	K114-001	CCWT1000333927	5902115723865	10,30	11,50	50 × 16 × 41	24	120 × 80 × 142	320,00

NAZWA KOLEKCJI	NAZWA PRODUKTU	KOD KATALOGOWY	INDEKS	EAN	OPAKOWANIE JEDNOSTKOWE			OPAKOWANIE ZBIORCZE (PALETA)		
					WAGA NETTO (KG)	WAGA BRUTTO KG)	WYMIARY POJEDYNCZEGO OPAKOWANIA (CM) DŁ. × SZER. × WYS.	LICZBA SKU NA PALECIE	WYMIAR PALETY Z TOWAREM (CM) DŁ. × SZER. × WYS.	WAGA PALETY Z TOWAREM (KG)
CREA	Umywalka wpuszczana **CREA 38** D okrągła	K114-002	CCWT1000343927	5902115723872	5,80	7,00	38 × 38 × 16	36	120 × 80 × 120	360,00
EASY	Umywalka meblowa **EASY 50**	K102-012	CCWF1006131597	5907720674496	10,30	13,47	50 × 13,5 × 43	30	120 × 80 × 149	400,00
EASY	Umywalka meblowa **EASY 55**	K102-013	CCWF1006140841	5907720674502	14,20	16,00	55,5 × 18 × 44	24	120 × 80 × 153	383,00
EASY	Umywalka meblowa **EASY 60**	K102-014	CCWF1006150768	5907720674519	14,40	18,33	60 × 17,5 × 46	24	120 × 80 × 153	410,00
EASY	Umywalka meblowa **EASY 70**	K102-015	CCWF1006161603	5907720674526	15,40	18,86	70,5 × 15,5 × 46	14	120 × 80 × 111	290,00
EKO 2000	Umywalka **EKO 2000 35** lewa	K07-002-L	CCWS1000070936	5907536610039	5,20	6,30	3 6 × 31,5 × 14	42	120 × 80 × 125	274,00
EKO 2000	Umywalka **EKO 2000 35** prawa	K07-002-P	CCWS1000080936	5907720629854	5,20	6,50	36 × 31,5 × 14,1	42	120 × 80 × 125	274,00
ETIUDA	Umywalka **ETIUDA 65**	K11-0041	CCWS1000690914	5907536699454	20,40	23,98	65 × 55 × 16,5	12	120 × 80 × 125	263,00
GAMMA	Umywalka blatowa **GAMMA**	K11-0012	CCWT1000010902	5907536622285	9,40	10,83	61 × 50 × 20	15	120 × 80 × 169	198,00
INTEO	Umywalka nablatowa **INTEO** okrągła bez otworu	K43-001	CCWT1000483927	5902115747984	10,30	13,35	49,5 × 49,5 × 17,5	10	120 × 80 × 102,5	143,00
INVERTO	Umywalka meblowa **INVERTO 60**	K671-005	CCWF1007886105	5902115762000	18,50	20,00	60, 5 × 45,5 × 18	24	120 × 80 × 155	515,00
INVERTO	Umywalka meblowa **INVERTO 80** prawa	K671-006	CCWF1007896131	5902115762017	24,40	26,00	80,5 × 45,5 × 18	10	120 × 80 × 108	295,00
INVERTO	Umywalka meblowa **INVERTO 100**	K671-007	CCWF1007902186	5902115762024	30,50	32,50	100 × 48 × 16	12	120 × 100 × 115	425,00
INVERTO	Umywalka meblowa **INVERTO 80** lewa	K671-016	CCWF1007966131	5902115762116	24,40	26,00	80,5 × 45,5 × 18	10	120 × 80 × 108	295,00
INVERTO	Umywalka nablatowa **INVERTO 60** prostokątna	K671-008	CCWT1000496401	5902115762031	11,40	13,00	60,5 × 35 × 15	24	120 × 80 × 125	345,00
INVERTO	Umywalka nablatowa **INVERTO 60** owalna	K671-009	CCWT1000506401	5902115762048	11,40	13,00	60,5 × 35 × 15	24	120 × 80 × 125	345,00
LIBRA	Umywalka meblowa **LIBRA 50**	K04-006	CCWF1000040936	5907536641880	9,50	11,15	50,5 × 18 × 38,5	30	120 × 100 × 111	350,00
LIBRA	Umywalka meblowa **LIBRA 60**	K04-008	CCWF1000050936	5907536641903	14,10	17,29	61 × 19,5 × 47,5	14	120 × 100 × 111	239,00
LIBRA	Umywalka meblowa **LIBRA 80**	K04-012	CCWF1000060752	5907536674161	18,60	21,60	81 × 20 × 49	10	120 × 80 × 115	238,00
MARKET	Umywalka **MARKET 40**	K18-006	CCWS1000210936	5907536600313	7,10	8,30	36 × 40 × 14,5	42	120 × 80 × 128	363,00
MARKET	Umywalka **MARKET 50**	K18-008	CCWS1000230936	5907536600337	11,00	12,90	50,5 × 42 × 15,5	30	120 × 80 × 150	386,00
MARKET	Umywalka **MARKET 55**	K18-010	CCWS1000250936	5907536600375	14,00	16,30	56,5 × 46,5 × 18	24	120 × 80 × 153	382,40
MARKET	Umywalka **MARKET 60 NEW**	K18-012	CCWS1000270936	5907536684122	16,70	19,30	61,5 × 50,5 × 18,5	24	120 × 80 × 155	428,00
MODUO	Umywalka meblowa **MODUO 40**	K116-016	CCWF1007812074	5902115741265	25,00	26,50	49,5 × 84,5 × 48,5	4	120 × 100 × 111	320,00
MODUO	Umywalka meblowa **MODUO 50**	K116-009	CCWF1007762074	5902115741197	38,40	39,90	50 × 16,5 × 40	4	120 × 100 × 141	355,00
MODUO	Umywalka meblowa **MODUO 60**	K116-011	CCWF100778274	5902115741210	17,80	19,00	60 × 46 × 18	24	120 × 80 × 161	490,00
MODUO	Umywalka meblowa **MODUO 80**	K116-013	CCWF1007802074	5902115741234	20,20	21,00	81 × 46,5 × 17	10	120 × 80 × 110	255,00
MODUO	Umywalka meblowa **MODUO SLIM 50**	K116-008	CCWF1007752074	5902115741180	11,40	12,50	50 × 40 × 16,5	24	120 × 80 × 141	335,00
MODUO	Umywalka meblowa **MODUO SLIM 60**	K116-010	CCWF1007772074	5902115741203	13,60	14,60	60 × 46 × 17,5	24	120 × 80 × 159	385,00
MODUO	Umywalka meblowa **MODUO SLIM 80**	K116-012	CCWF1007792074	5902115741227	18,10	19,00	80 × 39,5 × 17	18	120 × 100 × 135	375,00
OMEGA	Umywalka meblowa **OMEGA 65**	K11-0003	CCWF1000020885	5907536622308	14,20	17,46	66 × 19,5 × 45	10	120 × 80 × 105	194,00
OMEGA	Umywalka meblowa **OMEGA 80**	K11-0011	CCWF1000030752	5907536674154	19,70	22,60	81 × 20 × 49	10	120 × 80 × 113	243,00
ONTARIO	Umywalka meblowa **ONTARIO NEW 50**	K669-001	CCWF1006241597	5907720680220	7,80	9,59	50 × 16 × 41	24	120 × 80 × 139	231,00
ONTARIO	Umywalka meblowa **ONTARIO NEW 60**	K669-002	CCWF1006253419	5907720680237	10,20	11,45	60 × 17,5 × 46	24	120 × 80 × 153	256,00
PARVA	Umywalka meblowa **PARVA 50**	K27-030	CCWF1000670936	5907720656317	10,80	12,67	50 × 40 × 16,5	16	120 × 80 × 155	209,00
PARVA	Umywalka meblowa **PARVA 55**	K27-029	CCWF1000660936	5907720654207	12,50	14,90	56 × 42 × 17	16	120 × 80 × 160	249,00
PARVA	Umywalka meblowa **PARVA 60**	K27-031	CCWF1000680936	5907720656324	13,80	15,50	60 × 17,5 × 46	24	120 × 80 × 173	430,00
PARVA	Umywalka **PARVA 40** lewa	K27-009-L	CCWS1000790936	5907720648350	7,90	8,87	41,5 × 17 × 36	48	120 × 80 143	408,00
PARVA	Umywalka **PARVA 40** prawa	K27-009-P	CCWS1000800936	5907720643621	7,90	8,87	41,5 × 17 × 36	48	120 × 80 × 143	408,00
PRESIDENT	Umywalka **PRESIDENT 45**	K08-002	CCWS1000360936	5907536602980	8,30	9,70	45,5 × 17,5 × 35,5	30	120 × 100 × 125	312,00
PRESIDENT	Umywalka **PRESIDENT 45** bez otworu	K08-001	CCWS1000300936	5907536602973	7,70	9,27	45,5 × 17,5 × 35,5	30	120 × 100 × 125	312,00
PRESIDENT	Umywalka **PRESIDENT 50**	K08-004	CCWS1000390936	5907536603000	11,30	13,75	51 × 19,5 × 44,5	30	120 × 80 × 232	405,00
PRESIDENT	Umywalka **PRESIDENT** 50 bez otworu	K08-003	CCWS1000310936	5907536602997	11,30	13,75	51 × 19,5 × 44,5	30	120 × 80 × 232	405,00
PRESIDENT	Umywalka **PRESIDENT 55**	K08-007	CCWS1000420936	5907536603024	13,50	15,88	55 × 20 × 46	28	120 × 80 × 200	425,00
PRESIDENT	Umywalka **PRESIDENT 55** bez otworu	K08-005	CCWS1000320936	5907536603017	13,60	15,71	55 × 20 × 46	28	120 × 80 × 200	425,00
PRESIDENT	Umywalka **PRESIDENT 60**	K08-010	CCWS1000440936	5907536603048	15,10	17,20	61 × 20 × 50	20	120 × 80 × 215	347,00
PRESIDENT	Umywalka **PRESIDENT 60** bez otworu	K08-009	CCWS1000330936	5907536603031	15,00	17,20	61 × 20 × 50	20	120 × 80 × 215	347,00
SIGMA	Umywalka narożna **SIGMA**	K11-0013	CCWC1000020936	5907536605165	6,10	7,49	36,2 × 15,2 × 35	34	120 × 80 × 89	247,00
POSTUMENTY										
CARINA	Półpostument **CARINA**	K31-003	CCPS1000190936	5907720649937	6,50	8,02	36,5 × 26 × 31	32	120 × 80 × 140	273,00
MARKET	Postument **MARKET**	K18-003	CCPP1000050936	5907536600214	11,00	11,00	20 × 17 × 73	30	120 × 80 × 120	379,00
MARKET	Półpostument **MARKET**	K18-004	CCPS1000050936	5907536600238	8,50	8,50	32 × 23 × 35,5	30	120 × 80 × 140	310,00
PARVA	Postument **PARVA**	K27-026	CCPP1000072164	5907720648336	9,70	11,13	20,5 × 17 × 76	30	120 × 80 × 123	380,00

NAZWA KOLEKCJI	NAZWA PRODUKTU	KOD KATALOGOWY	INDEKS	EAN	OPAKOWANIE JEDNOSTKOWE			OPAKOWANIE ZBIORCZE (PALETA)		
					WAGA NETTO (KG)	WAGA BRUTTO KG)	WYMIARY POJEDYNCZEGO OPAKOWANIA (CM) DŁ. × SZER. × WYS.	LICZBA SKU NA PALECIE	WYMIAR PALETY Z TOWAREM (CM) DŁ. × SZER. × WYS.	WAGA PALETY Z TOWAREM (KG)
PARVA	Półpostument **PARVA**	K27-008	CCPS1000180936	5907720643669	6,80	8,31	36,5 × 26 × 31	32	120 × 80 × 145	310,00
PRESIDENT	Postument **PRESIDENT**	K08-011	CCPP1000080936	5907536603055	8,80	10,12	17 × 19 × 65,5	30	120 × 80 × 104	250,00
PRESIDENT	Półpostument **PRESIDENT**	K08-012	CCPS1000070936	5907536603062	5,10	6,88	33 × 27 × 27,5	30	120 × 80 × 103	230,00
MEBLE										
ARTECO NEW	SET 875 **ARTECO NEW 60** biały DSM (szafka + umywalka)	S801-183	SZFZ1002542943	5902115735103	27,00	28,40	55,6 × 28 × 80	12	120 × 90 × 160	335,00
ARTECO NEW	SET 876 **ARTECO NEW 50** biała DSM (szafka + umywalka)	S801-184	SZFZ1002552943	5902115735110	24,00	25,60	46 × 28 × 80	12	120 × 80 × 166	298,00
BIANCO	Szafka podumywalkowa **BIANCO CERSANIA NEW 50** biała DSM	S509-032-DSM	FZZW1000240396	5907536616178	12,00	12,60	79,5 × 31 × 12	12	120 × 80 × 160	452,00
BIANCO	Szafka podumywalkowa **BIANCO CERSANIA NEW 60** biała DSM	S509-031-DSM	FZZW1000300238	5907536697559	15,90	16,10	79,5 × 33 × 12	36	120 × 80 × 160	578,00
BIANCO	Słupek **BIANCO 182** uniwersalny biały DSM	S509-014-DSM	FZZP1000050274	5907536668726	25,20	26,20	30 × 182,8 × 29,7	20	195 × 80 × 88	524,00
COLOUR	Szafka lustrzana **COLOUR** biała	S571-027	FZZM1001440605	5907720689964	12,90	13,60	52 × 51 × 27	12	120 × 90 × 120	169,80
COLOUR	Szafka lustrzana **COLOUR/EASY** biała	S571-026	FZZM1001181596	5907720674434	12,90	13,80	65 × 65 × 20	12	120 × 80 × 174	165,00
COLOUR	Szafka podumywalkowa **COLOUR/COMO/AMAO/ZURO 60** biała	S571-021	FZZW1006521591	5907720674380	12,50	15,00	63 × 48 × 45,5	6	120 × 80 × 150	90,00
COLOUR	Szafka podumywalkowa **COLOUR/COMO 50** biała	S571-019	FZZW1006501589	5907720674366	12,00	13,30	53 × 43 × 45,5	12	120 × 100 × 150	159,00
COLOUR	Szafka podumywalkowa **COLOUR COMO/AMAO/ZURO 80** biała	S571-022	FZZW1006531592	5907720674397	17,00	19,50	83 × 48 × 45,5	6	120 × 100 × 150	117,00
CREA	Słupek **CREA 40/25** szary mat	S924-025	FZZP1001491789	5902115724800	24,50	25,10	35 × 160 × 30	6	120 × 80 × 142	162,00
CREA	Słupek **CREA 30/25** biały otwarty	S924-023	FZZP1001471789	5902115724787	15,60	16,20	27 × 32 × 142	8	120 × 80 × 142	139,80
CREA	Słupek **CREA 40/25** biały	S924-022	FZZP1001461789	5902115724770	24,50	25,10	27 × 42 × 142	6	120 × 80 × 142	162,00
CREA	Słupek **CREA 40/25** dąb	S924-024	FZZP1001481789	5902115724794	24,50	25,10	27 × 42 × 142	6	120 × 80 × 142	162,00
CREA	Szafka podumywalkowa **CREA 100** biała	S924-021	FZZW1008901564	5902115724473	36,40	33,80	47 × 102 × 57	4	120 × 100 × 128	147,00
CREA	Szafka podumywalkowa **CREA 100** dąb	S924-011	FZZW1008791564	5902115724374	36,40	33,80	47 × 102 × 57	4	120 × 100 × 128	147,00
CREA	Szafka podumywalkowa **CREA 100** szary mat	S924-019	FZZW1008881564	5902115724459	36,40	33,80	47 × 102 × 57	4	120 × 100 × 128	147,00
CREA	Szafka podumywalkowa **CREA 40** biała	S924-001	FZZW1008671564	5902115724275	9,50	10,10	62,5 × 23,5 × 41,5	20	120 × 100 × 139	220,00
CREA	Szafka podumywalkowa **CREA 40** dąb	S924-013	FZZW1008811564	5902115724398	9,30	10,10	62,5 × 23,5 × 41,5	20	120 × 100 × 139	220,00
CREA	Szafka podumywalkowa **CREA 40** szary mat	S924-014	FZZW1008831564	5902115724404	9,50	10,10	62,5 × 23,5 × 41,5	20	120 × 100 × 130	220,00
CREA	Szafka podumywalkowa **CREA 50** biała	S924-002	FZZW1008681564	5902115724282	21,70	22,30	55 × 51,5 × 42	8	120 × 100 × 124	203,60
CREA	Szafka podumywalkowa **CREA 50** dąb	S924-007	FZZW1008751564	5902115724336	21,70	22,30	55 × 51,5 × 42	8	120 × 100 × 124	203,60
CREA	Szafka podumywalkowa **CREA 50** szary mat	S924-015	FZZW1008841564	5902115724411	21,70	22,30	55 × 51,5 × 42	8	120 × 100 × 124	203,60
CREA	Szafka podumywalkowa **CREA 60** biała	S924-003	FZZW1008691564	5902115724299	23,50	24,10	61,5 × 47 × 55,5	6	120 × 100 × 125	161,00
CREA	Szafka podumywalkowa **CREA 60** dąb	S924-008	FZZW1008761564	5902115724343	23,50	24,10	61,5 × 47 × 55,5	6	120 × 100 × 125	161,00
CREA	Szafka podumywalkowa **CREA 60** szary mat	S924-016	FZZW1008851564	5902115724428	23,50	24,10	61,5 × 47 × 55,5	6	120 × 100 × 125	161,00
CREA	Szafka podumywalkowa **CREA 80** biała	S924-004	FZZW1008701564	5902115724305	31,50	32,50	55 × 47 × 82,5	4	120 × 100 × 124	141,00
CREA	Szafka podumywalkowa **CREA 80** dąb	S924-009	FZZW1008771564	5902115724350	31,50	32,50	55 × 47 × 82,5	4	120 × 100 × 124	141,00
CREA	Szafka podumywalkowa **CREA 80** szary mat	S924-017	FZZW1008861564	5902115724435	31,50	32,50	55 × 47 × 82,5	4	120 × 100 × 124	141,00
CREA	Szafka z blatem uniwersalnym **CREA 100** biała	S924-006	FZZW1008721564	5902115724329	43,60	45,70	47 × 102 × 57	4	120 × 100 × 128	189,40
CREA	Szafka z blatem uniwersalnym **CREA 100** dąb	S924-012	FZZW1008801564	5902115724381	42,50	44,30	47 × 102 × 57	4	120 × 100 × 128	185,00
CREA	Szafka z blatem uniwersalnym **CREA 100** szary mat	S924-020	FZZW1008891564	5902115724466	43,50	45,60	47 × 102 × 57	4	120 × 100 × 128	189,00
CREA	Szafka z blatem uniwersalnym **CREA 80** biała	S924-005	FZZW1008711564	5902115724312	37,40	38,90	55 × 82,5 × 47	4	120 × 100 × 124	149,60
CREA	Szafka z blatem uniwersalnym **CREA 80** dąb	S924-010	FZZW1008781564	5902115724367	34,20	36,10	55 × 82,5 × 47	4	120 × 100 × 124	157,00
CREA	Szafka z blatem uniwersalnym **CREA 80** szary mat	S924-018	FZZW1008871564	5902115724442	37,60	38,80	55 × 82,5 × 47	4	120 × 100 × 124	165,40
EASY	Słupek **EASY 160** wiszący uniwersalny biały	S573-012	FZZP1001031626	5907720674922	28,00	30,50	35 × 160 × 30	8	195 × 80 × 148	244,00
EASY	Szafka podumywalkowa **EASY 50** biała	S573-002	FZZW1006631616	5907720674823	20,00	23,80	52,5 × 45,5 × 61,5	8	120 × 100 × 137	190,00
EASY	Szafka podumywalkowa **EASY 60** biała	S573-006	FZZW1006671620	5907720674861	22,00	24,50	61,5 × 47,5 × 62,5	6	120 × 100 × 139	147,00
EASY	Szafka podumywalkowa **EASY 70** biała	S573-008	FZZW1006691622	5907720674885	25,00	28,80	72,5 × 47,5 × 61,5	4	120 × 80 × 137	115,00
INVERTO	Słupek **INVERTO CALACATTA**	S930-008	FZZP1001736278	5902115760211	20,00	47,10	36,5 × 45 × 180	4	120 × 80 × 180	115,00
INVERTO	Słupek **INVERTO LAKE STONE**	S930-009	FZZP1001746278	5902115760228	45,60	47,10	36,5 × 45 × 180	4	120 × 80 × 180	197,40
INVERTO	Szafka lustrzana **INVERTO 40**	S930-010	FZZM1001796277	5902115760235	15,00	15,70	22 × 45 × 84,5	7	120 × 80 × 98	185,00
INVERTO	Szafka lustrzana **INVERTO 60**	S930-011	FZZM1001806277	5902115760242	15,00	21,20	22 × 65 × 84,5	5	120 × 80 × 98	185,00
INVERTO	Szafka modułowa wisząca **INVERTO CALACATTA 40**	S930-013	FZZH1000891677	5902115760266	20,00	20,60	22 × 45 × 84,5	7	120 × 80 × 98	175,00
INVERTO	Szafka modułowa wisząca **INVERTO** glass **40**	S930-015	FZZH1000911677	5902115760280	15,00	15,60	22 × 45 × 84,5	7	120 × 80 × 98	185,00
INVERTO	Szafka modułowa wisząca **INVERTO LAKE STONE 40**	S930-014	FZZH1000901677	5902115760273	15,00	19,60	22 × 45 × 84,5	7	120 × 80 × 98	185,00
INVERTO	Szafka podumywalkowa **INVERTO CALACATTA 100**	S930-018	FZZW1010453475	5902115760570	38,00	39,90	49,5 × 104,5 × 48,5	4	120 × 100 × 111	185,00
INVERTO	Szafka podumywalkowa **INVERTO CALACATTA 60**	S930-016	FZZW1010433475	5902115760556	26,00	27,20	49,5 × 64,5 × 48,5	4	120 × 80 × 111	120,00
INVERTO	Szafka podumywalkowa **INVERTO CALACATTA 80**	S930-017	FZZW1010443475	5902115760563	32,20	33,60	49,5 × 84,5 × 48,5	4	120 × 100 × 111	135,00

NAZWA KOLEKCJI	NAZWA PRODUKTU	KOD KATALOGOWY	INDEKS	EAN	OPAKOWANIE JEDNOSTKOWE			OPAKOWANIE ZBIORCZE (PALETA)		
					WAGA NETTO (KG)	WAGA BRUTTO KG)	WYMIARY POJEDYNCZEGO OPAKOWANIA (CM) DŁ. × SZER. × WYS.	LICZBA SKU NA PALECIE	WYMIAR PALETY Z TOWAREM (CM) DŁ. × SZER. × WYS.	WAGA PALETY Z TOWAREM (KG)
INVERTO	Szafka podumywalkowa **INVERTO LAKE STONE 100**	S930-005	FZZW1010043475	5902115760181	38,40	39,90	49,5 × 104,5 × 48,5	4	120 × 100 × 111	173,00
INVERTO	Szafka podumywalkowa **INVERTO LAKE STONE 60**	S930-003	FZZW1010383475	5902115760167	26,20	27,20	49,5 × 64,5 × 48,5	4	120 × 80 × 111	120,00
INVERTO	Szafka podumywalkowa **INVERTO LAKE STONE 80**	S930-004	FZZW1010393475	5902115760174	32,20	33,60	49,5 × 84,5 × 48,5	4	120 × 100 × 111	135,00
INVERTO	Szafka z blatem **INVERTO CALACATTA 100**	S930-002	FZZW1010373475	5902115760150	45,00	46,50	50 × 100 × 49,5	4	120 × 100 × 113	195,00
INVERTO	Szafka z blatem **INVERTO CALACATTA 80**	S930-001	FZZW1010363475	5902115760143	38,60	40,10	50 × 85 × 49,5	4	120 × 100 × 113	174,00
INVERTO	Szafka z blatem **INVERTO LAKE STONE 100**	S930-007	FZZW1010423475	5902115760204	45,00	46,50	50 × 105 × 49,5	4	120 × 100 × 113	195,00
INVERTO	Szafka z blatem **INVERTO LAKE STONE 80**	S930-006	FZZW1010413475	5902115760198	38,60	40,10	50 × 85 × 49,5	4	120 × 100 × 113	174,00
LARA	Słupek **LARA** biały 150 ×30 DSM	S926-007-DSM	FZZP1001540195	5902115728891	18,30	18,90	163,5 × 30,5 × 7,3	32	195 × 80 × 126	459,20
LARA	Słupek **LARA** orzech 150 ×30 DSM	S926-008-DSM	FZZP1001550195	5902115728907	18,30	18,90	163,5 × 30,5 × 7,4	32	195 × 80 × 126	459,20
LARA	Słupek **LARA** szary DSM	S926-032-DSM	FZZP1001590195	5902115734748	18,30	18,90	163,5 × 30,5 × 7,5	32	195 × 80 × 126	459,20
LARA	SET 801 **LARA CITY 50** biała DSM (szafka + umywalka)	S801-141-DSM	SZFZ1002142943	5902115729072	26,00	27,40	52 × 51 × 27	12	120 × 90 × 120	329,00
LARA	SET 802 **LARA CITY 60** biała DSM (szafka + umywalka)	S801-142-DSM	SZFZ1002152943	5902115729089	31,50	32,60	71 × 47 × 28,5	12	120 × 90 × 162	401,00
LARA	SET 803 **LARA CITY 60** orzech DSM (szafka + umywalka)	S801-143-DSM	SZFZ1002162943	5902115729096	31,50	32,60	71 × 47 × 28,5	12	120 × 90 × 162	401,00
LARA	SET 806 **LARA COMO 50** biała DSM (szafka + umywalka)	S801-146-DSM	SZFZ1002192943	5902115729126	25,00	26,50	52 × 51 × 27	12	120 × 90 × 120	329,00
LARA	SET 807 **LARA COMO 60** biała DSM (szafka + umywalka)	S801-147-DSM	SZFZ1002202943	5902115729133	31,00	32,20	71 × 47 × 28,5	12	120 × 90 × 162	401,00
LARA	SET 808 **LARA COMO 60** orzech DSM (szafka + umywalka)	S801-148-DSM	SZFZ1002212943	5902115729140	31,00	32,20	71 × 47 × 28,5	12	120 × 90 × 162	401,00
LARA	SET 809 **LARA COMO 80** biała DSM (szafka + umywalka)	S801-149-DSM	SZFZ1002222943	5902115729157	38,30	40,20	82 × 28 × 55	8	120 × 90 × 126	329,50
LARA	SET 82 **LARA COMO 50** orzech DSM (szafka + umywalka)	S801-153-DSM	SZFZ1002262943	5902115729683	25,00	26,50	52 × 51 × 27	12	120 × 90 × 120	329,00
LARA	SET 821 **LARA COMO 80** orzech DSM (szafka + umywalka)	S801-154-DSM	SZFZ1002272943	5902115729690	38,30	40,20	82 × 28 × 55	8	120 × 90 × 126	329,50
LARA	SET 822 **LARA CITY 50** orzech DSM (szafka + umywalka)	S801-155-DSM	SZFZ1002282943	5902115729706	26,00	27,40	52 × 51 × 27	12	120 × 90 × 120	329,00
LARA	SET 886 **LARA COMO 40** biały DSM (szafka + umywalka)	S801-187	SZFZ1002602943	5902115736278	12,00	13,40	144 × 23 × 46	15	120 × 80 × 150	210,00
LARA	SET 887 **LARA COMO 40** orzech DSM (szafka + umywalka)	S801-188	SZFZ1002612943	5902115736285	12,00	13,40	144 × 23 × 46	15	120 × 80 × 150	214,00
LARA	SET 888 **LARA COMO 40** szary (szafka + umywalka)	S801-189	SZFZ1002622943	5902115736292	12,00	13,40	144 × 23 × 46	15	120 × 80 × 150	221,00
LARA	SET 890 **LARA COMO 100** biała DSM (szafka + umywalka)	S801-191	SZFZ1002642943	5902115736315	47,00	48,60	117 × 29 × 50	6	120 × 90 × 150	295,50
LARA	SET 965 **LARA COMO 50** szary DSM (szafka + umywalka)	S801-212	SZFZ1002842943	5902115744563	25,00	26,50	52 × 51 × 27	12	120 × 90 × 120	334,50
LARA	SET 966 **LARA COMO 60** szary DSM (szafka + umywalka)	S801-213	SZFZ1002852943	5902115744570	31,00	32,20	71 × 47 × 28,5	12	120 × 90 × 162	394,50
LARA	SET 967 **LARA COMO 80** szary DSM (szafka + umywalka)	S801-214	SZFZ1002862943	5902115744587	38,30	40,20	82 × 28 × 55	8	120 × 90 × 126	331,00
LARA	SET 968 **LARA CITY 50** szary DSM (szafka + umywalka)	S801-215	SZFZ1002872943	5902115744594	26,00	27,40	52 × 51 × 27	12	120 × 90 × 120	339,00
LARA	SET 969 **LARA CITY 60** szary DSM (szafka + umywalka)	S801-216	SZFZ1002882943	5902115744600	31,50	32,60	71 × 47 × 28,5	12	120 × 90 × 162	404,00
MELAR	Lustro **MELAR** z półką białe	S614-006	FZZM1001063480	5907720662004	10,40	11,50	50 × 64,8 × 12	40	120 × 80 × 134	460,00
MELAR	Słupek **MELAR 140** uniwersalny biały	S614-004	FZZP1000873470	5907720661984	19,80	21,70	52 × 51 × 27	8	120 × 90 × 120	173,60
MELAR	Szafka podumywalkowa **MELAR COMO 40** biała	S614-008	FZZW1006062160	5907720668754	7,90	10,10	39 × 66 × 20,9	15	120 × 80 × 140	151,50
MELAR	Szafka podumywalkowa **MELAR COMO 50** biała	S614-009	FZZW1006072161	5907720668761	22,30	25,00	49 × 80,5 × 39,3	6	120 × 80 × 143	149,80
MELAR	Szafka podumywalkowa **MELAR COMO 80** biała	S614-011	FZZW1006092149	5907720668785	27,70	35,30	79 × 80,5 × 44,2	3	120 × 80 × 158	106,00
MELAR	Szafka podumywalkowa **MELAR COMO 60** biała	S614-010	FZZW1006082150	5907720668778	23,70	26,70	59,4 × 80,5 × 44,2	5	120 × 80 × 156	133,50
MELAR	Szafka wisząca **MELAR 72** biała	S614-005	FZZH1000473481	5907720661991	5,90	7,50	35 × 72,1 × 25	15	120 × 80 × 154	112,50
MODUO	Słupek **MODUO 40** biały DSM	S590-020-DSM	FZZP1001670195	5902115742606	35,20	35,90	71 × 47 × 28,5	10	120 × 90 × 162	372,00
MODUO	Słupek **MODUO 40** biały	S929-020	FZZP1001650195	5902115738715	34,00	34,70	71 × 47 × 28,5	4	120 × 90 × 162	185,00
MODUO	Słupek **MODUO 40** szary DSM	S590-019-DSM	FZZP1001660195	5902115742590	35,20	35,90	52 × 51 × 27	10	120 × 90 × 120	372,00
MODUO	Słupek **MODUO 40** szary	S929-019	FZZP1001640195	5902115738708	34,00	34,70	71 × 47 × 28,5	4	120 × 90 × 162	185,00
MODUO	Szafka lustrzana **MODUO 40** biała DSM	S590-032-DSM	FZZM1001750181	5902115750939	13,00	13,70	90 × 40 × 75	30	120 × 80 × 126	405,00
MODUO	Szafka lustrzana **MODUO 40** biała	S590-030	FZZM1001730181	5902115750915	14,00	14,90	85 × 45 × 20,5	10	120 × 100 × 150	155,00
MODUO	Szafka lustrzana **MODUO 40** szara DSM	S590-033-DSM	FZZM1001760181	5902115750946	13,00	13,70	90 × 40 × 75	30	120 × 100 × 150	405,00
MODUO	Szafka lustrzana **MODUO 40** szara	S590-031	FZZM1001740181	5902115750922	14,00	14,90	52 × 51 × 27	10	120 × 90 × 120	155,00
MODUO	Szafka lustrzana **MODUO 60** biała DSM	S590-018-DSM	FZZM1001720181	5902115742583	18,50	19,10	71 × 47 × 28,5	18	120 × 90 × 162	371,00
MODUO	Szafka lustrzana **MODUO 60** biała	S929-018	FZZM1001700181	5902115738692	18,50	19,10	82 × 28 × 55	8	120 × 80 × 164	148,00
MODUO	Szafka lustrzana **MODUO 60** szara DSM	S590-017-DSM	FZZM1001710181	5902115742576	18,50	19,10	52 × 51 × 27	14	120 × 90 × 120	290,00
MODUO	Szafka lustrzana **MODUO 60** szara	S929-017	FZZM1001690181	5902115738685	18,50	19,10	71 × 47 × 28,5	8	120 × 90 × 162	148,00
MODUO	Szafka modułowa otwarta **MODUO 20** dąb	K116-020	FZZH1000791986	5902115749155	9,80	10,40	59 × 47 × 22	12	120 × 80 × 133	132,60
MODUO	Szafka modułowa otwarta **MODUO 40** dąb	K116-019	FZZH1000781986	5902115749148	12,90	13,50	59 × 47 × 42	8	120 × 100 × 132	123,20
MODUO	Szafka podblatowa **MODUO 60** z pełnymi szufladami biała	K116-021	FZZH1000801986	5902115749162	19,00	19,60	61,5 × 45,5 × 61	4	120 × 80 × 137	91,00
MODUO	Szafka podblatowa **MODUO 60** z pełnymi szufladami szara	K116-022	FZZH1000811986	5902115749179	19,00	19,60	61,5 × 45,5 × 61	4	120 × 80 × 137	91,00
MODUO	Szafka podumywalkowa **MODUO 40** biała	S929-014	FZZW1009963421	5902115738593	8,60	9,30	62,5 × 23,5 × 41,5	20	120 × 100 × 139	192,00
MODUO	Szafka podumywalkowa **MODUO 40** szara	S929-013	FZZW1009953421	5902115738586	8,60	9,30	62,5 × 23,5 × 41,5	20	120 × 100 × 139	192,00

NAZWA KOLEKCJI	NAZWA PRODUKTU	KOD KATALOGOWY	INDEKS	EAN	OPAKOWANIE JEDNOSTKOWE			OPAKOWANIE ZBIORCZE (PALETA)		
					WAGA NETTO (KG)	WAGA BRUTTO KG)	WYMIARY POJEDYNCZEGO OPAKOWANIA (CM) DŁ. × SZER. × WYS.	LICZBA SKU NA PALECIE	WYMIAR PALETY Z TOWAREM (CM) DŁ. × SZER. × WYS.	WAGA PALETY Z TOWAREM (KG)
MODUO	Szafka podumywalkowa **MODUO 50** biała	S929-012	FZZW1009943422	5902115738579	16,90	17,50	41,5 × 51,5 × 61	6	120 × 80 × 138,5	116,40
MODUO	Szafka podumywalkowa **MODUO 50** szara	S929-011	FZZW1009933422	5902115738562	16,90	17,50	41,5 × 51,5 × 61	6	120 × 80 × 138,5	116,40
MODUO	Szafka podumywalkowa **MODUO 60** biała	S929-010	FZZW1009923424	5902115738555	20,20	20,80	61 × 46,5 × 61,5	4	120 × 80 × 137	95,80
MODUO	Szafka podumywalkowa **MODUO 60** szara	S929-009	FZZW1009913424	5902115738548	20,20	20,80	61 × 46,5 × 61,5	4	120 × 80 × 137	95,80
MODUO	Szafka podumywalkowa **MODUO 80** biała	S929-008	FZZW1009908015	5902115738531	19,00	19,90	61 × 46,5 × 81,5	4	120 × 80 × 136	96,00
MODUO	Szafka podumywalkowa **MODUO 80** szara	S929-007	FZZW1009898015	5902115738524	19,00	19,90	61 × 46,5 × 81,5	4	120 × 80 × 136	96,00
MODUO	Szafka podumywalkowa **MODUO SLIM 50** biała	S929-006	FZZW1009883422	5902115738517	16,10	17,10	36,5 × 51,5 × 61	8	120 × 80 × 162	143,80
MODUO	Szafka podumywalkowa **MODUO SLIM 50** szara	S929-005	FZZW1009873422	5902115738500	16,10	17,10	36,5 × 51,5 × 61	8	120 × 80 × 162	143,80
MODUO	Szafka podumywalkowa **MODUO SLIM 60** biała	S929-004	FZZW1009863424	5902115738494	17,90	18,60	61 × 39,5 × 61,5	6	120 × 80 × 136	122,40
MODUO	Szafka podumywalkowa **MODUO SLIM 60** szara	S929-003	FZZW1009853424	5902115738487	18,20	18,90	61 × 39,5 × 61,5	6	120 × 80 × 136	124,20
MODUO	Szafka podumywalkowa **MODUO SLIM 80** biała	S929-002	FZZW1009848015	5902115738470	19,50	20,20	81,5 × 39,5 × 61	4	120 × 80 × 136	93,00
MODUO	Szafka podumywalkowa **MODUO SLIM 80** szara	S929-001	FZZW1009838015	5902115738463	19,50	20,20	81,5 × 39,5 × 61	4	120 × 80 × 136	93,00
MODUO	Szafka wisząca modułowa otwarta **MODUO 20** dąb	K116-023	FZZH1000821986	5902115749186	5,00	5,90	16 × 87 × 22	33	120 × 80 × 164	180,00
MODUO	Szafka wisząca **MODUO 40** biała	K116-018	FZZH1000771986	5902115749131	11,70	12,40	18 × 82 × 47	10	120 × 80 × 162	132,00
MODUO	Szafka wisząca **MODUO 40** szara	S590-021	FZZH1000841784	5902115750052	11,70	12,40	18 × 82 × 47	10	120 × 80 × 162	132,00
MODUO	Szafka wisząca **MODUO 60** biała	S929-016	FZZH1000741784	5902115738678	15,20	15,90	84 × 61,5 × 16	12	120 × 80 × 170	197,40
MODUO	Szafka wisząca **MODUO 60** szara	S929-015	FZZH1000731784	5902115738661	15,20	15,90	84 × 61,5 × 16	12	120 × 80 × 170	197,40
MODUO	SET 970 **MODUO 40** szary DSM (szafka + umywalka)	S801-217	SZFZ1002892943	5902115744693	14,00	15,10	72 × 24 × 44	15	120 × 80 × 147	241,00
MODUO	SET 971 **MODUO 40** biały DSM (szafka + umywalka)	S801-218	SZFZ1002902943	5902115744709	14,00	15,10	72 × 24 × 44	15	120 × 80 × 147	241,00
MODUO	SET 972 **MODUO 50** szary DSM (szafka + umywalka)	S801-219	SZFZ1002912943	5902115744716	29,20	31,00	70 × 31 × 50	9	120 × 80 × 164	293,00
MODUO	SET 973 **MODUO 50** biały DSM (szafka + umywalka)	S801-230	SZFZ1003022943	5902115744822	29,20	31,00	70 × 31 × 50	9	120 × 80 × 164	293,00
MODUO	SET 974 **MODUO 80** szary DSM (szafka + umywalka)	S801-220	SZFZ1002922943	5902115744723	46,00	46,50	102 × 29 × 62	6	120 × 90 × 137	290,00
MODUO	SET 975 **MODUO 80** biała DSM (szafka + umywalka)	S801-221	SZFZ1002932943	5902115744730	46,00	46,50	102 × 29 × 62	6	120 × 90 × 137	290,00
MODUO	SET 976 **MODUO 60** szary DSM (szafka + umywalka)	S801-222	SZFZ1002942943	5902115744747	38,00	39,80	64 × 32 × 61	6	120 × 80 × 135	228,00
MODUO	SET 977 **MODUO 60** biały DSM (szafka + umywalka)	S801-223	SZFZ1002952943	5902115744754	38,00	39,80	64 × 32 × 61	6	120 × 80 × 135	228,00
MODUO	SET 978 **MODUO SLIM 80** szary DSM (szafka + umywalka)	S801-224	SZFZ1002962943	5902115744761	41,00	41,60	100 × 30 × 49	9	120 × 90 × 161	384,00
MODUO	SET 979 **MODUO SLIM 80** biały DSM (szafka + umywalka)	S801-225	SZFZ1002972943	5902115744778	41,00	41,60	100 × 30 × 49	9	120 × 90 × 161	384,00
MODUO	SET 980 **MODUO SLIM 60** szary DSM (szafka + umywalka)	S801-226	SZFZ1002982943	5902115744785	37,40	39,20	70 × 31 × 50	9	120 × 80 × 164	311,00
MODUO	SET 981 **MODUO SLIM 60** biały DSM (szafka + umywalka)	S801-227	SZFZ1002992943	5902115744792	37,40	39,20	70 × 31 × 50	9	120 × 80 × 164	311,00
MODUO	SET 982 **MODUO SLIM 50** szary DSM (szafka + umywalka)	S801-228	SZFZ1003002943	5902115744808	28,60	30,40	70 × 31 × 50	9	120 × 80 × 164	266,00
MODUO	SET 983 **MODUO SLIM 50** biały DSM (szafka + umywalka)	S801-229	SZFZ1003012943	5902115744815	28,60	30,40	70 × 31 × 50	9	120 × 80 × 164	266,00
MODUO	Blat **MODUO 100** dąb	S590-024	FZZT1000325666	5902115750083	6,80	7,50	104 × 46 × 6	20	120 × 80 × 126	151,00
MODUO	Blat **MODUO 118** dąb	S590-025	FZZT1000335666	5902115750090	8,10	8,70	123 × 46 × 6	20	195 × 83 × 126	182,00
MODUO	Blat **MODUO 120** dąb	S590-026	FZZT1000345666	5902115750106	8,50	9,10	124 × 46 × 6	20	195 × 83 × 126	190,00
MODUO	Blat **MODUO 140** dąb	S590-027	FZZT1000355666	5902115750113	9,60	10,10	143 × 46 × 6	20	195 × 83 × 126	212,00
MODUO	Blat **MODUO 60** dąb	S590-022	FZZT1000305666	5902115750069	4,20	4,70	64 × 46 × 6	40	120 × 80 × 126	183,00
MODUO	Blat **MODUO 80** dąb	S590-023	FZZT1000315666	5902115750076	5,50	6,00	84 × 46 × 6	20	120 × 80 × 129	125,00
OLIVIA	Lustro **OLIVIA** białe	S543-011	FZZM1000330490	590772064484	12,60	14,20	60 × 59 × 19	14	120 × 80 × 165	198,80
OLIVIA	Słupek **OLIVIA 180** uniwersalny biały DSM	S543-007-DSM	FZZP1000320485	5907720644802	29,90	31,70	71 × 47 × 28,5	16	120 × 90 × 162	507,20
OLIVIA	Szafka podumywalkowa **OLIVIA CERSANIA NEW 40** biała DSM	S543-001-DSM	FZZW1001960483	5907720644741	8,86	9,80	69 × 37,5 × 80	42	120 × 80 × 165	410,34
OLIVIA	Szafka podumywalkowa **OLIVIA CERSANIA NEW 50** biała DSM	S543-002-DSM	FZZW1001970482	5907720644758	12,00	12,60	69 × 31 × 12,5	36	120 × 80 × 137	452,00
OLIVIA	Szafka podumywalkowa **OLIVIA CERSANIA NEW 55** biała DSM	S543-003-DSM	FZZW1001980482	5907720644765	12,00	12,60	69,5 × 31,5 × 12,5	36	120 × 80 × 160	452,00
OLIVIA	Szafka podumywalkowa **OLIVIA CERSANIA NEW 60** biała DSM	S543-004-DSM	FZZW1001990488	5907720644772	13,00	13,60	71,5 × 33 × 12,5	36	100 × 80 × 130	488,00
OLIVIA ORZECH	Słupek **OLIVIA 180** uniwersalny **ORZECH** DSM	S543-013-DSM	FZZP1000960485	5907720671426	29,90	30,30	82 × 28 × 55	16	195 × 80 × 118	484,00
OLIVIA ORZECH	Szafka lustrzana **OLIVIA ORZECH**	S543-014	FZZM1001130490	5907720671341	12,60	14,20	50 × 85 × 49,5	4	120 × 80 × 165	198,80
OLIVIA ORZECH	Szafka podumywalkowa **OLIVIA ORZECH CERSANIA NEW 50** DSM	S543-016-DSM	FZZW1006310482	5907720671389	12,00	12,60	47 × 79,4 × 32	36	120 × 80 × 161	452,00
OLIVIA ORZECH	Szafka podumywalkowa **OLIVIA ORZECH CERSANIA NEW 60** DSM	S543-017-DSM	FZZW1006320488	5907720671402	14,30	14,60	57 × 79,4 × 34	36	120 × 80 × 138	524,00
SMART	Słupek **SMART 170** wiszący uniwersalny jasny jesion/front biały	S568-006	FZZP100094979	5907720670139	35,60	38,40	52 × 51 × 27	7	120 × 90 × 120	269,00
SMART	Słupek **SMART 170** wiszący uniwersalny jasny jesion/front szary	S568-007	FZZP1000950979	5907720670146	35,60	38,40	82 × 28 × 55	7	195 × 80 × 154	269,00
SMART	Szafka podumywalkowa **SMART COMO/AMAO/ZURO 80** biała	S568-020	FZZW1006261015	5907720670276	33,00	39,70	83 × 71,5 × 48	3	120 × 80 × 158	119,00
SMART	Szafka podumywalkowa **SMART COMO/AMAO/ZURO 80** szara	S568-021	FZZW1006271015	5907720670283	33,00	39,70	83 × 71,5 × 48	3	120 × 80 × 158	119,00
SMART	Szafka podumywalkowa **SMART COMO/COLOUR/AMAO/ZURO 60** biała	S568-018	FZZW1006241007	5907720670252	28,30	32,30	71,5 × 62,5 × 48	5	120 × 80 × 157	161,50
SMART	Szafka podumywalkowa **SMART COMO/COLOUR/AMAO/ZURO 60** szara	S568-019	FZZW1006251007	5907720670269	28,30	32,30	71,5 × 62,5 × 48	5	120 × 80 × 157	161,50
SMART	Szafka podumywalkowa **SMART COMO/COLOUR 50** biała	S568-016	FZZW1006221006	5907720670238	23,00	26,30	71,5 × 53 × 43	6	120 × 80 × 143	158,00

NAZWA KOLEKCJI	NAZWA PRODUKTU	KOD KATALOGOWY	INDEKS	EAN	OPAKOWANIE JEDNOSTKOWE			OPAKOWANIE ZBIORCZE (PALETA)		
					WAGA NETTO (KG)	WAGA BRUTTO KG)	WYMIARY POJEDYNCZEGO OPAKOWANIA (CM) DŁ. × SZER. × WYS.	LICZBA SKU NA PALECIE	WYMIAR PALETY Z TOWAREM (CM) DŁ. × SZER. × WYS.	WAGA PALETY Z TOWAREM (KG)
SMART	Szafka podumywalkowa **SMART COMO/COLOUR** 50 szara	S568-017	FZZW1006231006	5907720670245	23,00	26,30	71,5 × 53 × 43	6	120 × 80 × 143	158,00
SMART	Szafka podumywalkowa **SMART COMO** 40 biała	S568-022	FZZW1006283622	5907720671259	11,00	12,10	71 × 42 × 24,5	17	120 × 80 × 164	205,00
SMART	Szafka podumywalkowa **SMART COMO** 40 szara	S568-023	FZZW1006293622	5907720671266	11,00	13,50	71 × 42 × 24,5	17	120 × 80 × 164	230,00
KABINY PRYSZNICOWE										
ARTECO	Drzwi **PIVOT** kabiny prysznicowej **ARTECO** 80 × 190 szkło transparentne	S157-007	EZZD1000336332	5902115765575	20,00	22,00	197 × 8,6 × 5,5	25	210 × 105 × 152	575,00
ARTECO	Drzwi **PIVOT** kabiny prysznicowej **ARTECO** 90 × 190 szkło transparentne	S157-008	EZZD1000346332	5902115765582	22,00	24,00	197 × 9,6 × 5,5	25	210 × 105 × 152	625,00
ARTECO	Kabina narożna **ARTECO PIVOT** 80 × 80 × 190 szkło transparentne	S157-009	EZZS1001005980	5902115765674	43,00	45,00	197 × 8,6 × 11,5	12	210 × 105 × 152	565,00
ARTECO	Kabina narożna **ARTECO PIVOT** 90 × 90 × 190 szkło transparentne	S157-010	EZZS1001015980	5902115765681	46,00	48,00	197 × 9,6 × 11,5	12	210 × 105 × 152	601,00
ARTECO	Kabina prysznicowa **ARTECO** półokrągła 80 × 80 × 190 szkło transparentne	S157-001	EZZF1001915974	5902115760334	34,00	36,00	197 × 440 × 145	16	210 × 105 × 130	601,00
ARTECO	Kabina prysznicowa **ARTECO** półokrągła 90 × 90 × 190 szkło transparentne	S157-002	EZZF1001925974	5902115760341	39,00	41,00	197 × 48 × 145	16	210 × 105 × 130	681,00
ARTECO	Kabina prysznicowa **ARTECO** przesuwna 100 × 80 × 190 szkło transparentne	S157-011	EZZS1001025980	5902115765698	46,00	48,00	197 × 8,6 × 10,5	12	210 × 105 × 140	601,00
ARTECO	Kabina prysznicowa **ARTECO** przesuwna 120 × 90 × 190 szkło transparentne	S157-012	EZZS1001035980	5902115765704	52,00	54,00	197 × 9,6 × 10,5	12	210 × 105 × 140	673,00
ARTECO	SET B152 kabina **ARTECO** kwadratowa 80 × 80 × 90 szkło transparentne; brodzik **TAKO** 80 × 3 (set virtualny)	S601-115	SZEZ1002826661	5902115777646	50,60	56,10	set wirtualny	6	210 × 105 × 150	353,60
ARTECO	Set B153 kabina **ARTECO** kwadratowa 90 × 90 × 190 szkło transparentne; brodzik **TAKO** 90 × 3 (set virtualny)	S601-116	SZEZ1002836661	5902115777653	56,20	61,70	set wirtualny	6	210 × 105 × 160	387,20
ARTECO	SET B96 kabina **ARTECO** półokrągła 80 × 190 szkło transparentne; brodzik **TAKO** 80 × 6 (set virtualny)	S601-113	SZEZ1002802588	5902115768910	46,00	49,80	set wirtualny	6	210 × 105 × 150	315,80
ARTECO	SET B97 kabina **ARTECO** półokrągła 90 × 190 szkło transparentne; brodzik **TAKO** 90 × 6 (set virtualny)	S601-114	SZEZ1002812588	5902115768927	53,50	57,30	set wirtualny	6	210 × 105 × 160	360,80
BASIC	Drzwi **PIVOT** kabiny prysznicowej **BASIC** 80 × 185 szkło transparentne	S158-001	EZZD1000356332	5902115765599	19,00	21,00	192 × 8,6 × 5,5	25	210 × 105 × 152	542,00
BASIC	Drzwi **PIVOT** kabiny prysznicowej **BASIC** 90 × 185 szkło transparentne	S158-002	EZZD1000366332	5902115765605	21,00	23,00	192 × 9,6 × 5,5	25	210 × 105 × 152	592,00
BASIC	Kabina prysznicowa półokrągła **BASIC** 80 × 80 × 185 szkło transparentne	S158-003	EZZF1001935974	5902115765803	32,00	34,00	192 × 440 × 145	16	210 × 105 × 130	561,00
BASIC	Kabina prysznicowa półokrągła **BASIC** 90 × 90 × 185 szkło transparentne	S158-005	EZZF1001955974	5902115765827	37,00	39,00	192 × 48 × 145	16	210 × 105 × 130	641,00
BASIC	Kabina prysznicowa przesuwna **BASIC** 100 × 80 × 185 szkło transparentne	S158-006	EZZS1001065980	5902115765735	44,00	46,00	192 × 8,6 × 10,5	12	210 × 105 × 140	569,00
BASIC	SET B161 kabina **BASIC** półokrągła 80 × 185 szkło transparentne; brodzik **TAKO** 80 × 6 (set virtualny)	S601-117	SZEZ1002846661	5902115778759	44,00	47,80	set wirtualny	6	210 × 105 × 150	303,80
BASIC	SET B162 kabina **BASIC** półokrągła 90 × 185 szkło transparentne; brodzik **TAKO** 90 × 3 (set virtualny)	S601-118	SZEZ1002856661	5902115778766	51,50	55,30	set wirtualny	6	210 × 105 × 160	348,80
CREA	Drzwi na zawiasach kabiny prysznicowej **CREA** 100 × 200 lewe, szkło transparentne	S159-001	EZZD1000216332	5902115765452	42,00	44,00	207 × 67 × 8,5	14	210 × 105 × 133	633,00
CREA	Drzwi na zawiasach kabiny prysznicowej **CREA** 100 × 200 prawe, szkło transparentne	S159-002	EZZD1000226332	5902115765469	42,00	44,00	207 × 67 × 8,5	14	210 × 105 × 133	633,00
CREA	Drzwi na zawiasach kabiny prysznicowej **CREA** 120 × 200 lewe, szkło transparentne	S159-003	EZZD1000236332	5902115765476	50,00	52,00	207 × 77 × 8,5	12	210 × 105 × 116	641,00
CREA	Drzwi na zawiasach kabiny prysznicowej **CREA** 120 × 200 prawe, szkło transparentne	S159-004	EZZD1000246332	5902115765483	50,00	52,00	207 × 77 × 8,5	12	210 × 105 × 116	641,00
CREA	Drzwi na zawiasach kabiny prysznicowej **CREA** 90 × 200 lewe, szkło transparentne	S159-005	EZZD1000256332	5902115765490	38,00	40,00	207 × 62 × 8,5	14	210 × 105 × 133	577,00
CREA	Drzwi na zawiasach kabiny prysznicowej **CREA** 90 × 200 prawe, szkło transparentne	S159-006	EZZD1000266332	5902115765506	38,00	40,00	207 × 62 × 8,5	14	210 × 105 × 133	577,00
CREA	Drzwi przesuwne do kabiny prysznicowej **CREA** 120 × 200 szkło transparentne	S159-007	EZZD1000376332	5902115765612	50,00	52,00	204 × 71 × 10,5	12	210 × 105 × 140	641,00
CREA	Drzwi przesuwne do kabiny prysznicowej **CREA** 140 × 200 szkło transparentne	S159-008	EZZD1000386332	5902115765629	58,00	60,00	204 × 81 × 10,5	12	210 × 105 × 140	737,00
CREA	Ścianka kabiny prysznicowej **CREA** 80 × 200 szkło transparentne	S159-009	EZZG1000077074	5902115765636	33,00	35,00	207 × 82 × 5,5	25	210 × 105 × 152	892,00
CREA	Ścianka kabiny prysznicowej **CREA** 90 × 200 szkło transparentne	S159-010	EZZG1000087074	5902115765643	37,00	39,00	207 × 92 × 5,5	25	210 × 105 × 152	992,00
CREA	Ścianka kabiny prysznicowej **CREA** przesuwna 80 × 200 szkło transparentne	S900-2613	EZZG1000117074	5902115775802	33,00	35,00	207 × 82 × 5,5	25	210 × 105 × 152	892,00
CREA	Ścianka kabiny prysznicowej **CREA** przesuwna 90 × 200 szkło transparentne	S900-2614	EZZG1000127074	5902115775819	37,00	39,00	207 × 92 × 5,5	25	210 × 105 × 152	992,00
MILLE	Kabina prysznicowa walk-in **MILLE** chrom 100 × 200 szkło transparentne	S161-001	EZZS1001095980	5902115765766	41,00	43,00	206 × 104 × 5,5	18	210 × 105 × 113	791,00
MILLE	Kabina prysznicowa walk-in **MILLE** chrom 120 × 200 szkło transparentne	S161-002	EZZS1001105980	5902115765773	49,00	51,00	206 × 124 × 5,5	18	210 × 130 × 113	935,00
MILLE	Kabina prysznicowa walk-in **MILLE** czarna 100 × 200 szkło transparentne	S161-003	EZZS1001115980	5902115765780	41,00	43,00	206 × 104 × 5,5	18	210 × 105 × 113	791,00
MILLE	Kabina prysznicowa walk-in **MILLE** czarna 120 × 200 szkło transparentne	S161-004	EZZS1001125980	5902115765797	49,00	51,00	206 × 124 × 5,5	18	210 × 130 × 113	935,00

NAZWA KOLEKCJI	NAZWA PRODUKTU	KOD KATALOGOWY	INDEKS	EAN	OPAKOWANIE JEDNOSTKOWE			OPAKOWANIE ZBIORCZE (PALETA)		
					WAGA NETTO (KG)	WAGA BRUTTO KG)	WYMIARY POJEDYNCZEGO OPAKOWANIA (CM) DŁ. × SZER. × WYS.	LICZBA SKU NA PALECIE	WYMIAR PALETY Z TOWAREM (CM) DŁ. × SZER. × WYS.	WAGA PALETY Z TOWAREM (KG)
MODUO	Drzwi na zawiasach kabiny prysznicowej **MODUO** 80 × 195 lewe, szkło transparentne	S162-003	EZZD1000296332	5902115765537	27,00	29,00	201 × 59 × 7,5	18	210 × 105 × 149	539,00
MODUO	Drzwi na zawiasach kabiny prysznicowej **MODUO** 80 × 195 prawe, szkło transparentne	S162-004	EZZD1000306332	5902115765544	27,00	29,00	201 × 59 × 7,5	18	210 × 105 × 149	539,00
MODUO	Drzwi na zawiasach kabiny prysznicowej **MODUO** 90 × 195 lewe, szkło transparentne	S162-005	EZZD1000316332	5902115765551	30,00	32,00	201 × 59 × 7,5	18	210 × 105 × 149	593,00
MODUO	Drzwi na zawiasach kabiny prysznicowej **MODUO** 90 × 195 prawe, szkło transparentne	S162-006	EZZD1000326332	5902115765568	30,00	32,00	201 × 59 × 7,5	18	210 × 105 × 149	593,00
MODUO	Kabina prysznicowa półokrągła **MODUO** 80 × 80 × 195 szkło transparentne	S162-009	EZZF1001965974	5902115765834	42,00	45,00	201 × 49 × 150	16	210 × 105 × 134	737,00
MODUO	Kabina prysznicowa półokrągła **MODUO** 90 × 90 × 195 szkło transparentne	S162-010	EZZF1001975974	5902115765841	47,00	50,00	201 × 49 × 150	16	210 × 105 × 134	817,00
MODUO	Ścianka kabiny prysznicowej **MODUO** 80 × 195 szkło transparentne	S162-007	EZZG1000097074	5902115765650	23,00	25,00	201 × 84 × 5,5	25	210 × 105 × 151	642,00
MODUO	Ścianka kabiny prysznicowej **MODUO** 90 × 195 szkło transparentne	S162-008	EZZG1000107074	5902115765667	27,00	29,00	201 × 94 × 5,5	25	210 × 105 × 151	742,00
BRODZIKI										
TAKO	Brodzik kwadratowy **TAKO** 80 × 3	S204-009	AZTS1000013525	5907720665272	10,60	12,10	810 × 82 × 5,7	12	120 × 100 × 87	162,20
TAKO	Brodzik kwadratowy **TAKO** 80 × 6 zintegrowany	S204-011	AZTS1000033527	5907720665296	11,20	12,30	82,3 × 83,8 × 17,7	8	120 × 100 × 160	115,40
TAKO	Brodzik kwadratowy **TAKO** 90 × 3	S204-010	AZTS1000023526	5907720665289	13,20	14,70	91 × 92 × 5,7	12	120 × 100 × 87	193,40
TAKO	Brodzik kwadratowy **TAKO** 90 × 6 zintegrowany	S204-012	AZTS1000043528	5907720665302	14,80	16,00	92,3 × 93,8 × 17,7	8	120 × 100 × 160	145,00
TAKO	Brodzik półokrągły **TAKO** 80 × 3	S204-001	AZTF1000233525	5907720665197	9,30	10,40	81 × 8,2 × 5,7	12	120 × 100 × 87	141,80
TAKO	Brodzik półokrągły **TAKO** 80 × 6 zintegrowany	S204-003	AZTF1000253527	5907720665210	12,00	13,80	82,3 × 83,8 × 17,7	8	120 × 100 × 160	127,40
TAKO	Brodzik półokrągły **TAKO** 90 × 3	S204-002	AZTF1000243526	5907720665203	10,50	12,00	91 × 92 × 5,7	12	120 × 100 × 87	161,00
TAKO	Brodzik półokrągły **TAKO** 90 × 6 zintegrowany	S204-004	AZTF1000263528	5907720665227	14,50	16,30	92,3 × 93,8 × 17,7	8	120 × 100 × 160	147,40
TAKO	Brodzik prostokątny **TAKO** 100 × 80 × 4	S204-019	AZTR1000205962	5902115774102	15,00	16,50	102 × 81 × 5,7	12	120 × 100 × 84	215,00
TAKO	Brodzik prostokątny **TAKO** 120 × 90 × 4	S204-020	AZTR1000215962	5902115774119	18,00	19,50	122 × 91 × 5,7	12	120 × 100 × 84	251,00
TAKO	Syfon brodzikowy Ø 90 **TAKO**	S904-006	AZAI1000023007	3375537145881	0,40	0,50	19,5 × 12 × 13,5	480	120 × 80 × 13	257,00
TAKO SLIM	Brodzik kwadratowy **TAKO SLIM** 80 × 4 + syfon (set virtualny)	S601-121	SZEZ1002886661	5902115781216	15,50	16,50	set wirtualny	12	120 × 100 × 83	215,00
TAKO SLIM	Brodzik kwadratowy **TAKO SLIM** 90 × 4 + syfon (set virtualny)	S601-122	SZEZ1002896661	5902115781223	18,50	19,50	set wirtualny	12	120 × 100 × 83	251,00
TAKO SLIM	Brodzik półokrągły **TAKO SLIM** 80 × 4 + syfon (set virtualny)	S601-119	SZEZ1002866661	5902115781193	14,50	15,50	set wirtualny	12	120 × 100 × 83	197,00
TAKO SLIM	Brodzik półokrągły **TAKO SLIM** 90 × 4 + syfon (set virtualny)	S601-120	SZEZ1002876661	5902115781209	17,50	18,50	set wirtualny	12	120 × 100 × 83	209,00
TAKO SLIM	Syfon brodzikowy Ø 90 **TAKO SLIM**	S904-007	AZAI1000073007	5902115781230	0,37	0,43	19,5 × 12 × 13,5	480	120 × 80 × 13	223,40
WANNY										
CREA	Wanna asymetryczna **CREA** 160 × 100 lewa	S301-232	AZBA1002422228	5902115724251	22,20	24,10	brak opakowania indywidualnego	18	180 × 120 × 189	433,80
CREA	Wanna asymetryczna **CREA** prawa 160 × 100 prawa	S301-230	AZBA1002412228	5902115724244	22,20	24,10	brak opakowania indywidualnego	18	180 × 120 × 189	433,80
CREA	Wanna prostokątna **CREA** 150 × 75	S301-233	AZBR1002352220	5902115724268	23,80	25,70	brak opakowania indywidualnego	18	160 × 80 × 189	462,60
CREA	Wanna prostokątna **CREA** 160 × 75	S301-225	AZBR1002322220	5902115724190	23,90	25,80	brak opakowania indywidualnego	18	180 × 80 × 189	464,40
CREA	Wanna prostokątna **CREA** 170 × 75	S301-226	AZBR1002332220	5902115724206	24,80	26,70	brak opakowania indywidualnego	18	181 × 80 × 189	480,60
CREA	Wanna prostokątna **CREA** 180 × 80	S301-227	AZBR1002342220	5902115724213	27,60	31,40	brak opakowania indywidualnego	6	200 × 120 × 63	188,40
FLAVIA	Wanna prostokątna **FLAVIA** 140 × 70	S301-104	AZBR1000513359	5907720658618	17,70	19,30	brak opakowania indywidualnego	22	160 × 80 × 170	424,60
FLAVIA	Wanna prostokątna **FLAVIA** 150 × 70	S301-105	AZBR1000523360	5907720658625	18,30	19,80	brak opakowania indywidualnego	22	160 × 80 × 170	435,60
FLAVIA	Wanna prostokątna **FLAVIA** 160 × 70	S301-106	AZBR1000533361	5907720658632	18,70	20,50	brak opakowania indywidualnego	22	180 × 80 × 170	451,00
FLAVIA	Wanna prostokątna **FLAVIA** 170 × 70	S301-107	AZBR1000543362	5907720658649	19,30	20,90	brak opakowania indywidualnego	22	180 × 80 × 170	459,80
FLAVIA	Wanna prostokątna **FLAVIA** 170 × 75	S301-291	AZBR1003452220	5902115797491	20,10	21,80	brak opakowania indywidualnego	22	180 × 80 × 170	479,60
INTRO	Wanna prostokątna **INTRO** 140 × 75	S301-065	AZBR1000010036	5907720641535	19,80	21,70	brak opakowania indywidualnego	22	160 × 80 × 160	477,40
INTRO	Wanna prostokątna **INTRO** 150 × 75	S301-066	AZBR1000020036	5907720641542	20,20	22,10	brak opakowania indywidualnego	22	160 × 80 × 160	486,20
INTRO	Wanna prostokątna **INTRO** 160 × 75	S301-067	AZBR1000030036	5907720641559	21,00	23,10	brak opakowania indywidualnego	22	180 × 80 × 160	508,20
INTRO	Wanna prostokątna **INTRO** 170 × 75	S301-068	AZBR1000040036	5907720641566	22,80	25,10	brak opakowania indywidualnego	22	180 × 80 × 160	552,20

NAZWA KOLEKCJI	NAZWA PRODUKTU	KOD KATALOGOWY	INDEKS	EAN	OPAKOWANIE JEDNOSTKOWE			OPAKOWANIE ZBIORCZE (PALETA)		
					WAGA NETTO (KG)	WAGA BRUTTO KG)	WYMIARY POJEDYNCZEGO OPAKOWANIA (CM) DŁ. × SZER. × WYS.	LICZBA SKU NA PALECIE	WYMIAR PALETY Z TOWAREM (CM) DŁ. × SZER. × WYS.	WAGA PALETY Z TOWAREM (KG)
INTRO	Wanna prostokątna **INTRO** 180 × 80	S301-222	AZBR1003227597	5902115763427	26,50	28,90	brak opakowania indywidualnego	22	200 × 120 × 160	635,80
JOANNA	Wanna asymetryczna **JOANNA NEW** lewa 140 × 90	S301-165	AZBA1001852148	5907720690076	20,20	22,00	brak opakowania indywidualnego	22	160 × 120 × 170	484,00
JOANNA	Wanna asymetryczna **JOANNA NEW** lewa 150 × 95	S301-167	AZBA1001872147	5907720690090	21,70	23,50	brak opakowania indywidualnego	22	160 × 120 × 170	517,00
JOANNA	Wanna asymetryczna **JOANNA NEW** lewa 160 × 95	S301-170	AZBA1001902146	5907720690120	22,20	24,00	brak opakowania indywidualnego	22	160 × 120 × 170	528,00
JOANNA	Wanna asymetryczna **JOANNA NEW** prawa 140 × 90	S301-166	AZBA1001862148	5907720690083	20,20	22,00	brak opakowania indywidualnego	22	160 × 120 × 170	484,00
JOANNA	Wanna asymetryczna **JOANNA NEW** prawa 150 × 95	S301-168	AZBA1001882147	5907720690106	21,70	23,50	brak opakowania indywidualnego	22	160 × 120 × 170	517,00
JOANNA	Wanna asymetryczna **JOANNA NEW** prawa 160 × 95	S301-169	AZBA1001892146	5907720690113	22,20	24,00	brak opakowania indywidualnego	22	160 × 120 × 170	528,00
JOANNA	Obudowa wanny **JOANNA NEW** 140 lewa/prawa	S401-102	AZCB1001240069	5902115701993	5,74	6,08	brak opakowania indywidualnego	15	180 × 80 × 90	91,20
JOANNA	Obudowa wanny **JOANNA NEW** 150 lewa/prawa	S401-104	AZCB1001260069	5902115702013	5,90	6,30	brak opakowania indywidualnego	15	180 × 80 × 90	94,50
JOANNA	Obudowa wanny **JOANNA NEW** 160 lewa/prawa	S401-094	AZCB1001080069	5907720658816	6,30	6,70	brak opakowania indywidualnego	15	180 × 80 × 90	100,50
KALIOPE	Wanna asymetryczna **KALIOPE** 153 × 100 lewa	S301-024	AZBA1000210040	5907536639122	25,70	27,60	brak opakowania indywidualnego	18	160 × 120 × 170	496,80
KALIOPE	Wanna asymetryczna **KALIOPE** 160 × 100 lewa	S301-292	AZBA1002703340	5902115797415	26,50	28,50	brak opakowania indywidualnego	18	161 × 120 × 170	513,00
KALIOPE	Wanna asymetryczna **KALIOPE** 170 × 110 lewa	S301-115	AZBA1000130590	5907720665647	28,60	30,70	brak opakowania indywidualnego	18	162 × 120 × 170	552,60
KALIOPE	Wanna asymetryczna **KALIOPE** 153 × 100 prawa	S301-025	AZBA1000220040	5907536639115	25,70	27,60	brak opakowania indywidualnego	18	163 × 120 × 170	496,80
KALIOPE	Wanna asymetryczna **KALIOPE** 160 × 100 prawa	S301-293	AZBA1002673340	5902115797422	26,50	28,50	brak opakowania indywidualnego	18	164 × 120 × 170	513,00
KALIOPE	Wanna asymetryczna **KALIOPE** 170 × 110 prawa	S301-115	AZBA1000140590	5907720665654	28,60	30,70	brak opakowania indywidualnego	18	165 × 120 × 170	552,60
KORAT	Wanna prostokątna **KORAT** 150 × 70	S301-120	AZBR1000671570	5907720673871	19,20	21,00	brak opakowania indywidualnego	22	160 × 80 × 170	462,00
KORAT	Wanna prostokątna **KORAT** 160 × 70	S301-121	AZBR1000681571	5907720673888	20,10	21,90	brak opakowania indywidualnego	22	180 × 80 × 170	481,80
KORAT	Wanna prostokątna **KORAT** 170 × 70	S301-122	AZBR1000691572	5907720673895	21,00	22,90	brak opakowania indywidualnego	22	180 × 80 × 170	503,80
KORAT	Wanna prostokątna **KORAT** 170 × 75	S301-294	AZBR1003422220	5902115797392	22,20	24,00	brak opakowania indywidualnego	22	180 × 80 × 170	528,00
KORAT	Wanna prostokątna **KORAT** 180 × 80	S301-295	AZBR1003432220	5902115797408	23,40	25,50	brak opakowania indywidualnego	20	200 × 120 × 170	510,00
LANA	Wanna prostokątna **LANA** 140 × 70	S301-160	AZBR1001631943	5907720688967	18,70	20,50	brak opakowania indywidualnego	22	160 × 80 × 170	451,00
LANA	Wanna prostokątna **LANA** 150 × 70	S301-161	AZBR1001641943	5907720688974	17,70	19,70	brak opakowania indywidualnego	22	160 × 80 × 170	433,40
LANA	Wanna prostokątna **LANA** 160 × 70	S301-162	AZBR1001651943	5907720688981	18,90	20,50	brak opakowania indywidualnego	22	180 × 80 × 170	451,00
LANA	Wanna prostokątna **LANA** 170 × 70	S301-163	AZBR1001661943	5907720688998	22,20	24,00	brak opakowania indywidualnego	22	180 × 80 × 170	528,00
MEZA	Wanna asymetryczna **MEZA** lewa 160 × 100	S301-124	AZBA1000961577	5907720673918	20,10	21,90	brak opakowania indywidualnego	22	166 × 120 × 170	481,80
MEZA	Wanna asymetryczna **MEZA** 170 × 100 lewa	S301-126	AZBA1000981579	5907720673932	24,90	27,30	brak opakowania indywidualnego	22	167 × 120 × 170	600,60
MEZA	Wanna asymetryczna **MEZA** prawa 160 × 100 prawa	S301-123	AZBA1000951576	5907720673901	20,10	21,90	brak opakowania indywidualnego	22	168 × 120 × 170	481,80
MEZA	Wanna asymetryczna **MEZA** 170 × 100 prawa	S301-125	AZBA1000971578	5907720673925	24,90	27,30	brak opakowania indywidualnego	22	169 × 120 × 170	600,60
NANO	Wanna asymetryczna **NANO** 140 × 75 lewa	S301-062	AZBA1000250055	5907720637101	19,60	21,40	brak opakowania indywidualnego	22	160 × 80 × 170	470,80
NANO	Wanna asymetryczna **NANO** 150 × 75 lewa	S301-064	AZBA1000270055	5907720637125	20,60	22,60	brak opakowania indywidualnego	22	161 × 80 × 170	497,20
NANO	Wanna asymetryczna **NANO** 140 × 75 prawa	S301-061	AZBA1000260055	5907720637095	19,60	21,40	brak opakowania indywidualnego	22	162 × 80 × 170	470,80
NANO	Wanna asymetryczna **NANO** 150 × 75 prawa	S301-063	AZBA1000280055	5907720637118	20,60	22,60	brak opakowania indywidualnego	22	163 × 80 × 170	497,20
NAO	Wanna prostokątna **NAO** 140 × 70	S301-247	AZBR1002710032	5902115733048	17,70	19,50	brak opakowania indywidualnego	22	160 × 80 × 170	429,00
NAO	Wanna prostokątna **NAO** 150 × 70	S301-242	AZBR1002660032	5902115732973	18,10	19,90	brak opakowania indywidualnego	22	160 × 80 × 170	437,80
NAO	Wanna prostokątna **NAO** 160 × 70	S301-243	AZBR1002670032	5902115732980	20,50	22,30	brak opakowania indywidualnego	22	180 × 80 × 170	490,60

NAZWA KOLEKCJI	NAZWA PRODUKTU	KOD KATALOGOWY	INDEKS	EAN	OPAKOWANIE JEDNOSTKOWE			OPAKOWANIE ZBIORCZE (PALETA)		
					WAGA NETTO (KG)	WAGA BRUTTO KG)	WYMIARY POJEDYNCZEGO OPAKOWANIA (CM) DŁ. × SZER. × WYS.	LICZBA SKU NA PALECIE	WYMIAR PALETY Z TOWAREM (CM) DŁ. × SZER. × WYS.	WAGA PALETY Z TOWAREM (KG)
NAO	Wanna prostokątna **NAO** 170 × 70	S301-244	AZBR1002680032	5902115732997	22,50	24,30	brak opakowania indywidualnego	22	180 × 80 × 170	534,60
NIKE	Wanna prostokątna **NIKE** 140 × 70	S301-245	AZBR1002690032	5902115733000	17,60	19,20	brak opakowania indywidualnego	22	160 × 80 × 170	422,40
NIKE	Wanna prostokątna **NIKE** 150 × 70	S301-246	AZBR1002700032	5902115733017	18,00	19,80	brak opakowania indywidualnego	22	160 × 80 × 170	435,60
NIKE	Wanna prostokątna **NIKE** 160 × 70	S301-248	AZBR1002720032	5902115733055	20,40	22,20	brak opakowania indywidualnego	22	180 × 80 × 170	488,40
NIKE	Wanna prostokątna **NIKE** 170 × 70	S301-249	AZBR1002730032	5902115733062	21,30	23,30	brak opakowania indywidualnego	22	180 × 80 × 170	512,60
OCTAVIA	Wanna prostokątna **OCTAVIA** 140 × 70	S301-250	AZBR1002740032	5902115733079	17,20	18,90	brak opakowania indywidualnego	22	160 × 80 × 170	415,80
OCTAVIA	Wanna prostokątna **OCTAVIA** 150 × 70	S301-251	AZBR1002750032	5902115733086	17,90	19,70	brak opakowania indywidualnego	22	160 × 80 × 170	433,40
OCTAVIA	Wanna prostokątna **OCTAVIA** 160 × 70	S301-252	AZBR1002760032	5902115733093	19,50	21,30	brak opakowania indywidualnego	22	180 × 80 × 170	468,60
OCTAVIA	Wanna prostokątna **OCTAVIA** 170 × 70	S301-253	AZBR1002770032	5902115733109	20,70	22,50	brak opakowania indywidualnego	22	180 × 80 × 170	495,00
SICILIA	Wanna asymetryczna **SICILIA** 140 × 100 lewa	S301-093	AZBA1000873341	5907720657543	18,50	20,30	brak opakowania indywidualnego	22	169 × 120 × 170	446,60
SICILIA	Wanna asymetryczna **SICILIA** 150 × 100 lewa	S301-095	AZBA1000893340	5907720657567	19,10	20,90	brak opakowania indywidualnego	22	170 × 120 × 170	459,80
SICILIA	Wanna asymetryczna **SICILIA** 140 × 100 prawa	S301-094	AZBA1000883341	5907720657550	18,50	20,30	brak opakowania indywidualnego	22	171 × 120 × 170	446,60
SICILIA	Wanna asymetryczna **SICILIA** 160 × 100 prawa	S301-037	AZBA1000320053	5907720624170	20,30	22,10	brak opakowania indywidualnego	22	172 × 120 × 170	486,20
SICILIA	Wanna asymetryczna **SICILIA** 170 × 100 lewa	S301-097	AZBA1000913342	5907720657581	25,40	27,20	brak opakowania indywidualnego	22	173 × 120 × 170	598,40
SICILIA	Wanna asymetryczna **SICILIA** 160 × 100 lewa	S301-036	AZBA1000310053	5907720624163	20,30	22,10	brak opakowania indywidualnego	22	174 × 120 × 170	486,20
SICILIA	Wanna asymetryczna **SICILIA** 150 × 100 prawa	S301-096	AZBA1000903340	5907720657574	19,10	20,90	brak opakowania indywidualnego	22	175 × 120 × 170	459,80
SICILIA	Wanna asymetryczna **SICILIA** 170 × 100 prawa	S301-098	AZBA1000923342	5907720657598	25,40	27,20	brak opakowania indywidualnego	22	176 × 120 × 170	598,40
SMART	Wanna prostokątna **SMART** 160 × 80 lewa	S301-119	AZBR1000621512	5907720668242	20,70	22,60	brak opakowania indywidualnego	22	180 × 120 × 170	497,20
SMART	Wanna prostokątna **SMART** 170 × 80 lewa	S301-117	AZBR1000601509	5907720668228	21,70	23,70	brak opakowania indywidualnego	22	180 × 120 × 170	521,40
SMART	Wanna prostokątna **SMART** 160 × 80 prawa	S301-118	AZBR1000611512	5907720668235	20,70	22,60	brak opakowania indywidualnego	22	180 × 120 × 170	497,20
SMART	Wanna prostokątna **SMART** 170 × 80 prawa	S301-116	AZBR1000591509	5907720668211	21,70	23,70	brak opakowania indywidualnego	22	180 × 120 × 170	521,40
VENUS	Wanna symetryczna VENUS 140 × 140	S301-038	AZBY1000030038	5907536638903	28,70	31,10	brak opakowania indywidualnego	18	160 × 160 × 170	559,80
VENUS	Wanna symetryczna VENUS 150 × 150	S301-013	AZBY1000020043	5907536639153	32,10	33,70	brak opakowania indywidualnego	18	160 × 160 × 170	606,60
VIRGO	Wanna prostokątna **VIRGO** 140 × 75	S301-047	AZBR1000140036	5907536690079	19,80	21,70	brak opakowania indywidualnego	20	160 × 80 × 160	434,00
VIRGO	Wanna prostokątna **VIRGO** 150 × 75	S301-048	AZBR1000150036	5907536690086	20,30	22,20	brak opakowania indywidualnego	20	160 × 80 × 160	444,00
VIRGO	Wanna prostokątna **VIRGO** 160 × 75	S301-046	AZBR1000160037	5907536690093	20,70	22,80	brak opakowania indywidualnego	20	180 × 80 × 160	456,00
VIRGO	Wanna prostokątna **VIRGO** 170 × 75	S301-045	AZBR1000170037	5907536690109	23,10	25,20	brak opakowania indywidualnego	20	180 × 80 × 160	504,00
VIRGO	Wanna prostokątna **VIRGO** 180 × 80	S301-103	AZBR1000463350	5907720658106	24,10	26,00	brak opakowania indywidualnego	20	200 × 120 × 160	520,00
VIRGO	Wanna prostokątna **VIRGO** 190 × 90	S301-221	AZBR1003217597	5902115763410	32,50	34,90	brak opakowania indywidualnego	20	200 × 120 × 160	698,00
ZEN	Wanna prostokątna ZEN 160 × 85	S301-127	AZBR1000701573	5907720673949	19,20	20,50	brak opakowania indywidualnego	22	180 × 120 × 170	451,00
ZEN	Wanna prostokątna ZEN 170 × 85	S301-128	AZBR1000711574	5907720673956	22,90	24,70	brak opakowania indywidualnego	22	180 × 120 × 170	543,30
ZEN	Wanna prostokątna ZEN 180 × 85	S301-129	AZBR1000721575	5907720673963	25,20	27,00	brak opakowania indywidualnego	22	200 × 120 × 170	594,00
ZEN	Wanna prostokątna ZEN 190 × 90	S301-223	AZBR1003237597	5902115763434	33,10	35,00	brak opakowania indywidualnego	22	200 × 120 × 160	770,00

NAZWA KOLEKCJI	NAZWA PRODUKTU	KOD KATALOGOWY	INDEKS	EAN	OPAKOWANIE JEDNOSTKOWE			OPAKOWANIE ZBIORCZE (PALETA)		
					WAGA NETTO (KG)	WAGA BRUTTO KG)	WYMIARY POJEDYNCZEGO OPAKOWANIA (CM) DŁ. × SZER. × WYS.	LICZBA SKU NA PALECIE	WYMIAR PALETY Z TOWAREM (CM) DŁ. × SZER. × WYS.	WAGA PALETY Z TOWAREM (KG)
PARAWANY NAWANNOWE										
EASY	Parawan nawannowy **EASY NEW** dwuskrzydłowy 140 × 115	S301-290	EZZG1000143638	5902115777981	20,40	21,80	146 × 87,0 × 5,0	20	180 × 120 × 148	453,00
EASY	Parawan nawannowy **EASY NEW** jednoskrzydłowy 140 × 70	S301-289	EZZG1000133638	5902115777974	12,50	14,00	146 × 78,5 × 4,5	25	120 × 80 × 140	367,00
OBUDOWY WANNOWE										
KALIOPE	Obudowa wanny **KALIOPE NEW** 153 lewa/prawa	S401-059	AZCB1000320078	5907720625771	5,40	5,80	brak opakowania indywidualnego	15	180 × 80 × 90	87,00
KALIOPE	Obudowa wanny **KALIOPE** 160 lewa/prawa	S401-117	AZCB1001941550	5902115797439	5,60	6,10	brak opakowania indywidualnego	15	180 × 80 × 90	91,50
KALIOPE	Obudowa wanny **KALIOPE** 170 lewa	S401-095	AZCB1000090070	5907720665661	5,80	6,40	brak opakowania indywidualnego	13	180 × 80 × 90	83,20
KALIOPE	Obudowa wanny **KALIOPE** 170 prawa	S401-096	AZCB1000100070	5907720665678	5,80	6,40	brak opakowania indywidualnego	13	180 × 80 × 90	83,20
LORENA	Obudowa wanny **LORENA** 140 front	S401-066	AZCB1000330072	5907720649654	2,70	3,55	brak opakowania indywidualnego	15	180 × 80 × 90	53,25
LORENA	Obudowa wanny **LORENA** 160 front	S401-068	AZCB1000350075	5907720649678	3,17	4,15	brak opakowania indywidualnego	15	180 × 80 × 90	62,25
LORENA	Obudowa wanny **LORENA** 170 front	S401-069	AZCB1000360075	5907720649685	3,40	4,35	brak opakowania indywidualnego	15	180 × 80 × 90	65,25
LORENA	Obudowa wanny **LORENA** bok	S401-071	AZCB1000771494	5907720650681	1,26	1,80	brak opakowania indywidualnego	30	120 × 80 × 90	54,00
LORENA	Obudowa wanny **LORENA** 150 front	S401-067	AZCB1000340072	5907720649661	2,90	3,75	brak opakowania indywidualnego	15	180 × 80 × 90	56,25
MEZA	Obudowa wanny **MEZA** 160 lewa/prawa	S401-097	AZCB1001161061	5907720675080	4,30	4,90	brak opakowania indywidualnego	15	180 × 80 × 90	73,50
MEZA	Obudowa wanny **MEZA** 170 lewa/prawa	S401-098	AZCB1001171061	5907720675097	4,50	5,50	brak opakowania indywidualnego	15	180 × 80 × 90	82,50
NANO	Obudowa wanny **NAO** 140 lewa	S401-061	AZCB1000410069	5907720637149	3,80	4,40	brak opakowania indywidualnego	15	180 × 80 × 90	66,00
NANO	Obudowa wanny **NAO** 140 prawa	S401-060	AZCB1000420069	5907720637132	3,80	4,40	brak opakowania indywidualnego	15	180 × 80 × 90	66,00
NANO	Obudowa wanny **NAO** 150 lewa	S401-063	AZCB1000430069	5907720637163	4,00	4,60	brak opakowania indywidualnego	15	180 × 80 × 90	69,00
NANO	Obudowa wanny **NAO** 150 prawa	S401-062	AZCB1000440069	5907720637156	4,00	4,60	brak opakowania indywidualnego	15	180 × 80 × 90	69,00
NIKE	Obudowa wanny **NIKE** bok	S401-031	AZCB1000510073	5907536644744	2,30	2,70	brak opakowania indywidualnego	30	120 × 80 × 90	81,00
NIKE	Obudowa wanny **NIKE** 140 front	S401-027	AZCB1000470071	5907536644706	4,00	4,70	brak opakowania indywidualnego	15	180 × 80 × 90	70,50
NIKE	Obudowa wanny **NIKE** 150 front	S401-028	AZCB1000480071	5907536644713	4,20	4,90	brak opakowania indywidualnego	15	180 × 80 × 90	73,50
NIKE	Obudowa wanny **NIKE** 160 front	S401-029	AZCB1000490074	5907536644720	4,50	5,50	brak opakowania indywidualnego	15	180 × 80 × 90	82,50
NIKE	Obudowa wanny **NIKE** 170 front	S401-030	AZCB1000500074	5907536644737	4,80	5,80	brak opakowania indywidualnego	15	180 × 80 × 90	87,00
SICILIA	Obudowa wanny **SICILIA** 140 lewa/prawa	S401-085	AZCB1000580078	5907536639023	4,30	4,70	brak opakowania indywidualnego	15	180 × 80 × 90	70,50
SICILIA	Obudowa wanny **SICILIA** 150 lewa/prawa	S401-086	AZCB1001010078	5907720657819	4,60	5,20	brak opakowania indywidualnego	15	180 × 80 × 90	78,00
SICILIA	Obudowa wanny **SICILIA** 160 lewa/prawa	S401-039	AZCB1000990078	5907720657796	3,90	4,50	brak opakowania indywidualnego	15	180 × 80 × 90	67,50
SICILIA	Obudowa wanny **SICILIA** 170 lewa/prawa	S401-087	AZCB1001000078	5907720657802	4,10	4,70	brak opakowania indywidualnego	15	180 × 80 × 90	70,50
SMART	Panel meblowy do wanny **SMART** 160 front biały	S568-024	FZZO1000823623	5907536616178	24,00	26,80	163 × 60 × 13,8	10	120 × 80 × 160	268,00
SMART	Panel meblowy do wanny **SMART** 160 front szary	S568-025	FZZO1000833623	5907536616178	25,00	27,80	163 × 60 × 13,8	10	120 × 80 × 160	278,00
SMART	Panel meblowy do wanny **SMART** 170 front biały	S568-026	FZZO1000843624	5907536697559	25,00	27,80	173 × 60 × 13,8	10	120 × 80 × 160	278,00
SMART	Panel meblowy do wanny **SMART** 170 front szary	S568-027	FZZO1000853624	5907536616178	25,80	28,60	173 × 6 0 × 13,8	10	120 × 80 × 160	286,00
SMART	Panel meblowy do wanny **SMART** bok jasny jesion	S568-028	FZZO1000863625	5907536697559	5,50	6,98	82,5 × 58,5 × 6	33	120 × 80 × 160	174,50
	Syfon wannowy automat	S904-004	AZAI1000043007	5036484500328	0,50	0,60	pakowany w folię	300	120 × 80 × 130	200,00
VENUS	Obudowa wanny VENUS 140	S401-040	AZCB1000590069	5907536639092	5,20	5,80	brak opakowania indywidualnego	15	180 × 180 × 90	87,00
VENUS	Obudowa wanny VENUS 150	S401-013	AZCB1000170069	5907536639108	6,10	6,70	brak opakowania indywidualnego	15	180 × 180 × 90	100,50
VIRGO	Obudowa wanny **VIRGO/INTRO** 140	S401-043	AZCB1000620072	5907536695210	2,60	3,30	brak opakowania indywidualnego	15	180 × 80 × 90	49,50
VIRGO	Obudowa wanny **VIRGO/INTRO** 150 front	S401-044	AZCB1000630072	5907536695227	3,00	3,70	brak opakowania indywidualnego	15	180 × 80 × 90	55,50

NAZWA KOLEKCJI	NAZWA PRODUKTU	KOD KATALOGOWY	INDEKS	EAN	OPAKOWANIE JEDNOSTKOWE			OPAKOWANIE ZBIORCZE (PALETA)		
					WAGA NETTO (KG)	WAGA BRUTTO KG)	WYMIARY POJEDYNCZEGO OPAKOWANIA (CM) DŁ. × SZER. × WYS.	LICZBA SKU NA PALECIE	WYMIAR PALETY Z TOWAREM (CM) DŁ. × SZER. × WYS.	WAGA PALETY Z TOWAREM (KG)
VIRGO	Obudowa wanny **VIRGO/INTRO** 160 front	S401-045	AZCB1000640075	5907536695234	3,40	4,40	brak opakowania indywidualnego	15	180 × 80 × 90	66,00
VIRGO	Obudowa wanny **VIRGO/INTRO** bok	S401-047	AZCB1000660073	5907536695258	1,90	2,30	brak opakowania indywidualnego	30	120 × 80 × 90	69,00
VIRGO	Obudowa wanny **VIRGO/INTRO** 170 front	S401-046	AZCB1000650075	5907536695241	3,80	4,80	brak opakowania indywidualnego	15	180 × 80 × 90	72,00
VIRGO	Panel boczny **VIRGO** 180	S401-089	AZCB1001023352	5907720658120	1,50	1,85	brak opakowania indywidualnego	25	120 × 100 × 90	46,25
VIRGO	Panel boczny **VIRGO**/ZEN 190	S401-115	AZCB1001883250	5902115766596	1,60	2,60	brak opakowania indywidualnego	25	120 × 100 × 90	65,00
VIRGO	Panel czołowy **VIRGO** 180	S401-088	AZCB1001033351	5907720658113	3,54	4,54	brak opakowania indywidualnego	15	195 × 80 × 90	68,10
VIRGO	Panel czołowy **VIRGO**/ZEN 190	S401-114	AZCB1001873250	5902115766589	3,80	4,50	brak opakowania indywidualnego	15	195 × 80 × 90	67,50
ZEN	Panel boczny ZEN	S401-100	AZCB1001191077	5907720675110	1,90	2,30	brak opakowania indywidualnego	25	120 × 100 × 90	57,50
AKCESORIA DLA NIEPEŁNOSPRAWNYCH										
ETIUDA	Kompakt 579 **ETIUDA NEW CleanOn** dla niepełnosprawnych 010 3/6L bez deski	K11-0221	CCKZ1013561894	5902115716607	36,50	40,00	80,4 × 39 × 48	9	120 × 80 × 170	400,00
ETIUDA	Miska zawieszana **ETIUDA CleanOn** bez deski	K670-002	CCHZ1001501986	5902115729423	27,70	29,00	74 × 39 × 40	9	120 × 80 × 142	292,00
ETIUDA	Umywalka **ETIUDA 65**	K11-0041	CCWS1000690914	5907536699454	20,40	23,98	65 × 55 × 16,5	12	120 × 80 × 125	263,00
ETIUDA	Krzesło prysznicowe 45 × 40 cm składane	K97-040	COAF1000140950	5907536619926	6,50	6,80	51 × 48 × 22	100	120 × 80 × 110	700,00
ETIUDA	Uchwyt ścienny 40 cm prosty	K97-026	COAF1000160950	5907536619933	0,50	0,70	40 × 9 × 6	100	120 × 80 × 90	90,00
ETIUDA	Uchwyt ścienny 60 cm prosty	K97-027	COAF1000170950	5907536619940	0,80	1,00	60 × 9 × 6	100	120 × 80 × 130	120,00
ETIUDA	Uchwyt ścienny do WC/pod prysznic 50 × 70 cm pionowo-poziomy lewy	K97-032	COAF1000180950	5907536619957	1,60	1,90	50 × 90 × 70	100	120 × 80 × 115	210,00
ETIUDA	Uchwyt ścienny do WC 60 cm uchylny	K97-034	COAF1000190950	5907536619919	2,30	2,60	62 × 27 × 14	100	120 × 80 × 134	280,00
ETIUDA	Uchwyt ścienny do WC 75 cm uchylny	K97-035	COAF1000200950	5907536619964	2,80	3,10	76 × 27 × 14	100	120 × 80 × 87	330,00
ETIUDA	Uchwyt ścienny do WC/umywalki 60 cm stały	K97-033	COAF1000210950	5907536619971	2,20	2,55	12 × 60 × 25	100	120 × 80 × 134	275,00
ETIUDA	Uchwyt ścienny 80 cm prosty	K97-028	COAF1000220950	5907536619988	1,00	1,30	80 × 9 × 6	100	120 × 80 × 90	150,00
ETIUDA	Uchwyt ścienny do umywalki 55 cm stały prawy	K97-029	COAF1000230950	5907536619995	1,70	2,00	23 × 50 × 23	100	120 × 80 × 175	220,00
ETIUDA	Uchwyt ścienny do umywalki 55 cm stały lewy	K97-030	COAF1000240950	5907536620007	1,70	2,00	23 × 55 × 23	100	120 × 80 × 175	220,00
ETIUDA	Uchwyt ścienny do WC/pod prysznic 50 × 70 cm pionowo-poziomy prawy	K97-031	COAF1000250950	5907536620014	1,60	1,90	50 × 90 × 70	100	120 × 80 × 115	210,00
ETIUDA	Uchwyt podłogowy do WC 60 cm uchylny	K97-036	COAF1000260950	5907536620021	5,90	6,20	138 × 27 × 18	100	120 × 80 × 150	640,00
ETIUDA	Uchwyt ścienno-podłogowy do WC 75 × 80 cm prawy	K97-037	COAF1000280950	5907536620038	2,10	2,40	23 × 75 × 80	100	120 × 80 × 115	260,00
ETIUDA	Uchwyt ścienno-podłogowy do WC 75 × 80 cm lewy	K97-038	COAF1000290950	5907536620045	2,10	2,40	23 × 75 × 80	100	120 × 80 × 115	260,00
ETIUDA	Lustro 60 × 60 cm uchylne	K97-039	COAF1000300950	5907536620052	7,20	7,50	69 × 63 × 12	100	120 × 80 × 134	770,00

cersanit

INFOLINIA: +48 **41 230 63 63**

dostępna od poniedziałku do czwartku w godzinach 8:00 – 16:00, w piątki 8:00 – 14:00

Katalog jest materiałem poglądowym. Producent zastrzega sobie prawo do zmian w ofercie przedstawionej w katalogu. Ze względu na stosowaną technikę druku rzeczywisty wygląd produktów może różnić się od produktów prezentowanych na zdjęciach.